Rev_00 2024

ENERGY®
Power for life

Thunder

T9000TE

Technical Data Sheet



L'immagine é puramente a titolo dimostrativo
Image for demonstration purpose only

MADE IN ITALY

WATTER

Forhandler / Distributor / Distribuidor / Återförsäljare:
Watter ApS · Torvet 21, DK-6700 Esbjerg · CVR 32340997 · +45 7026 1600 · info@watter.dk · watter.dk

ENERGY®
Power for life

Thunder

T9000TE - Technical Data Sheet

DATI TECNICI - *TECHNICAL DETAILS*

GENERALI - *GENERAL*

Potenza elettrica massima - *Max electrical power*	kVA / kW	9,3 / 7,4
Tensione - *Voltage*	V	230/400
Fattore di potenza - *Power factor*	Cosϕ	0,8
Frequenza - *Frequency*	Hz	50
Amperaggio nominale - *Ampere rating*	A	13

Potenza acustica misurata LwA (pressione LpA) *Measured acoustic power (pressure LpA)*	NA
Potenza acustica garantita LwA (pressione LpA) *Guaranteed acoustic power (pressure LpA)*	NA

ALTERNATORE - *ALTERNATOR*

Modello - *Model*	In Rame - *Copper type*
N. di poli - *Number of poles*	2
Eccitazione - *Excitation*	Con spazzole - *With Brushes*
Regolazione della tensione - *Voltage regulation*	AVR
Precisione della tensione - *Voltage precision*	± 1 %
Diametro esterno dello scarico - *External exhaust diameter*	/

MOTORE - *ENGINE*

Modello - *Model*		16 HP
Carburante - *Fuel*		Benzina - *Gasoline*
Emissioni - *EU emissions*		STAGE V
Giri - *Rpm*	rpm	3000
Sistema di raffreddamento - Cooling system		Aria - *Air*
Regolatore di giri - *RPM regulator*		Meccanico - *Mechanical*
Sistema di Avviamento - *Starting system*		A stappo e Elettrico - *Rope and Electric start*
Cilindrata - *Displacement*	cc	460
Cilindri - *Cylinders*		1
Potenza motore @ 3000 giri - *Engine power @ 3000 rpm*	Hp (kW)	16 (11,7)
Consumo carburante @75% del carico - *Fuel consumption @75% of load*	lt/h	2,2
Capacitá serbatoio - *Fuel tank capacity*	lt	25
Autonomia (75% del carico) - *Autonomy (75% of load)*	h	11
Protezioni motore - *Engine protections*		basso livello olio - *low oil level*

CONDIZIONI AMBIENTALI DI RIFERIMENTO - *ENVIRONMENTAL REFERENCE CONDITIONS*
Temperatura - *Temperature:* **25° C -** Altitudine - *Height:* **100 mslm**

QUADRO ELETTRICO - *ELECTRICAL PANEL*



Quadro elettrico manuale:
- Chiave di avviamento
- Voltmetro
- Frequenzimetro
- Contaore
- Presa CEE 400V 5poli 16A e Presa schuko 230V pretette da interruttore magnetotermico
- Presa 12VDC protetta da termico

Manual electric panel:
- Starting key
- Voltmeter
- Frequencymeter
- Hours counter
- CEE socket 400V 5poles 16A and Schuko socket 230V protected by magnetothermic switch
- 12VDC socket protected by breaker

PESO E DIMENSIONI - *WEIGHT AND DIMENSIONS*

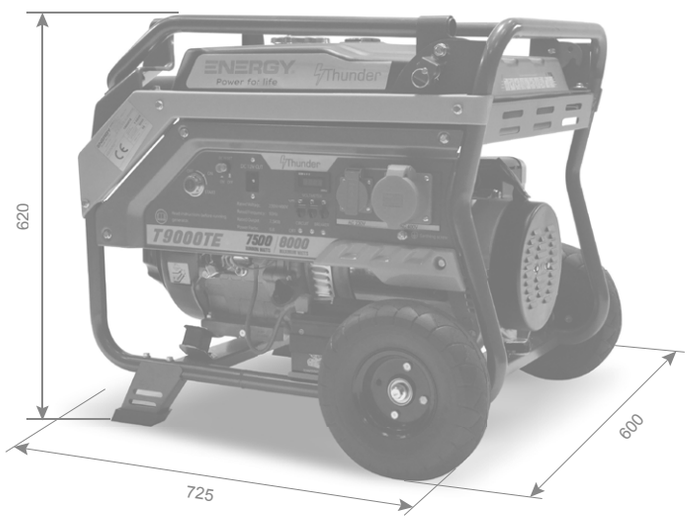

PESO - *WEIGHT*	Kg **87**

MADE IN ITALY