Rev_01 2025

ENERGY®
Power for life

Active

EY-12HEM

Technical Data Sheet



L'immagine é puramente a titolo dimostrativo
Image for demonstration purpose only

MADE IN ITALY

WATTER

Forhandler / Distributor / Distribuidor / Återförsäljare:
Watter ApS · Torvet 21, DK-6700 Esbjerg · CVR 32340997 · +45 7026 1600 · info@watter.dk · watter.dk

ENERGY®
Power for life

Active

EY-12HEM - Technical Data Sheet

DATI TECNICI - *TECHNICAL DETAILS*

GENERALI - *GENERAL*

Potenza elettrica massima LTP - *Max electrical power LTP*	kVA / kW	10,5 / 9,5
Tensione - *Voltage*	V	230
Fattore di potenza - *Power factor*	Cosφ	0,9
Frequenza - *Frequency*	Hz	50
Amperaggio nominale - *Ampere rating*	A	42

CLASSIFICAZIONI DI POTENZA
Potenza d'emergenza / Potenza massima LTP disponibile per utilizzo con carichi variabili per un numero di ore limitato a 500 h/anno. Non è ammesso sovraccarico.
POWER CLASSIFICATION
Emergency power / Maximum power LTP avaiable for variable loads use for a number of hours limited to 500 h/year. Overload is not admitted.

Potenza acustica LwA (pressione LpA) *Acoustic power (pressure LpA)*	99 dB(A) (74 dB(A) @ 7m)

CONDIZIONI AMBIENTALI DI RIFERIMENTO - *ENVIRONMENTAL REFERENCE CONDITIONS*
Temperatura - *Temperature:* **25° C -** Altitudine - *Height:* **100 mslm**

MOTORE - *ENGINE*

Marca - *Brand*		HONDA
Modello - *Model*		GX630
Carburante - *Fuel*		Benzina - *Gasoline*
Emissioni - *EU emisions*		STAGE V
Giri - *RPM*	rpm	3000
Sistema di raffreddamento - Cooling system		Aria - *Air*
Regolatore di giri - *RPM regulator*		Meccanico - *Mechanical*
Sistema di Avviamento - *Starting system*		Elettrico - *Electric start*
Cilindrata - *Displacement*	cm^3	688
Cilindri - *Cylinders*		2
Alesaggio x Corsa - *Bore x Stroke*	mm	78 x 72
Potenza motore @ 3000 giri - *Engine power @ 3000 rpm*	Hp (kW)	14,1 (10,5)
Consumo carburante @75% del carico - *Fuel consumption @75% of load*	lt/h	3,9
Capacitá serbatoio - *Fuel tank capacity*	lt	15
Autonomia (75% del carico) - *Autonomy (75% of load)*	h	3,5
Capacitá olio motore - *Oil capacity*	lt	1,7
Protezioni motore - *Engine protections*		basso livello olio - *low oil level*

ALTERNATORE - *ALTERNATOR*

	NO AVR	AVR
Marca - *Brand*	LINZ	NSM
Modello - *Model*	E1C11M C	CR112SC
Potenza continua - *Prime power PRP*	12 kVA	12,5 kVA
N. di poli - *Number of poles*	2	
N. di fasi - *Phase number*	1	
Eccitazione - *Excitation*	Senza spazzole - *Brushless*	Con spazzole - *With brushes*
Regolazione della tensione - *Voltage regulation*	Condensatore - *Capacitor*	AVR
Grado di protezione - *Protection degree*	IP 21	IP 23
Precisione della tensione - *Voltage precision*	± 5 %	± 2 %
Classe di isolamento - *Insulation Class*	H	
Sistema di controllo - *Control System*	Autoeccitato - *Self-excited*	
Velocitá limite - *Maximum Over speed*	4500 rpm	4320 rpm
Sovraccarico - *Overload*	110% della potenza nominale (max 1 h ogni 6 h di utilizzo) - 110% of rated power for 1 hr in a cycle of 6 hr	
Portata d'aria richiesta - *Air Flow Requirement*	4,8 m^3/min	6 m^3/min
Filtro Antidisturbo frequenze radio - *R.F.I. Suppression*	EN55011	EN IEC 61000-6-2 / 6-4
Capacitá condensatore - *Capacitor capacity*	µF 35+35	/
Modello AVR - *AVR Model*	/	AVR960D
Rilevamento AVR - *AVR Sensing*	/	Monofase - *Single-phase*
Capacitá di cortocircuito - *Sustained Short Circuit*	> 250% della potenza nominale - > 250% of rated current	> 400% della potenza nominale - > 400% of rated current
Normative di riferimento - *References*	EN60034-1 ISO8528-3	
Efficenza in classe H - *Efficiency in class H*	80,0 % - 4/4 81,0 % - 3/4	82,0 % - 4/4 82,9 % - 3/4

CURVA DI DECLASSAMENTO - *DERATING CURVES*

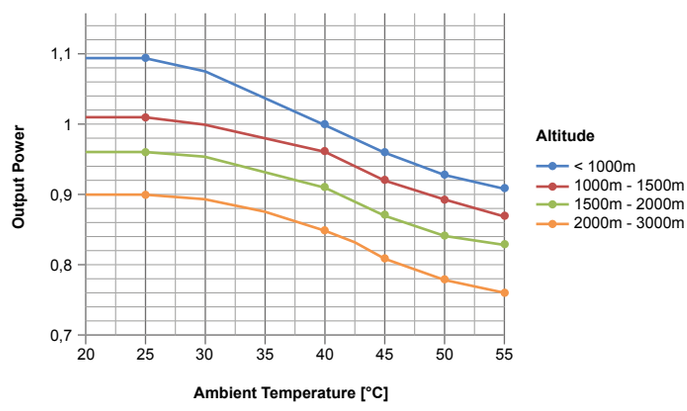

Tutti i dati presenti sono contenuti nelle schede tecniche originali del motore e dell'alternatore. Essi sono indicativi e possono essere modificati in qualsiasi momento e senza preavviso. Energy si riserva il diritto di modificare o sostituire senza alcun preavviso componenti, dettagli costruttivi e tecnici, ferme restando le caratteristiche essenziali del prodotto.
All the data are contained in the original technical data sheets of the engine and alternator. They are indicative and can be modified at any time without notice. Energy reserves the right to modify or replace components, construction details, and technical specifications without prior notice, while maintaining the essential characteristics of the product.

MADE IN ITALY

ENERGY®
Power for life

Active

EY-12HEM - Technical Data Sheet

VERSIONE APERTA - *OPEN VERSION*



Il gruppo elettrogeno in versione aperta è composto da un solido basamento in tubolare portante di diametro 35mm completamente saldato, da barre laterali di protezione composte in lamiera di spessore 2mm con molteplici pieghe che portano la struttura ad essere adatta a lavori intensivi e gravosi. Il tutto verniciato con polveri epossidiche di colore grigio RAL7012 per il basamento e verde RAL6017 per le barre laterali di protezione.
L'interposizione di gommini antivibranti fra telaio e blocco motore+alternatore, il serbatoio e marmitta in metallo, garantiscono al nostro prodotto una robustezza e durabilità nel tempo anche in ambiti professionali oltre che per usi classici di emergenza ed hobbistici.

The generating set made in open version is composed by a solid, fully welded tubular base frame having diameter 35mm and 2mm thickness protection bars multiple bended which make the structure suitable for intensive and heavy-duty applications.
All painted with epoxy powders color grey RAL7012 for the base and green RAL6017 for the protection bars.
The interposition of anti-vibration dumpers between the frame and the engine + alternator block, the metal fuel tank and muffler, grant to our product strength and durability even in professional environments as well as for emergency and hobby uses.

QUADRO ELETTRICO - *ELECTRICAL PANEL*

1.

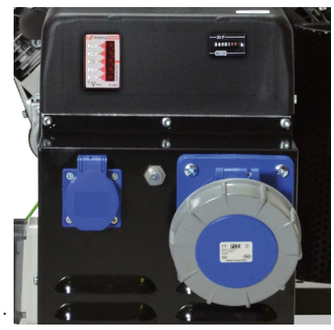

2.



MODELLO / *MODEL*		CEE 230V 3P 63A	CEE 230V 3P 16A	Schuko 230V	MGT *MCB*	Breaker	Strumentazione *Instruments*
EY-12HEM CON/*WITH AVR*	1.	✓	-	✓	✓	✓	Volt, Hr

MODELLO / *MODEL*		CEE 230V 3P 63A	CEE 230V 3P 16A	Schuko 230V	MGT *MCB*	Breaker	Strumentazione *Instruments*
EY-12HEM SENZA/ *WITHOUT AVR*	2.	✓	✓	-	✓	✓	Volt, Hr

PESO E DIMENSIONI - *WEIGHT AND DIMENSIONS*

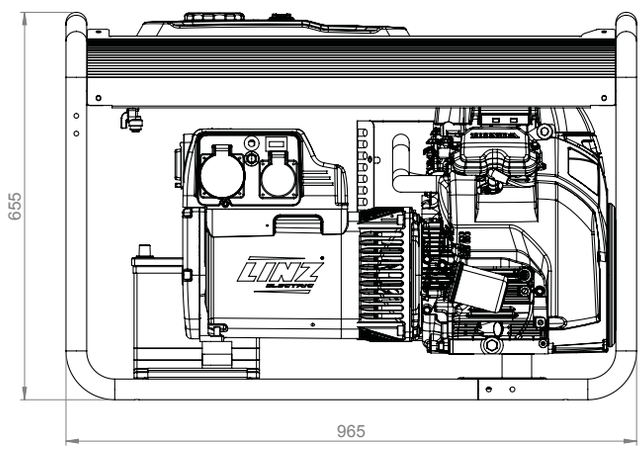

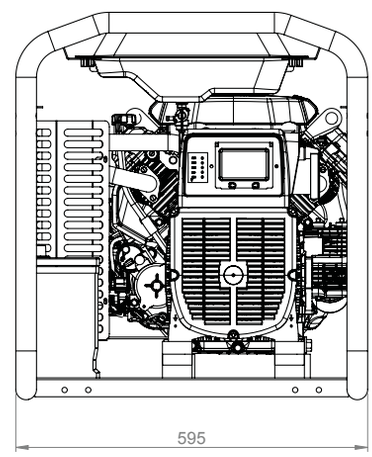

PESO - *WEIGHT*	Kg **125**
MOD. BASAMENTO - *BASE FRAME MOD.*	**LARGE**

Tutti i dati presenti sono contenuti nelle schede tecniche originali del motore e dell'alternatore. Essi sono indicativi e possono essere modificati in qualsiasi momento e senza preavviso. Energy si riserva il diritto di modificare o sostituire senza alcun preavviso componenti, dettagli costruttivi e tecnici, ferme restando le caratteristiche essenziali del prodotto.
All the data are contained in the original technical data sheets of the engine and alternator. They are indicative and can be modified at any time without notice. Energy reserves the right to modify or replace components, construction details, and technical specifications without prior notice, while maintaining the essential characteristics of the product.

MADE IN ITALY

ENERGY®
Power for life

Active

EY-12HEM - Technical Data Sheet

OPTIONAL

MODELLO / *MODEL*	OPT-ACT-001	OPT-ACT-002	OPT-ACT-004	OPT-ACT-005	OPT-ACT-006	OPT-ACT-007	OPT-ACT-008
EY-12HEM CON E SENZA/*WITH AND WITHOUT AVR*	✓	-	STANDARD	✓	✓	✓	STANDARD



OPT-ACT-001

Carrello trasporto manuale per versione aperta con ruote e manici.

Manual trailer for open version with wheels and handles.



NON DISPONIBILE
NOT AVAILABLE

OPT-ACT-002

Carrello trasporto manuale per versione silenziata con due ruote fisse e due girevoli.

Manual trailer for silent version with with two fixed wheels and two swivel wheels.



STANDARD

OPT-ACT-004

Serbatoio maggiorato 15 lt.

15 lt fuel tank.



OPT-ACT-005

Serbatoio maggiorato 25 lt.

25 lt fuel tank.



OPT-ACT-006

Quadro automatico con commutazione automatica rete/gruppo (ATS) fornito su cassetta esterna. Per la versione con quadro automatico sarà installato ,a bordo gruppo elettrogeno, il magnetotermico generale e morsettiera (prese su richiesta).

Automatic mains failure panel with automatic transfer switch (ATS) supplied inside an external box. For the automatic version will be mounted on board of the generating set the magnetothermic switch and the terminal box (sockets upon request).



OPT-ACT-007

Differenziale o isolatore.

Differential breaker or isolator control.

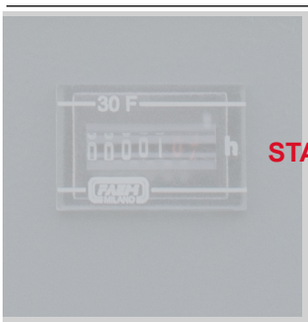

STANDARD

OPT-ACT-008

Contaore.

Hours counter.

MADE IN ITALY