Rev_01 2025

ENERGY®
Power for life

Active

EY-12,5TDE-S

Technical Data Sheet



L'immagine é puramente a titolo dimostrativo
Image for demonstration purpose only

MADE IN ITALY

WATTER

Forhandler / Distributor / Distribuidor / Återförsäljare:
Watter ApS · Torvet 21, DK-6700 Esbjerg · CVR 32340997 · +45 7026 1600 · info@watter.dk · watter.dk

ENERGY®
Power for life

Active

EY-12,5TDE-S - Technical Data Sheet

DATI TECNICI - *TECHNICAL DETAILS*

GENERALI - *GENERAL*

Potenza elettrica massima LTP - *Max electrical power LTP*	kVA / kW	11,3 / 9
Tensione - *Voltage*	V	400/230
Fattore di potenza - *Power factor*	Cosφ	0,8
Frequenza - *Frequency*	Hz	50
Amperaggio nominale - *Ampere rating*	A	16,3

CLASSIFICAZIONI DI POTENZA
Potenza d'emergenza / Potenza massima LTP disponibile per utilizzo con carichi variabili per un numero di ore limitato a 500 h/anno. Non è ammesso sovraccarico.
POWER CLASSIFICATION
Emergency power / Maximum power LTP avaiable for variable loads use for a number of hours limited to 500 h/year. Overload is not admitted.

Potenza acustica misurata LwA (pressione LpA) *Measured acoustic power (pressure LpA)*	NA
Potenza acustica garantita LwA (pressione LpA) *Guaranteed acoustic power (pressure LpA)*	NA

CONDIZIONI AMBIENTALI DI RIFERIMENTO - *ENVIRONMENTAL REFERENCE CONDITIONS*
Temperatura - *Temperature:* **25° C -** Altitudine - *Height:* **100 mslm**

MOTORE - *ENGINE*

Marca - *Brand*		KOHLER
Modello - *Model*		KD425/2
Carburante - *Fuel*		Diesel
Emissioni - *EU emisions*		NOT EMIS.
Giri - *RPM*	rpm	3000
Sistema di raffreddamento - Cooling system		Aria - *Air*
Regolatore di giri - *RPM regulator*		Meccanico - *Mechanical*
Sistema di Avviamento - *Starting system*		Elettrico - *Electric start*
Cilindrata - *Displacement*	cm^3	851
Cilindri - *Cylinders*		2
Alesaggio x Corsa - *Bore x Stroke*	mm	85 x 75
Potenza motore @ 3600 giri - *Engine power @ 3600 rpm*	Hp (kW)	17,4 (13)
Consumo carburante @75% del carico - *Fuel consumption @75% of load*	lt/h	2,8
Capacità serbatoio - *Fuel tank capacity*	lt	30
Autonomia (75% del carico) - *Autonomy (75% of load)*	h	10,5
Capacità olio motore - *Oil capacity*	lt	1,4
Protezioni motore - *Engine protections*		bassa pressione olio - *low oil pressure*

ALTERNATORE - *ALTERNATOR*

	NO AVR	AVR
Marca - *Brand*	LINZ	
Modello - *Model*	E1S11M B	E1S11MB KE
Potenza continua - *Prime power PRP*	13,5 kVA	11,5 kVA
N. di poli - *Number of poles*	2	
N. di fasi - *Phase number*	3	
Eccitazione - *Excitation*	Con spazzole - *With brushes*	
Regolazione della tensione - *Voltage regulation*	Compound	AVR + Compound
Grado di protezione - *Protection degree*	IP 21	
Precisione della tensione - *Voltage precision*	± 4 %	± 1 %
Classe di isolamento - *Insulation Class*	H	
Sistema di controllo - *Control System*	Autoeccitato - *Self-excited*	
Velocitá limite - *Maximum Over speed*	4500 rpm	
Sovraccarico - *Overload*	110% della potenza nominale (max 1 h ogni 6 h di utilizzo) - 110% of rated power for 1 hr in a cycle of 6 hr	
Portata d'aria richiesta - *Air Flow Requirement*	4,8 m^3/min	
Filtro Antidisturbo frequenze radio - *R.F.I. Suppression*	Standard EN55011	
Modello AVR - *AVR Model*	/	HVR10
Rilevamento AVR - *AVR Sensing*	/	Monofase - *Single-phase*
Capacitá di cortocircuito - *Sustained Short Circuit*	> 300% della potenza nominale - > 300% of rated current	
Normative di riferimento - *References*	EN60034-1 ISO8528-3 EN55011	
Efficenza in classe H - *Efficiency in class H*	83,5 % - 4/4 83,7 % - 3/4	

CURVA DI DECLASSAMENTO - *DERATING CURVES*

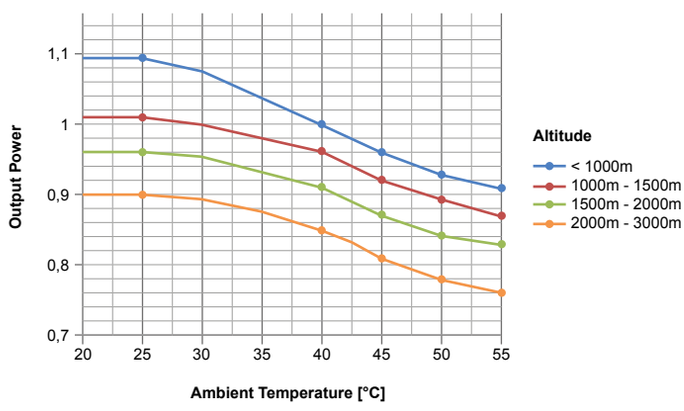

Tutti i dati presenti sono contenuti nelle schede tecniche originali del motore e dell'alternatore. Essi sono indicativi e possono essere modificati in qualsiasi momento e senza preavviso. Energy si riserva il diritto di modificare o sostituire senza alcun preavviso componenti, dettagli costruttivi e tecnici, ferme restando le caratteristiche essenziali del prodotto.
All the data are contained in the original technical data sheets of the engine and alternator. They are indicative and can be modified at any time without notice. Energy reserves the right to modify or replace components, construction details, and technical specifications without prior notice, while maintaining the essential characteristics of the product.

CE

MADE IN ITALY

ENERGY®
Power for life

Active

EY-12,5TDE-S - Technical Data Sheet

VERSIONE SILENZIATA - *SOUNDPROOF VERSION*



Il gruppo elettrogeno in versione Silenziata è composto da un basamento in lamiera di spessore 2,5mm completamente saldato e verniciato a polveri epossidiche, da una cabina silenziata in lamiera di spessore 1,5mm verniciata con polveri epossidiche verde RAL6017, mentre tetto, basamento e quadro elettrico sono verniciati grigio RAL7012. Il gancio di sollevamento centrale certificato, le 4 porte per la manutenzione sui lati lunghi con apposite serrature, il serbatoio interno da 30litri, le dimensioni compatte ed un quadro elettrico completamente configurabile, rendono questa versione la soluzione adatta sia per professionisti che necessitano di un gruppo elettrogeno con dimensioni ridotte che per utenti finali per utilizzo in emergenza per abitazioni private.

The Sound Proof version of the generating set is composed by a 2,5mm thickness metal base frame, fully welded and painted with epoxy powders, and a sound proof canopy made by 1,5mm thickness metal sheet painted in green RAL6017 epoxy powder. The roof, the base frame and electrical panel are painted grey RAL7012. Thanks to the certified central lifting hook, the 4 lockable doors for maintenance on the long sides, the 30 liters internal fuel tank, the compact dimensions and a fully customizable electrical panel, this version is the ideal solution for professional uses and for end users requiring an emergency power backup for private houses.

QUADRO ELETTRICO MANUALE - *MANUAL ELECTRICAL PANEL*



CEE 400V 5P 16A	CEE 230V 3P 16A	Schuko 230V	MGT - *MCB* / Breaker	Fusibili di protezione - *Protection fuses*	Pulsante di emergenza - *Emergency stop button*
✓	✓	✓	✓	✓	✓

Centralina - *Control Board*	Selettore on/ off centralina - *On/off selector for control board*	Strumen-tazione - *Instruments*	Allarmi - *Alarms*
Deep Sea DSE3110	✓	Volt, Hz, Hr, Battery Volt, RPM,	Mancato avviamento/arresto - Bassa pressione olio - Alta temperatura motore - Alti/bassi giri - Basso livello carburante - Alta/bassa tensione e frequenza - Alta/ bassa tensione batteria *Fail to star/stop - Low oil pressure - Hight engine temperature - Over/under speed - Low fuel level - Over/under voltage and frequency - Over/under battery voltage*

PESO E DIMENSIONI - *WEIGHT AND DIMENSIONS*

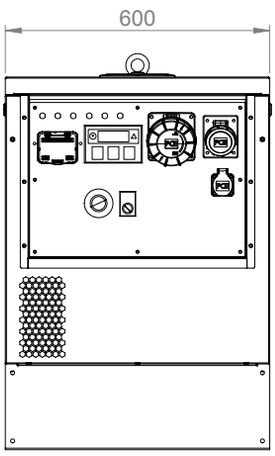

Vista frontale lato quadro
Front view (control panel side)

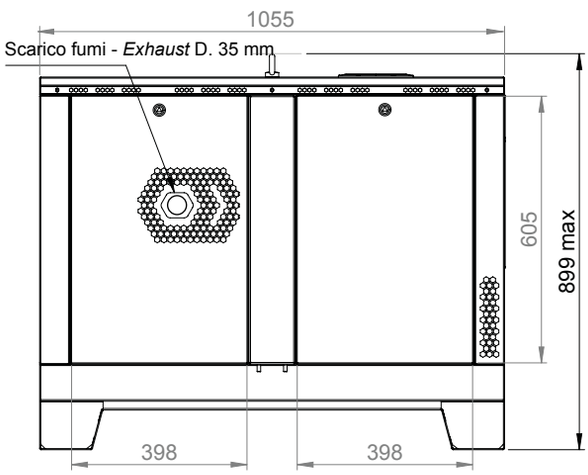

Vista lato lungo
Long side view

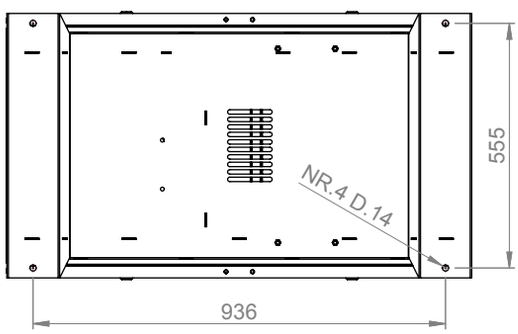

Vista fondo del generatore
Foot print view

PESO - *WEIGHT*	Kg **240**
MOD. CABINA - *CANOPY MOD.*	**S6.11**

Tutti i dati presenti sono contenuti nelle schede tecniche originali del motore e dell'alternatore. Essi sono indicativi e possono essere modificati in qualsiasi momento e senza preavviso. Energy si riserva il diritto di modificare o sostituire senza alcun preavviso componenti, dettagli costruttivi e tecnici, ferme restando le caratteristiche essenziali del prodotto.
All the data are contained in the original technical data sheets of the engine and alternator. They are indicative and can be modified at any time without notice. Energy reserves the right to modify or replace components, construction details, and technical specifications without prior notice, while maintaining the essential characteristics of the product.

MADE IN ITALY

ENERGY®
Power for life

Active

EY-12,5TDE-S - Technical Data Sheet

OPTIONAL

MODELLO / *MODEL*	OPT-ACT-001	OPT-ACT-003	OPT-ACT-006	OPT-ACT-007	OPT-ACT-009	OPT-ACT-010
EY-12,5TDE-S	-	✓	✓	✓	✓	✓



OPT-ACT-001

Carrello trasporto manuale per versione aperta con ruote e manici.

Manual trailer for open version with wheels and handles.



OPT-ACT-003

Carrello trasporto manuale per versione silenziata con ruote e manici.

Manual trailer for silent version with wheels and handles.



OPT-ACT-006

Quadro automatico con commutazione automatica rete/gruppo (ATS) fornito su cassetta esterna. Per la versione con quadro automatico sarà installato ,a bordo gruppo elettrogeno, il magnetotermico generale e morsettiera (prese su richiesta).

Automatic mains failure panel with automatic transfer switch (ATS) supplied inside an external box. For the automatic version will be mounted on board of the generating set the magnetothermic switch and the terminal box (sockets upon request).



OPT-ACT-009

Kit MAN/AUTO.
Quadro fornito di 3 prese, centralina Deep Sea DSE4520, caricabatterie e connettore attacco/stacco rapido per ATS. Con questa esecuzione la centralina sarà a bordo gruppo elettrogeno e non sulla commutazione esterna.

MAN/AUTO kit.
Control panel supplied with 3 sockets, control board Deep Sea DSE4520, battery charger and fast connector for external ATS. With this execution the control board will be installed on the generating set and not on the external ATS.



OPT-ACT-007

Differenziale o isolatore.

Differential breaker or isolator control.

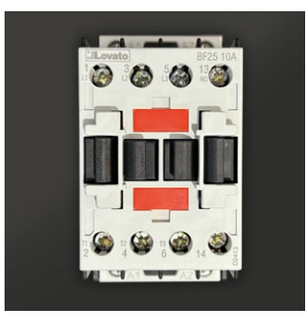

OPT-ACT-010

Teleruttore di carico.

Power contactor.

MADE IN ITALY