HONDA

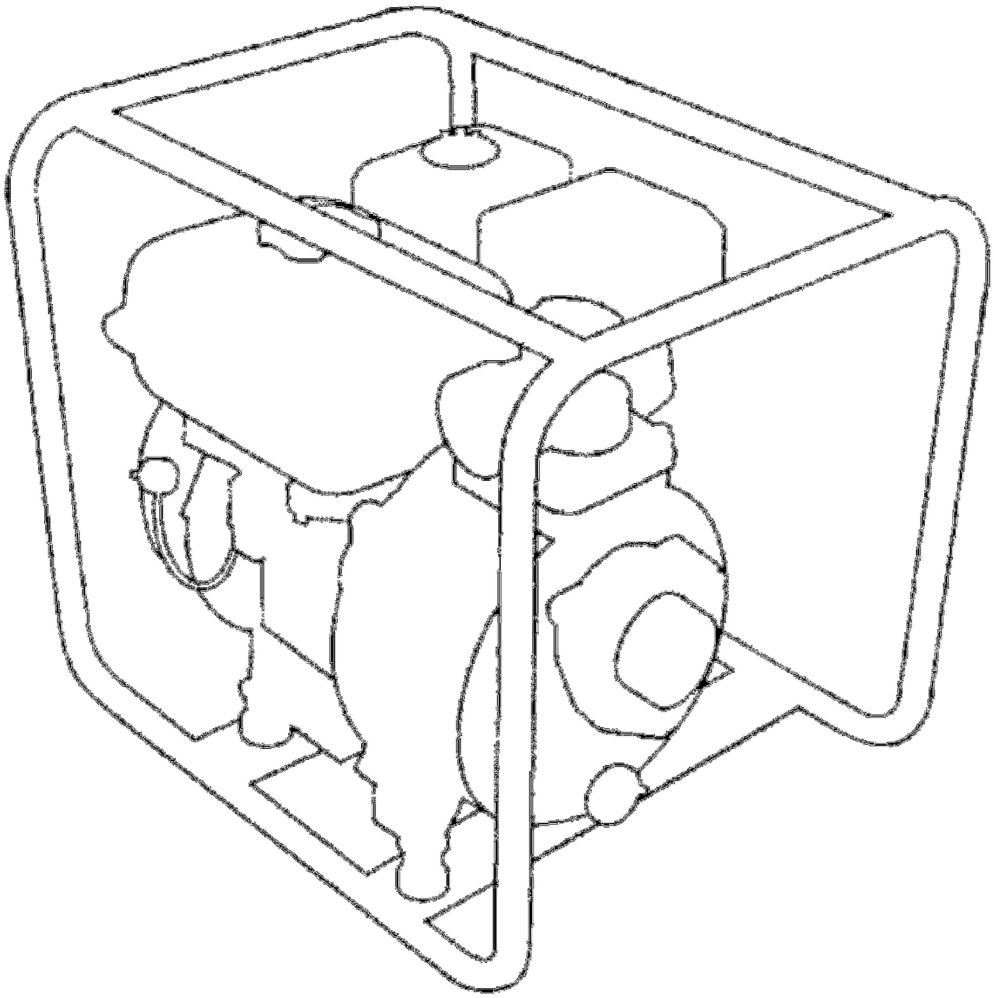

BETJENINGSVEJLEDNING

HONDA VANDPUMPE

WB20XT • WB30XT

Oversættelse af den originale betjeningsvejledning.

ECOLOGY CONSCIOUS TECHNOLOGY

ECOLOGY CONSCIOUS TECHNOLOGY

”E-SPEC” mærkaten symboliserer de miljømæssige ansvarlige teknologier, der af Honda er anvendt til alle Power Equipment produkter og som viser vores vilje til at beskytte naturen til de kommende generationer.

Tak fordi du købte en Honda vandpumpe.

Denne betjeningsvejledning omhandler brugen og vedligeholdelsen af Honda vandpumper WB20XT - WB30XT.

Alle oplysninger i denne betjeningsvejledning er baseret på de produktinformationer, der forelå på tidspunktet for trykningen.

Honda Motor Co. Ltd. forbeholder sig ret til ændringer uden varsel og uden forpligtelser.

Ingen del af denne betjeningsvejledning må gengives uden skriftlig tilladelse.

Betjeningsvejledningen bør betragtes, som en del af vandpumpen og bør også følge denne ved salg.

Illustrationerne i betjeningsvejledningen er fortrinsvis baseret på WB20XT.

Læg specielt mærke til oplysninger, der følger disse overskrifter;

ADVARSEL:
- **Stor risiko for personskade eller dødsfald, hvis instruktionerne ikke følges.**

BEMÆRK:
- Risiko for personskade eller skader på vandpumpen, hvis instruktionerne ikke følges.

OBS:
- Nyttige informationer.

Hvis der opstår problemer eller du har spørgsmål vedrørende vandpumpen, bedes du kontakte din autoriserede Honda forhandler.

ADVARSEL:
- **Honda's vandpumpe er udformet med henblik på sikker og pålidelig drift, når den bruges i henhold til vejledningen og til formålet. Læs og forstå betjeningsvejledningen, inden vandpumpen tages i brug. Undladelse kan resultere i personskader eller skader på vandpumpen.**

- Illustrationerne kan variere alt efter type.

Bortskaffelse
Til beskyttelse af miljøet, må en udslidt vandpumpe, brugte batterier, brugt motorolie og lign. ikke bortskaffes sammen med dit almindelige affald. Overhold lokale love og regler eller kontakt din autoriserede Honda forhandler for bortskaffelse af disse dele.

INDHOLDSFORTEGNELSE

1. Almindelige sikkerhedsregler ..... 5.

2. Sikkerhedsmærkater ..... 6.
CE mærkat ..... 7.

3. De vigtigste dele ..... 8.

4. Forberedelser inden start ..... 10.

5. Start af vandpumpen ..... 16.
● Anvendelse af vandpumpen i stor højde ..... 18.

6. Anvendelse af vandpumpen ..... 19.

7. Stop af vandpumpen ..... 20.

8. Vedligeholdelse ..... 21.

9. Transport/opbevaring ..... 27.

10. Fejlfinding ..... 29.

11. Tekniske data ..... 31.

12. Honda adresser ..... 32.

13. EU overensstemmelseserklæring ..... 35.

14. Egne notater ..... 36.

ADVARSEL: FOR AT SIKRE RISIKOFRI DRIFT -

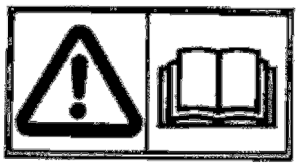

- **Honda's vandpumpe er udformet med henblik på sikker og pålidelig drift, når den bruges i henhold til vejledningen og til formålet.**
  Læs og forstå betjeningsvejledningen, inden vandpumpen tages i brug. Undladelse kan resultere i personskader og/eller skader på vandpumpen.

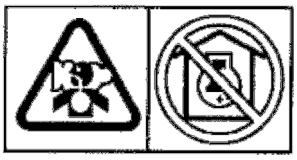

- **Udstødningsgas indeholder giftig kulilte, en farveløs, lugtfri gasart. Indånding kan resultere i tab af bevidsthed og muligvis dødsfald.**
- **Hvis du kører med vandpumpen på et lukket område eller bare delvist lukket, kan luften du ånder ind indeholde en skadelig mængde udstødningsgas.**
- **Kør aldrig med vandpumpen inde i en garage eller nær åbne vinduer og døre.**

- **Stop motoren inden påfyldning af benzin.**
- **Benzin er meget brandfarlig og kan eksplodere under særlige forhold. Påfyld kun benzin på steder med god ventilation.**

- **Pas på ikke at spilde benzin under påfyldningen. Spildt benzin og benzindampe kan antændes. Hvis der spildes benzin, forvis dig om, at området er helt tørt inden start af motoren.**
- **Lad aldrig vandpumpen køre på tillukkede steder. Udstødningsgas indeholder giftig kulilte; indånding kan resultere i tab af bevidsthed og muligvis dødsfald.**
- **Udfør altid "Forberedelser inden start" (se side 10), inden vandpumpen startes. Du kan derved undgå skader på vandpumpen.**
- **Af sikkerhedsgrunde, pump aldrig brandbare og ætsende væsker, som benzin og syre. Ligeledes bør vandpumpen ikke anvendes til saltvand, kemiske og ætsende opløsninger, som spildolie, vin og mælk.**
- **Placer vandpumpen på en plan vandret flade under drift. Hvis vandpumpen står skråt, er der risiko for spild af benzin.**
- **For at mindske brandfaren og for at sikre tilstrækkelig ventilation, placer vandpumpen mindst 1 mtr. fra bygninger og andet udstyr under drift. Undlad at placere brandbare genstande op ad vandpumpen.**
- **Børn og kæledyr skal holdes væk fra vandpumpen, når den er i drift.**
- **Lær hvordan du hurtigt stopper vandpumpen og forstå brugen af alle betjeningsgreb. Lad aldrig nogen anvende vandpumpen uden korrekt instruktion.**

2. SIKKERHEDSMÆRKATER

Disse mærkater advarer dig imod en potentiel risiko, der kan forvolde alvorlige beskadigelser. Læs sikkerhedsmærkaterne, sikkerhedsreglerne og sikkerhedsforanstaltningerne, der er beskrevet i denne betjeningsvejledning, grundigt.

Hvis en mærkat falder af eller bliver svær at læse, bør du kontakte din autoriserede Honda forhandler for udskiftning.

ADVARSELSMÆRKAT [Europæisk model]

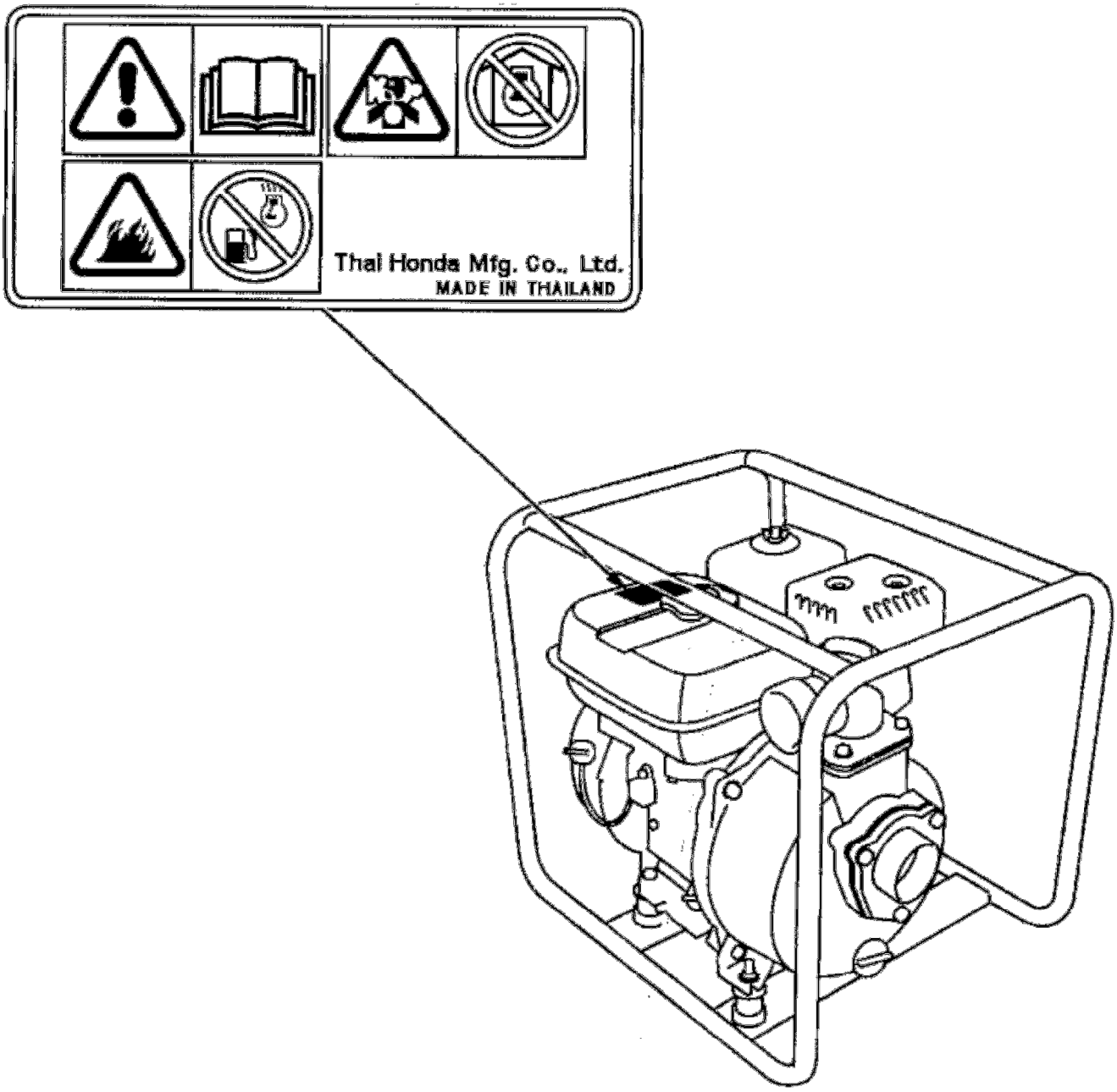

CE MÆRKNING OG STØJMÆRKAT

[Europæisk model]

CE mærkat [Eksempel WB20XT]

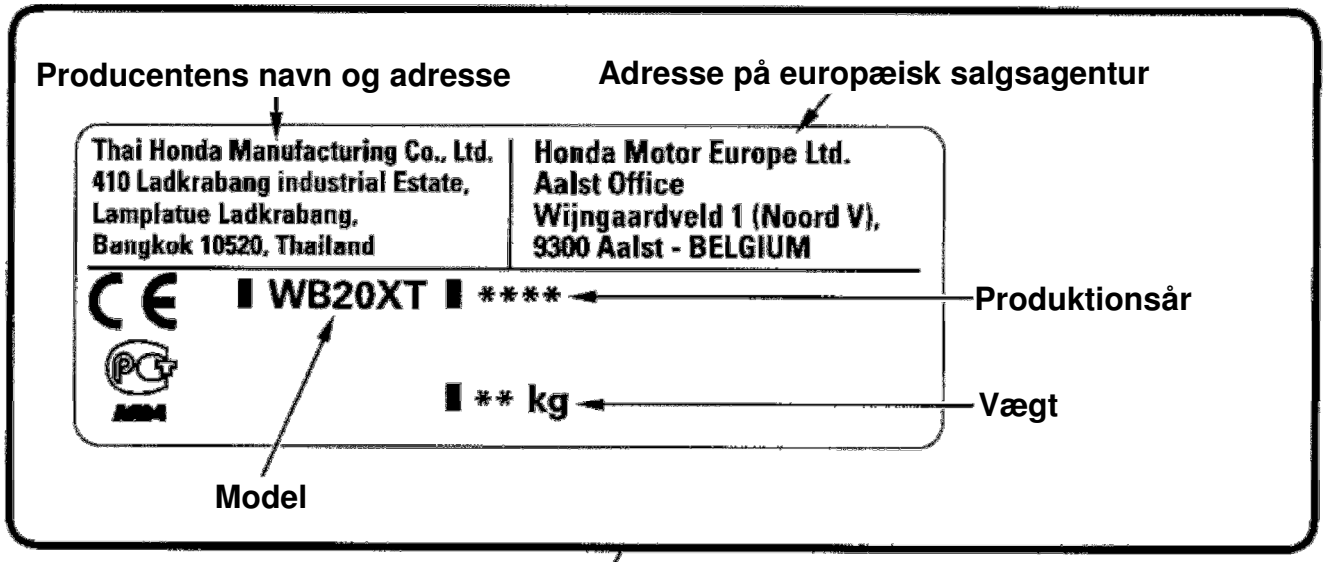

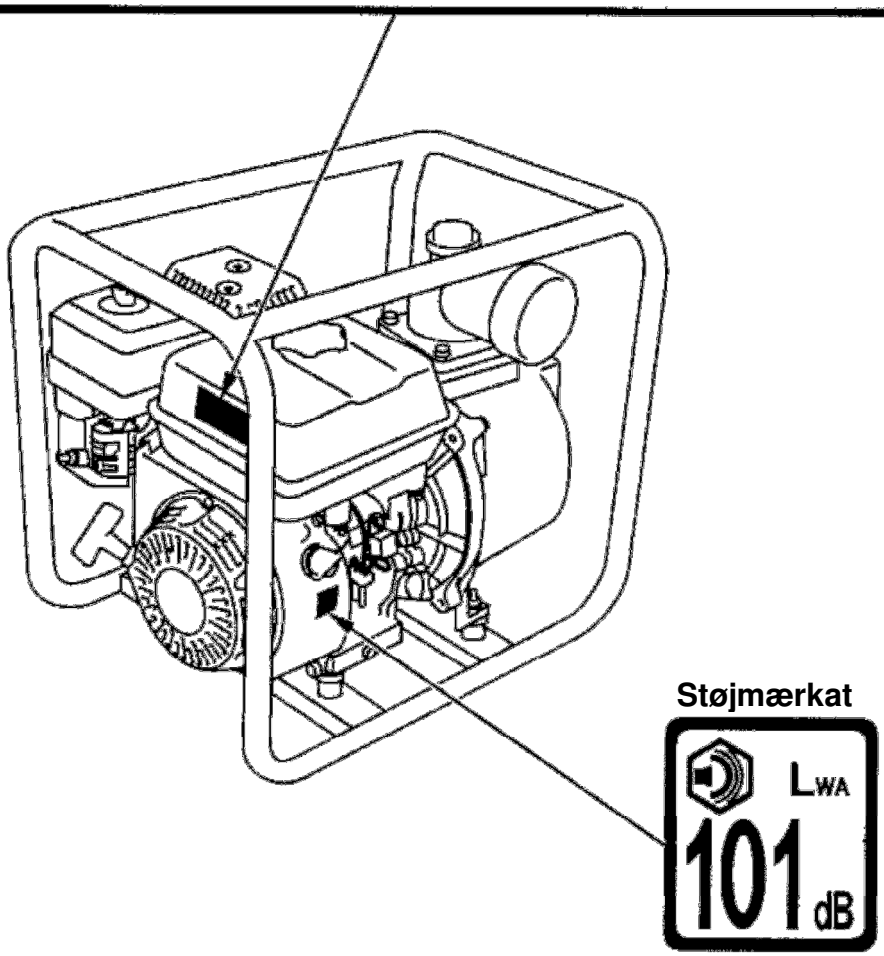

[Eksempel: WB20XT]

3. DE VIGTIGSTE DELE

WB20XT

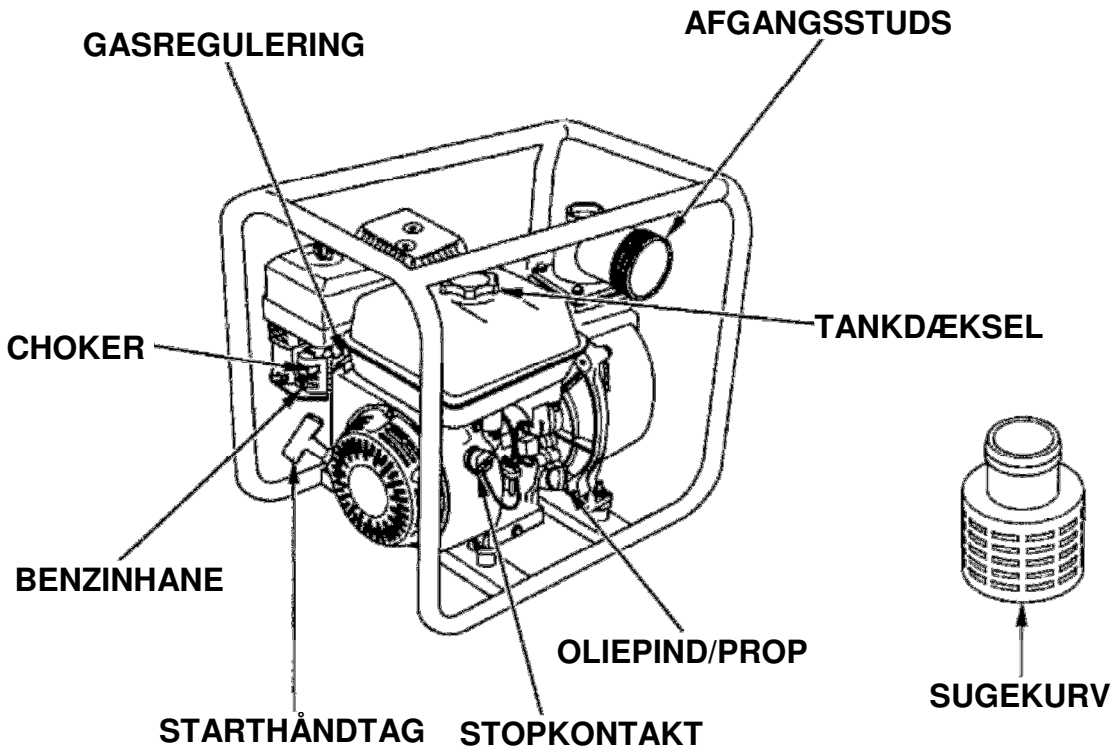

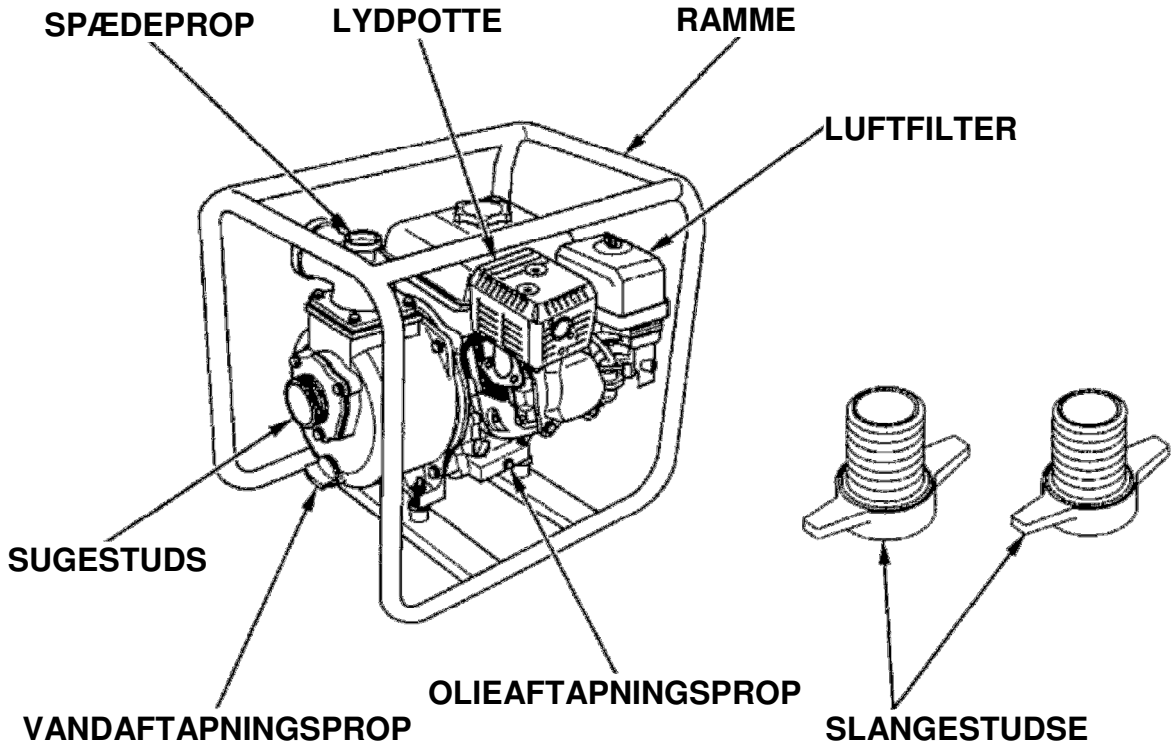

WB30XT

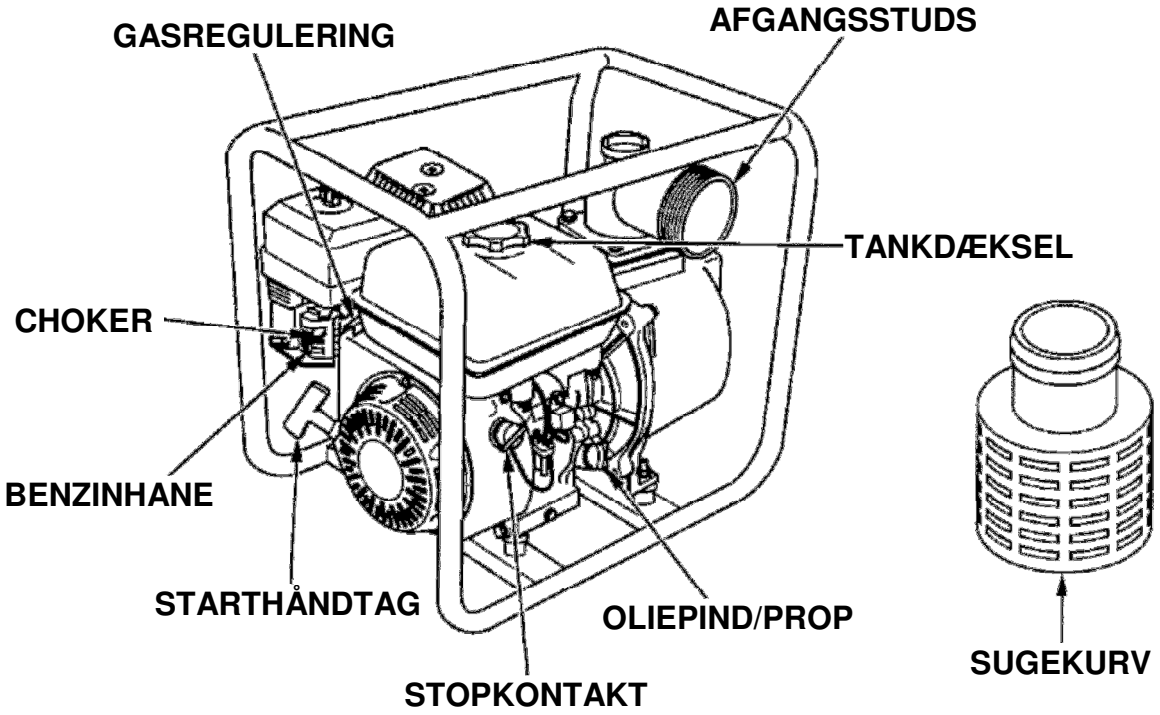
GASREGULERING
AFGANGSSTUDS
TANKDÆKSEL
CHOKER
BENZINHANE
STARTHÅNDTAG
OLIEPIND/PROP
STOPKONTAKT
SUGEKURV

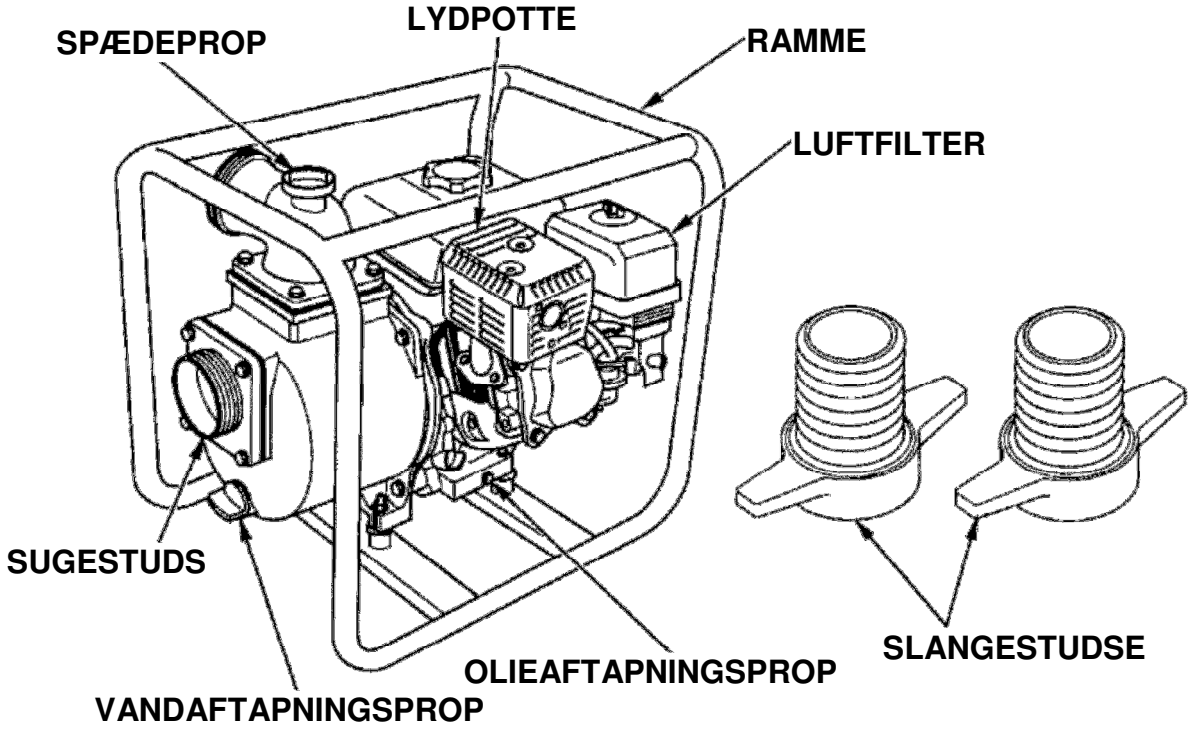
SPÆDEPROP
LYDPOTTE
RAMME
LUFTFILTER
SUGESTUDS
SLANGESTUDSE
OLIEAFTAPNINGSPROP
VANDAFTAPNINGSPROP

4. FORBEREDELSER INDEN START

1. MONTERING AF SUGESLANGE

Anvend almindelige tilgængelige slanger, slangeforbindelser og spændbånd.
Brug en PVC - eller gummislange med spiral indlæg for at undgå, at sugeslangen suges flad.
Sugeslangen bør være så kort som muligt, da vandpumpens ydelse er størst jo nærmere den er vandspejlet.
Ligeledes står selvansugningstiden i forhold til slangelængden.
Den medleverede sugekurv skal fastgøres til sugeslangen med spændbånd, som vist.

BEMÆRK:

- Monter altid sugekurven på sugeslangen inden du begynder at pumpe. Sugekurven vil forhindre, at der suges grus og sten ind i vandpumpen, som vil kunne blokere vandpumpen og beskadige pumpehjulet.

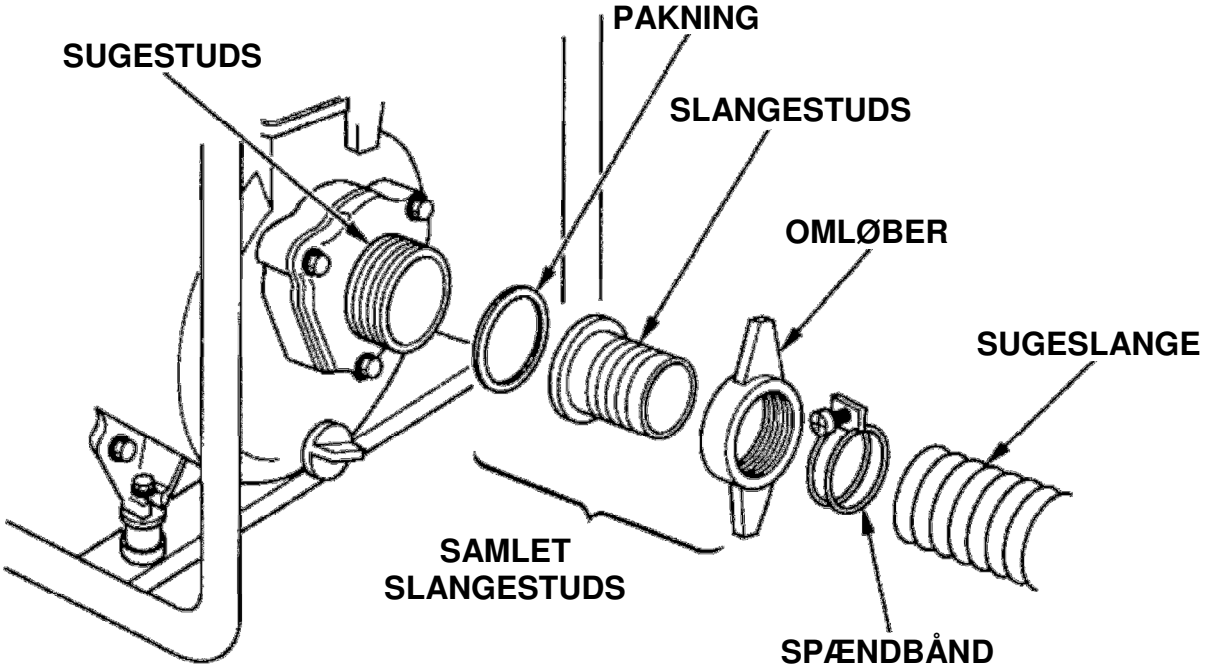

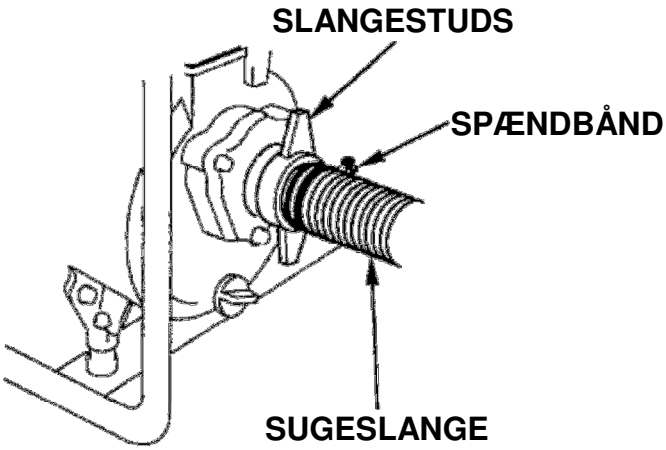

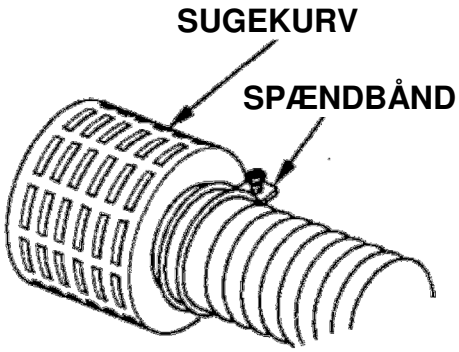

2. MONTERING AF AFGANGSSLANGE

Anvend en almindelig brandslange, som afgangsslange, den bør altid fastgøres med spænd-bånd. En kort, tyk slange er den mest effektive. I en lang tynd afgangsslange vil trykket øges og mindske vandpumpens ydelse.

OBS:

- Monter spændbånd på afgangsslangen, da den ellers vil glide af under på grund af trykket.

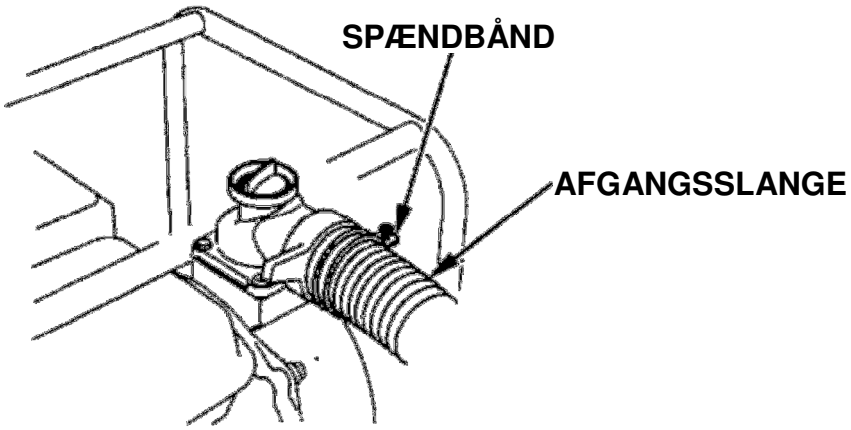

3. KONTROLLER MOTOROLIEN

BEMÆRK:

- Motorolien er en væsentlig faktor for vandpumpens ydelse og levetid. Ikke selvrensende olier og totakts motorolier kan ikke anbefales.
- Kontroller vandpumpen, når den står på en plan, vandret flade med motoren stoppet.

Anvend en førsteklasses 4-takts motorolie, der opfylder kravene for API klassifikationen SE eller højere. Kontroller altid API klassifikationen på oliedunken og forvis dig om, at bogstaverne SE eller højere er nævnt.
Vælg en motorolie med en viskositet der er passende til temperaturen.

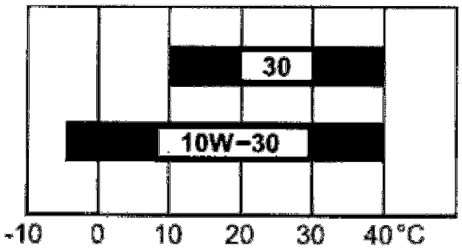

TEMPERATUR

Skru oliepind/proppen ud og tør oliepinden af.
Sæt oliepinden i oliepåfyldningshullet hvilende på kanten, uden at skrue den i. Hvis niveauet er lavt, fyldes op til øverste niveau på oliepinden med den anbefalede olie.

BEMÆRK:

- Kørsel med for lidt olie på motoren kan beskadige den kraftigt.

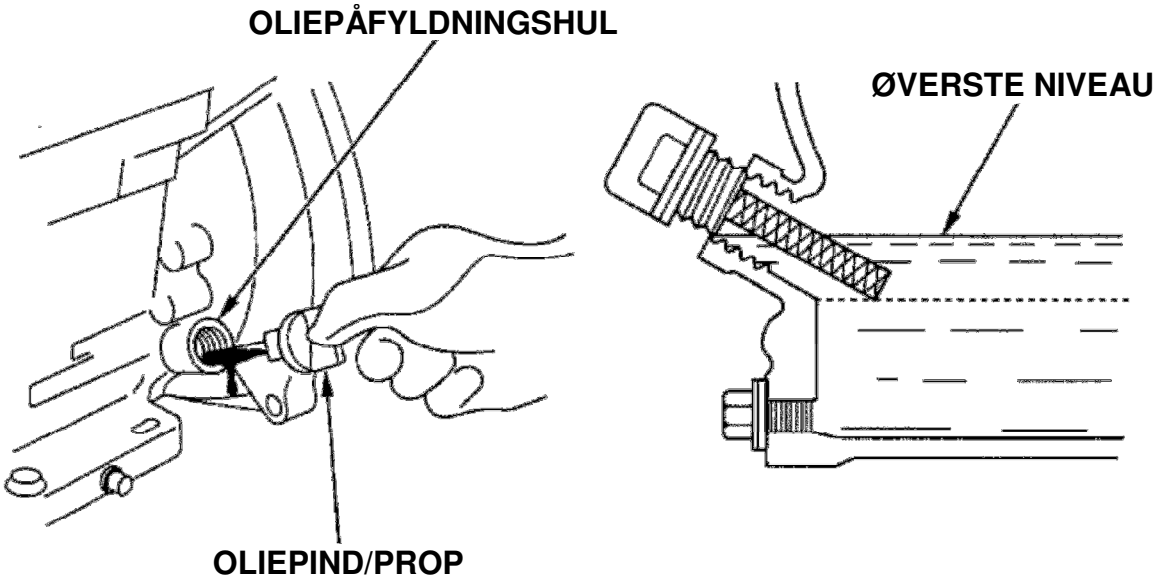

OLIEALARM (Visse modeller)

Oliealarmen er designet til forebyggelse af skader på motoren, hvis denne skulle køre med for lidt olie på. Inden niveauet på motorolien kommer under minimum, vil oliealarmen stoppe motoren (tændingskontakten forbliver i kørestillingen).
Hvis motoren stopper og ikke vil starte igen, bør niveauet på motorolien kontrolleres inden fejlfinding andre steder.

4. KONTROLLER BENZINNIVEAU

Anvend blyfri benzin, oktan 92 eller højere.
Brug aldrig gammel, forurenet eller olieblandet benzin.
Undgå snavs, støv og vand i benzintanken.

ADVARSEL:

- **Benzin er meget brandfarlig og kan eksplodere under særlige forhold.**
- **Påfyld kun benzin på steder med god ventilation og altid med motoren stoppet. Rygning og brug af åben ild skal undgås på stedet, hvor motoren bliver fyldt op, og hvor benzinen opbevares.**
- **Undgå overfyldning af benzintanken (der bør ikke være benzin i påfyldnings-studsen). Kontroller, at tankdækslet er skruet korrekt fast efter påfyldningen.**
- **Pas på ikke at spilde benzin. Spildt benzin og benzindampe kan bryde i brand. Hvis der spildes benzin, skal området være helt tørt, inden motoren startes.**
- **Undgå hyppig eller længere tids kontakt benzin/hud og indånding af dampe. OPBEVARES UTILGÆNGELIGT FOR BØRN.**

Med motoren stoppet og vandpumpen stående på en plan vandret flade, tages tankdækslet af og benzinniveauet kontrolleres.
Påfyld benzin hvis niveauet er lavt.
Undgå at fylde benzintanken helt op. Fyld tanken så der ca. er 25 mm. mellem toppen af benzintanken og benzinen, så benzinen kan ekspandere. Det kan være nødvendigt at sænke benzinniveauet ved særlige driftsformer.
Efter påfyldning, forvis dig om, at tankdækslet er korrekt monteret.

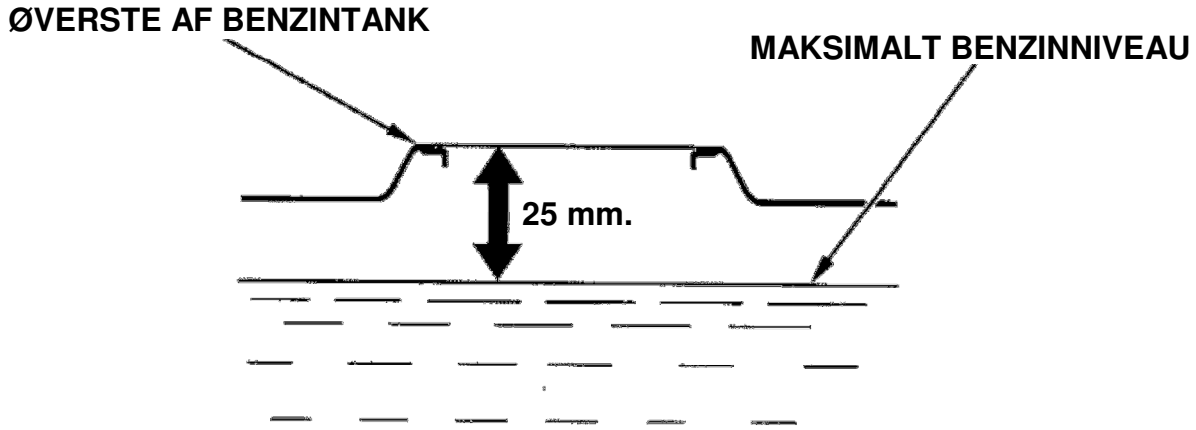

TANK INDHOLD: **WB20XT: 1,9 ltr.**
WB30XT: 3,1 ltr.

OBS:

- Benzin nedbrydes meget hurtigt afhængigt af faktorer som sollys, temperatur og tid.
  I værste fald kan benzinen nedbrydes indenfor 30 dage.
  Brug af nedbrudt benzin kan forårsage alvorlige skader på motoren (tilstoppet karburator, hængende ventiler).
  Sådanne skader, der skyldes nedbrudt benzin, er ikke dækket af Hondas garanti:

For at undgå ovenstående, bør nedenstående retningslinjer følges nøje:

- Anvend kun den anbefalede benzintype (se side 13).
- Anvend kun frisk benzin.
- For at mindske nedbrydningen, bør benzin altid opbevares i en godkendt benzindunk.
- Ved opbevaring i længere tid (mere end 30 dage), tøm benzintanken og karburatoren (se side 27).

BENZIN INDEHOLDENDE KARBURATORSPRIT

Hvis du beslutter at anvende benzin, der indeholder alkohol (gasohol), skal du forvisse dig om, at oktantallet for er mindst lige så høj, som det er foreskrevet for benzinen af Honda. Der findes to typer karburatorsprit - ætylalkohol og metanol.
Anvend aldrig benzin, der indeholder mere end 10 % ætylalkohol. Anvend aldrig en benzin/spritblanding, der ikke samtidigt indeholder korrosionsdæmpende tilsætningsstoffer. Anvend aldrig benzin, der indeholder mere end 5 % metanol, selvom det indeholder korrosions-dæmpende tilsætningsstof.

OBS:

- Beskadigelser i benzinsystemet eller problemer med motorens trækkraft, der skyldes brug af benzin med sprit, er ikke dækket af garantien.
  Honda kan ikke tiltræde anvendelse af benzin indeholdende sprit, da virkningen af dette ikke er fuldt ud belyst endnu.
- Inden køb af benzin fra en tankstation, du ikke er kendt med, bør du forsøge at finde ud af om benzinen indeholder sprit, og hvis den indeholder sprit, da hvilken art og mængde.
  Hvis du under drift med benzin indeholdende sprit eller benzin, der muligvis indeholder sprit, bemærker nogen uregelmæssigheder, skift straks til benzin du ved ikke indeholder sprit.

5. KONTROLLER LUFTFILTRET

Skru fløjmøtrikken af og fjern skiven og luftfilterdækslet.
Kontroller luftfiltret for snavs og tilstopning. Rens luftfiltret, hvis det er nødvendigt (se side 23).

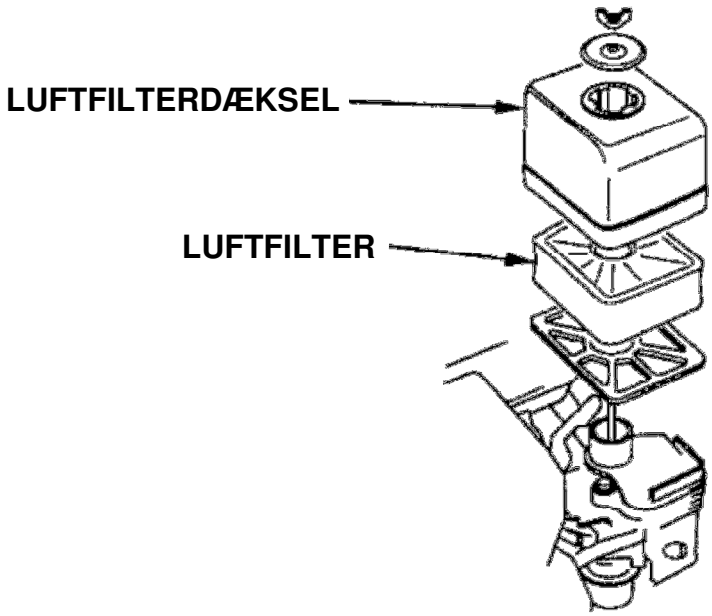

BEMÆRK:

- Lad aldrig vandpumpen køre uden luftfilter. Det vil forårsage kraftig slitage på motoren fra urenheder, som støv og sand, der suges ind i karburatoren og ind i motoren.

6. KONTROLLER SPÆDEVANDET

Pumpehuset skal være fyldt op med vand inden start af motoren.

BEMÆRK:

- Anvend aldrig vandpumpen uden påfyldt spædevand i pumpehuset, vandpumpen vil blive overophedet. Yderligere drift med vandpumpen uden vand vil ødelægge akseltætningen i vandpumpen. Hvis vandpumpen er kørt tør, stop motoren med det samme og lad vandpumpen køle ned, inden der påfyldes spædevand.

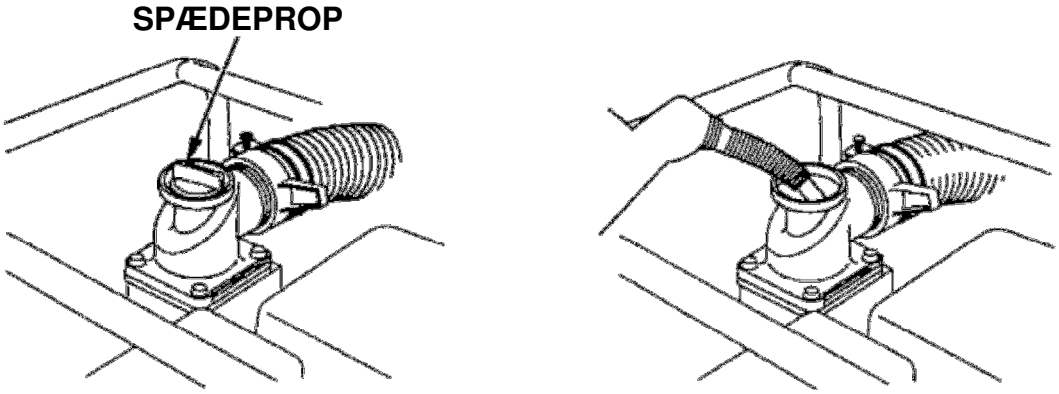

5. START AF VANDPUMPEN

1. Åben benzinhanen.
2. Luk chokeren.

OBS:

- Anvend ikke chokeren, når motoren er varm eller lufttemperaturen er høj.

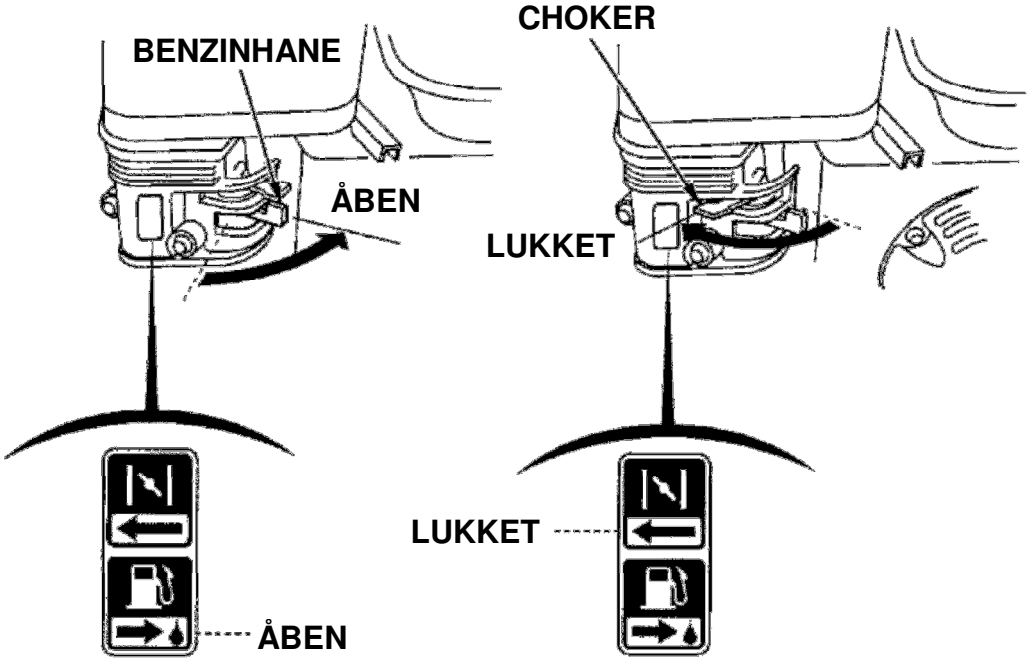

3. Drej tændingskontakten hen i kørestilling.

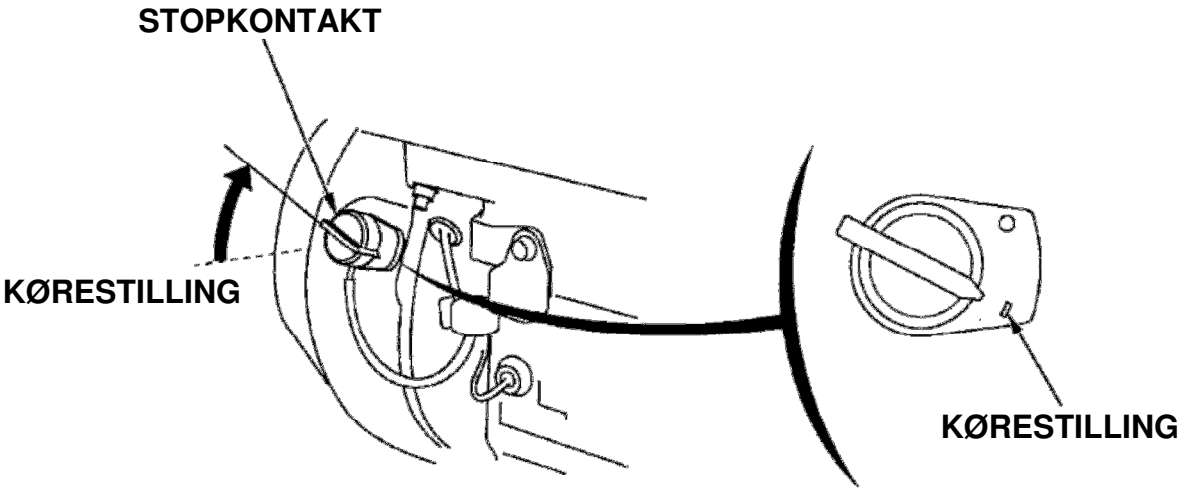

4. Skub gasreguleringen lidt til venstremod fuldgas.

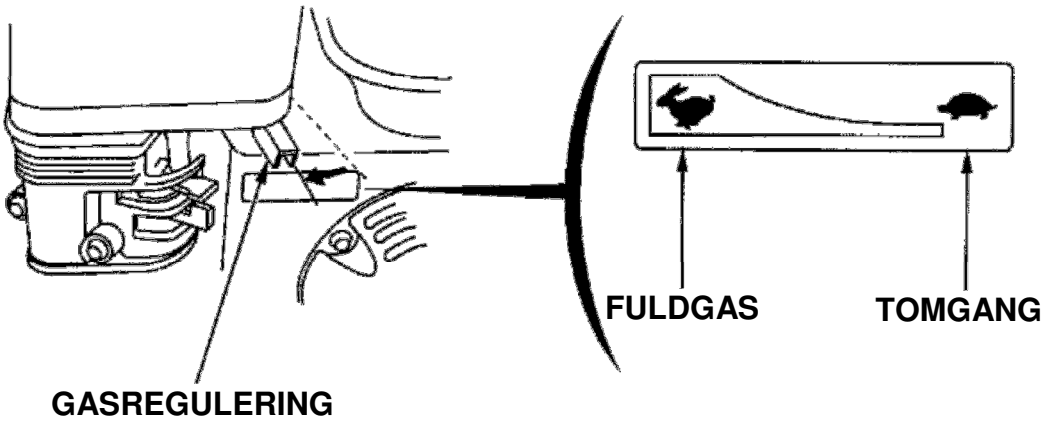

5. Træk i starthåndtaget, indtil du mærker modstand og træk derefter hurtigt til i pilens retning, som vist.

BEMÆRK:

- Undgå at starthåndtaget farer tilbage. Før det langsomt tilbage med hånden, for at undgå skader på rekylstarteren.

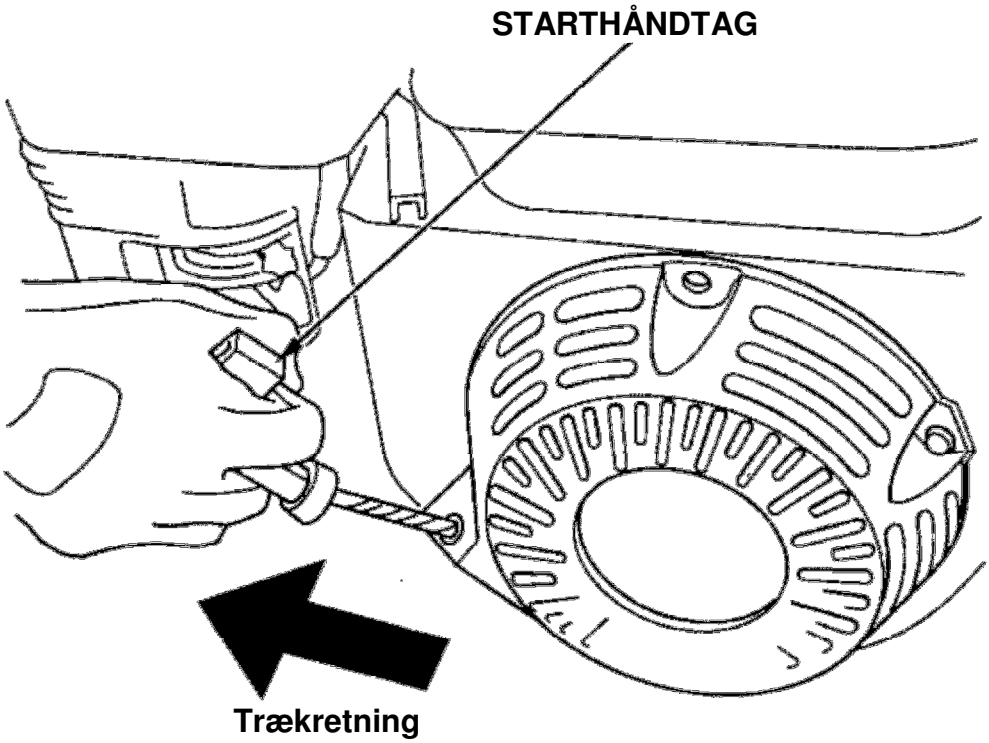

6. Hvis chokeren har været anvendt til start af vandpumpen skubbes den gradvist tilbage i åben position, efterhånden som motoren varmer op.

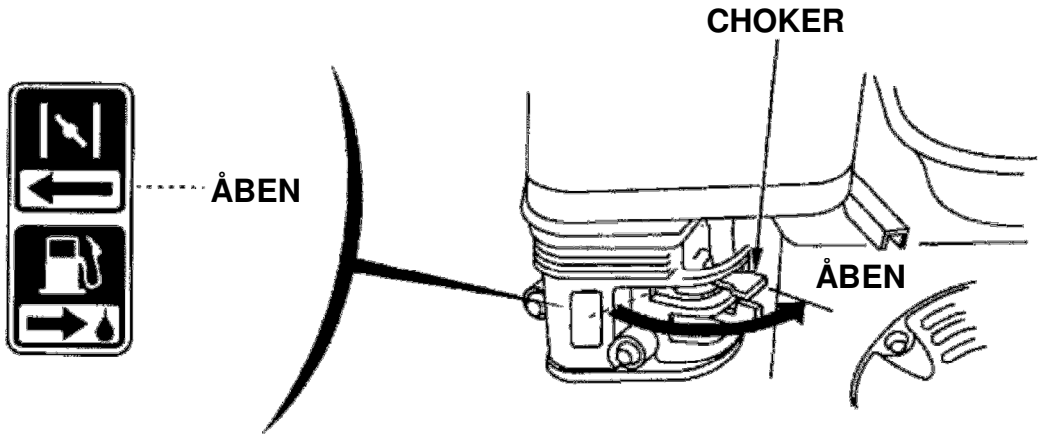

ANVENDELSE AF VANDPUMPEN I STORE HØJDER

Ved anvendelse af vandpumpen i store højder vil standard blandingen af benzin og luft blive for fed. Ydelsen fra motoren vil mindskes og benzinforbruget vil øges. En alt for fed benzinblanding vil også sode tændrøret og gøre start af motoren vanskelig.

Ydelsen under drift i stor højde kan forbedres ved en specifik modifikation af karburatoren. Hvis du altid skal anvende vandpumpen i højder over 1.500 mtr. over havets overflade, bør din autoriserede Honda forhandler udføre denne modifikation.

Selv med korrekt karburatormodifikation vil motorens ydelse mindskes med ca. 3,5 % for hver 300 mtr. højden øges. Ydelsen vil dog være større end uden eventuel modifikation.

BEMÆRK:

- Drift med vandpumpen i under 1.500 mtr. højde med en modificeret karburator, vil resultere i mindsket ydelse, overophedning og eventuelt kraftige skader på motoren, grundet en for mager benzin/luftblanding. Ved anvendelse i lavere højder, bør din autoriserede Honda forhandler føre karburatoren tilbage til fabriksindstillingen.

BEMÆRK:

- Anvend aldrig vandpumpen til mudret vand, spildolie, vin, etc.

Efter start af motoren, skub gasreguleringen over mod fuldgas for hurtigere selvansugning og kontroller vandpumpens afgangsslange.

Vandpumpens ydelse justeres med motorens omdrejninger. Skubbes gasreguleringen over mod fuldgas vil vandpumpens ydelse øges og når gasreguleringen skubbes tilbage mod tomgang vil vandpumpens ydelse mindskes.

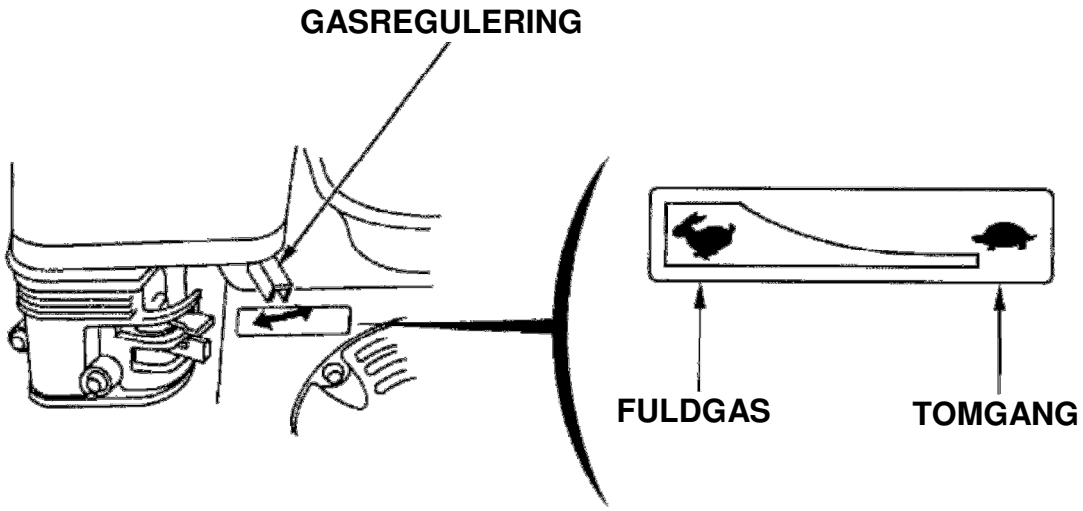

7. STOP AF VANDPUMPEN

For at stoppe motoren i et nødtilfælde, drejes stopkontakten over på stop. Under normale driftsformer følg nedenstående procedure.

1. Skub gasreguleringen helt til højre ned i tomgang.
2. Drej tændingskontakten hen på stop.

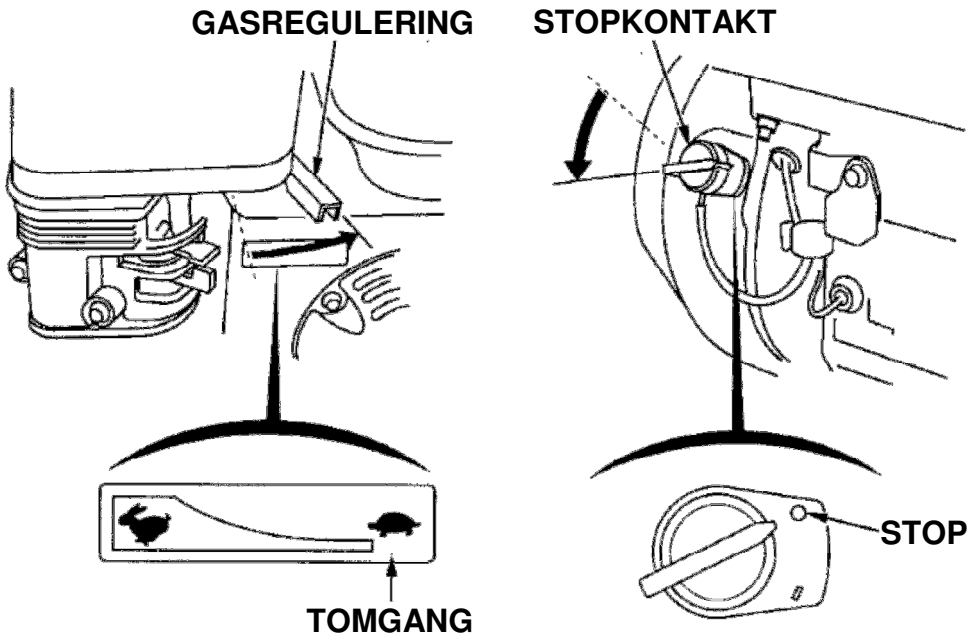

3. Luk benzinhanen.

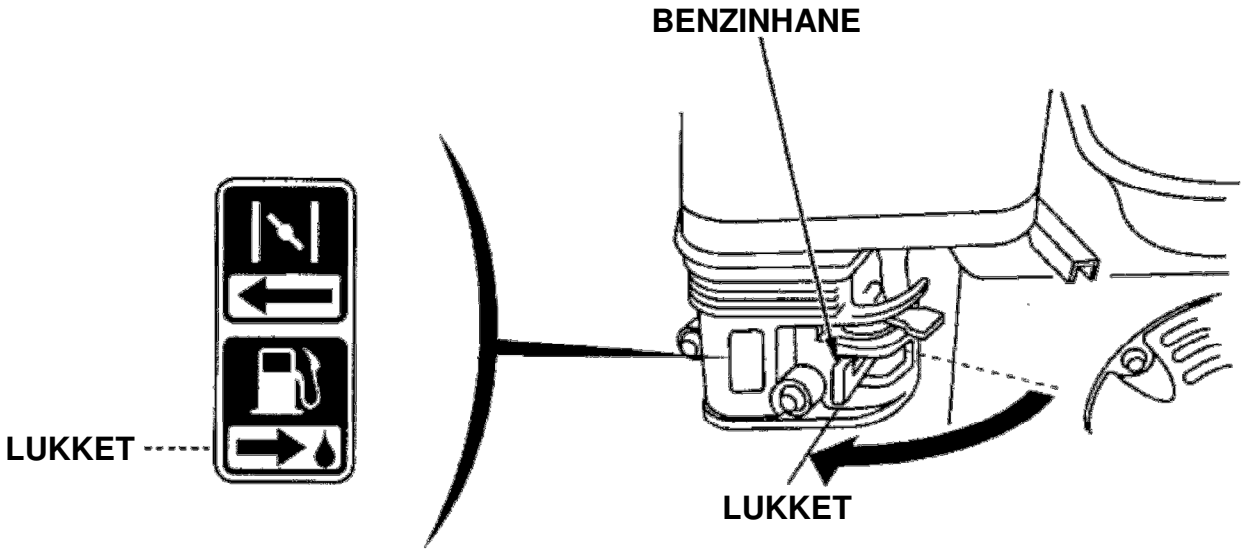

Periodisk eftersyn og justering af vandpumpen er vigtigt for at sikre vandpumpen maksimal ydelse og levetid. Regelmæssig vedligeholdelse vil også forlænge vandpumpens levetid. Nødvendige serviceintervaller og vedligeholdelseskrav er beskrevet nederst på siden.

ADVARSEL:

- **Stop vandpumpen før nogen form for vedligeholdelse udføres. Hvis vandpumpen skal køre, sørg for god ventilation. Udstødningsgas indeholder giftig kulilte. Indånding kan resultere i tab af bevidsthed og muligvis dødsfald.**

BEMÆRK:

- Hvis vandpumpen har været anvendt til saltvand, etc., rengøres den med rent vand umiddelbart efter brug for at mindske korrosion og fjerne aflejringer.
- Anvend kun originale Honda reservedele til vedligeholdelse og reparation. Brug af uoriginale reservedele kan beskadige vandpumpen.

SERVICESKEMA

HYPPIGHED (3) Regelmæssig vedligeholdelse udføres ved hver angiven måned eller driftstime afhængig af, hvad der kommer først.		Daglig	Efter første måned eller 20 timer	Hver 3. måned eller hver 50 timer	Hver 6. måned eller hver 100 timer	Hvert år eller hver 300 timer
Motorolie	Kontrol	O				
	Skift		O		O	
Luftfilter	Kontrol	O				
	Skift			O (1)		
Tændrør	Kontrol				O	
	Justér				O	
	Skift					O
Gnistfanger (Visse typer)	Rengør				O	
Tomgangshastighed	Kontrol					O (2)
	Justér					O (2)
Ventilspillerum	Kontrol					O (2)
	Justér					O (2)
Forbrændingskammer	Rengør	Efter hver 500 timer (2)				
Benzintank og filter	Rengør				O (2)	
Benzinslange	Kontrol	Hvert 2. år (Udskift om nødvendigt) (2)				
Pumpehjul	Kontrol					O (2)
Pumpehus	Kontrol					O (2)
Ventil i vandpumpe	Kontrol					O (2)

OBS:

(1) Renses oftere under drift med støvede forhold.
(2) Bør foretages af din autoriserede Honda forhandler, medmindre du har det rigtige værktøj og mekanisk kunnen. Se Honda's værkstedshåndbog.
(3) Ved professionel anvendelse, kontroller driftstimer for korrekte vedligeholdelses-intervaller.

1. MOTOROLIESKIFT

Olieaftapning foretages, mens motoren stadig er varm, for at sikre hurtig og fuldstændig tømning.

1. Skru oliepåfyldningsproppen og oliepind/proppen af og aftap motorolien.
2. Monter olieaftapningsproppen igen og spænd den fast.
3. Fyld op med den anbefalede motorolie (se side 12), og kontroller olieniveauet.

MOTOROLIE INDHOLD: WB20XT: 0,56 ltr.
WB30XT: 0,58 ltr.

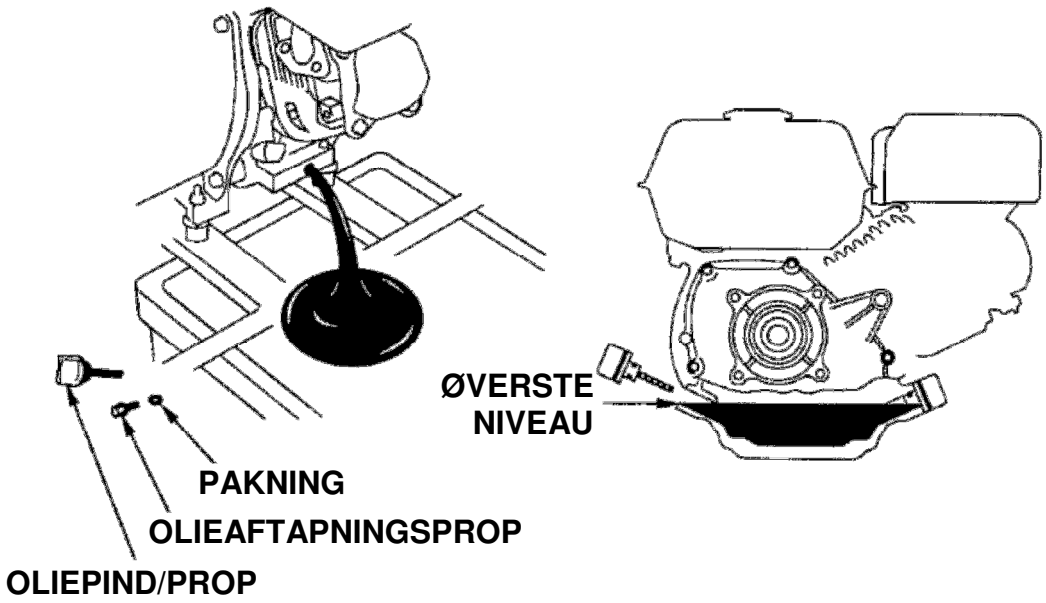

Vask dine hænder med vand og sæbe efter arbejdet med motorolien.

OBS:

- Skil dig af med den brugte motorolie på en miljømæssig, forsvarlig måde. Du kan eventuelt hælde motorolien tilbage i en beholder, der kan lukkes og aflevere den hos din lokale benzinforhandler. Undlad at smide beholderen væk sammen med dit almindelige affald eller at hælde olien ud på jorden.

2. VEDLIGEHOLDELSE AF LUFTFILTER

Et snavset luftfilter vil forhindre luften i at komme ind i karburatoren. For at modvirke karburator-fejl skal luftfiltret renses jævnligt. Rens luftfiltret oftere ved brug i støvede områder.

ADVARSEL:

- **Anvend aldrig benzin eller anden brandfarlig væske til at rense filtret i. De er brand-farlige og kan eksplodere under særlige forhold.**

BEMÆRK:

- Lad aldrig vandpumpen køre uden luftfilter. Det vil forårsage kraftig slitage på motoren fra urenheder, som støv og snavs, der suges ind i den.

1. Skru fløjmøtrikken af, fjern luftfilterdækslet og tag luftfiltret af.
2. Rengør luftfiltret i en ikke brandfarlig rensevæske og lad det tørre godt.
3. Dyp luftfiltret i ren motorolie og pres overskydende olie ud.
4. Monter luftfiltret og luftfilterdækslet igen.

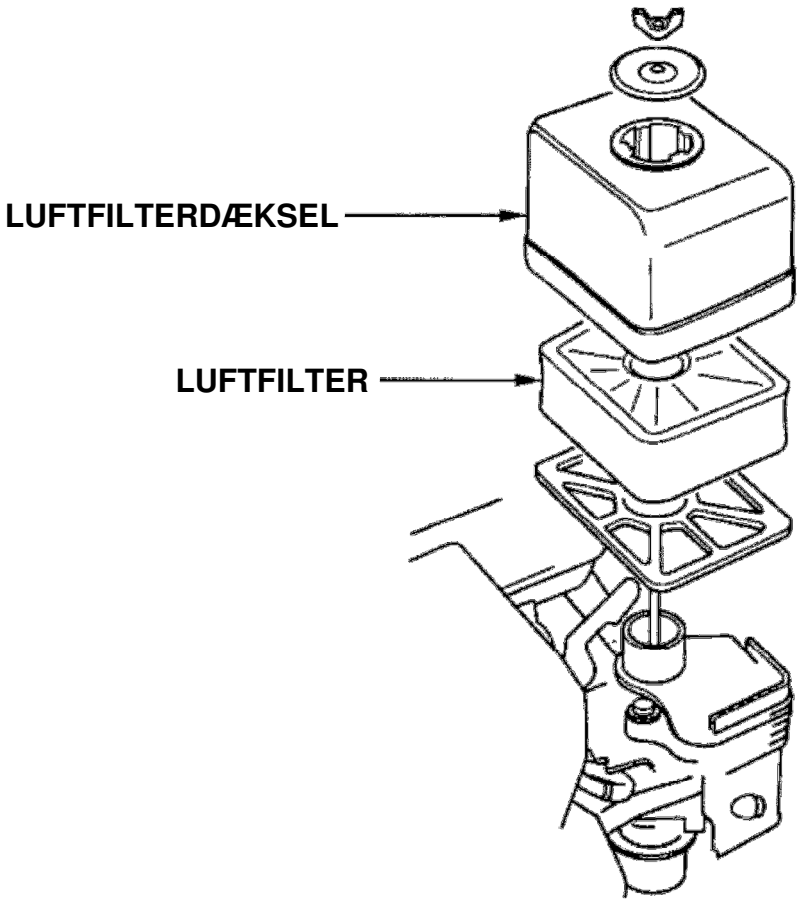

3. VEDLIGEHOLDELSE AF TÆNDRØR

ANBEFALEDE TÆNDRØR: BPR6ES (NGK)
W20EPR-U (DENSO)

For at sikre korrekt motordrift, skal tændrørets elektrodeafstand være korrekt og tændrøret fri for koksaflejringer.

1. Tag tændrørshætten af og skru tændrøret ud med en tændrørsnøgle.

ADVARSEL:

- **Hvis vandpumpen lige har kørt, vil lydpotten være meget varm. Pas på ikke at berøre lydpotten.**

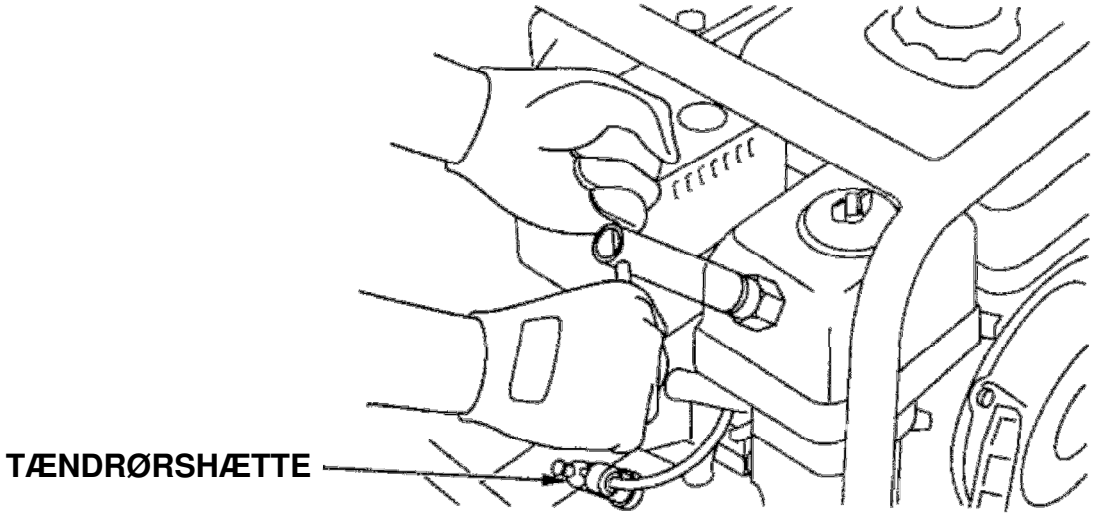

2. Undersøg tændrøret. Smid det væk, hvis er slidt eller porcelænet er krakeleret eller revnet. Rengør tændrøret med en stålbørste, hvis det kan anvendes igen.
3. Mål elektrodeafstanden med en tændrørssøger.
   Justér elektrodeafstanden ved at bøje sideelektroden.
   Korrekt elektrodeafstand er 0,7 ~ 0,8 mm.

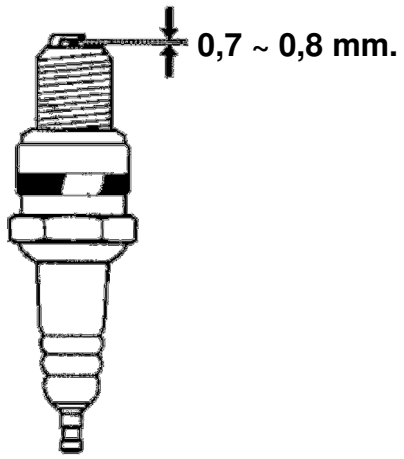

4. Kontroller om pakningen på tændrøret er i orden, skru tændrøret i med hånden, for at undgå at skrue det skævt i gevindet.

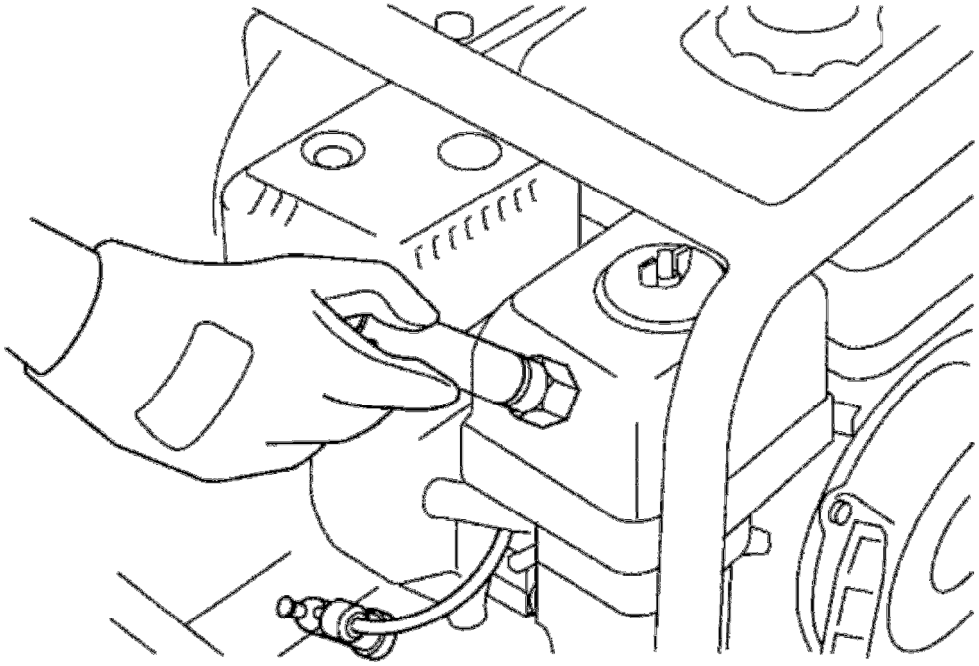

OBS:

- Efter et nyt tændrør er monteret med hånden, spændes det ½ omgang yderligere for at tætne pakningen.
  Hvis et tidligere anvendt tændrør bruges igen, spændes det kun ⅛ ~ ¼ omgang for at tætne pakningen.

BEMÆRK:

- Tændrøret skal spændes korrekt, et tændrør, der ikke er spændt korrekt, kan blive meget varmt og kan beskadige motoren.

4. GNISTFANGER (Visse typer)

ADVARSEL:

- **Lydpotten bliver under drift meget varm og forbliver varm noget tid efter motoren er stoppet. Pas på ikke at berøre lydpotten mens den er varm. Lad lydpotten køle af inden start på vedligeholdelse af gnistfangeren.**

1. Skru de to 8 mm. møtrikker af og tag lydpotten af.
2. Skru de fire 5 mm. selvskærende skuer ud og fjern skærmen over lydpotten.
3. Skru den 4 mm. skrue, der holder gnistfangeren, ud og træk gnistfangeren ud af lydpotten.

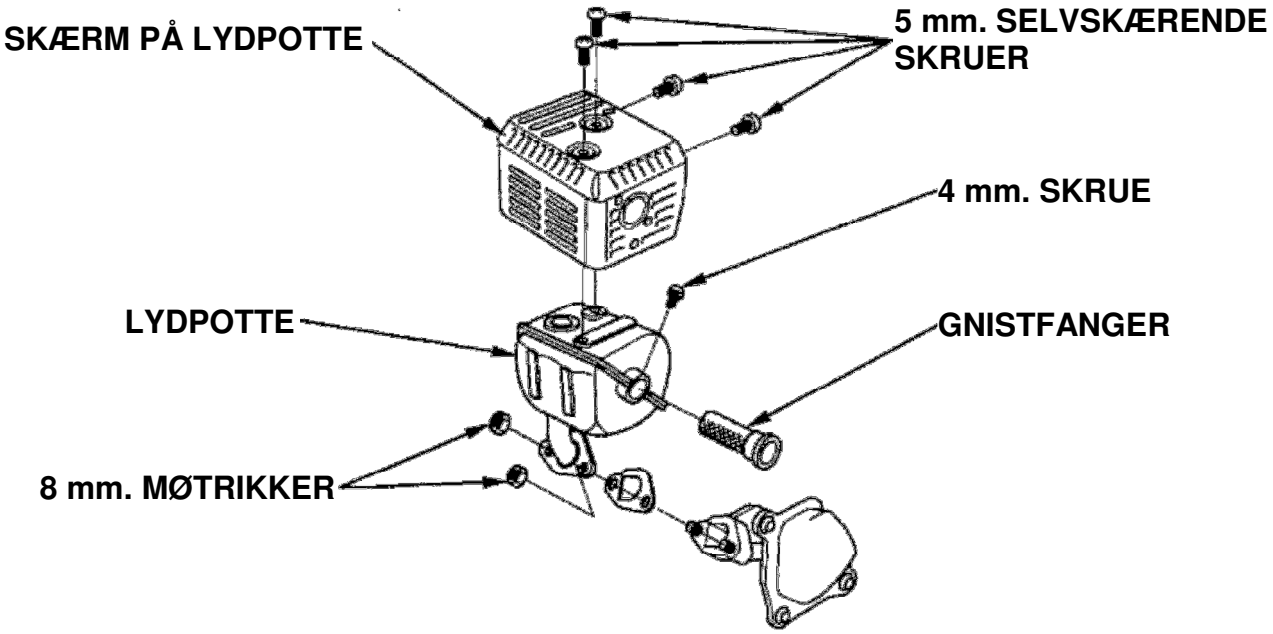

4. Anvend en stålbørste til at fjerne koksaflejringerne fra nettet på gnistfangeren. Pas på ikke at beskadige nettet.

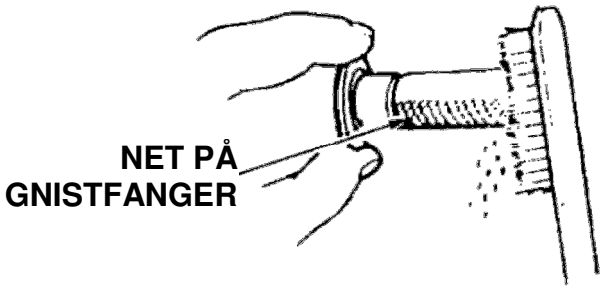

BEMÆRK:

- Nettet på gnistfangeren skal være fri for revner og huller. Udskift gnistfangeren om nødvendigt.

5. Monter gnistfangeren, skærmen på lydpotten og lydpotten i omvendt rækkefølge af adskillelsen.

ADVARSEL:

- **For at undgå alvorlige forbrændinger og brandfare, lad vandpumpen køle af inden den transporteres og stilles til opbevaring.**
- **Når vandpumpen transporteres, skal benzinhanen lukkes og vandpumpen holdes vandret for at undgå spild af benzin. Benzindampe og spildt benzin kan antændes.**

Følgende ting skal udføres, før opbevaring af vandpumpen i en længere periode;

1. Opbevar vandpumpen på et tørt og støvfrit sted.
2. Rengør vandpumpen indvendig…
   Aflejringer vil samle sig i pumpehuset, hvis vandpumpen har været anvendt til mudret, sandet og urent vand.
   Pump rent vand igennem vandpumpen inden motoren stoppes, derved kan det undgås, at pumpehjulet beskadiges, når vandpumpen atter starters. Efter gennemskylningen, skrues aftapningsproppen ud, der aftappes så meget vand, som muligt fra pumpehuset og derefter monteres aftapningsproppen igen.
3. Aftap benzinen.
   a. Luk benzinhanen, skru aftapningsskruen i svømmerhuset løs og tøm benzinen fra karburatoren i en passende beholder.
   b. Åben benzinhanen og aftap benzinen fra benzintanken i beholderen.
   c. Spænd derefter aftapningsskruen fast.

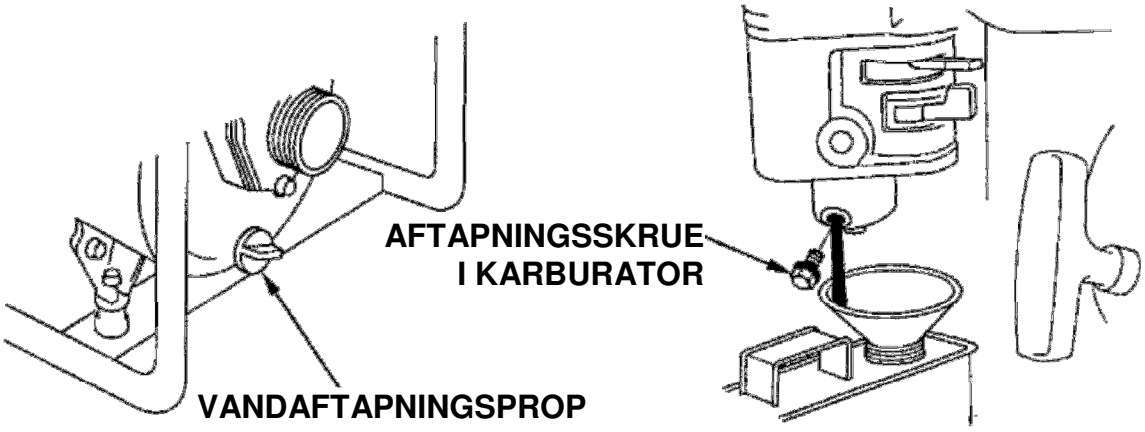

4. Skift motorolien.
5. Skru tændrøret ud og kom ca. en skefuld ren motorolie ned i tændrørshullet. Træk nogle gange i starthåndtaget for at fordele olien i cylinderen, derefter monteres tændrøret igen.
6. Træk i starthåndtaget, indtil du mærker modstand; stemplet kommer op i kompressionsslaget. I denne position er både indsugnings- og udstødningsventilen lukket. Når vandpumpen opbevares sådan, forhindres rustdannelser på ventilerne.

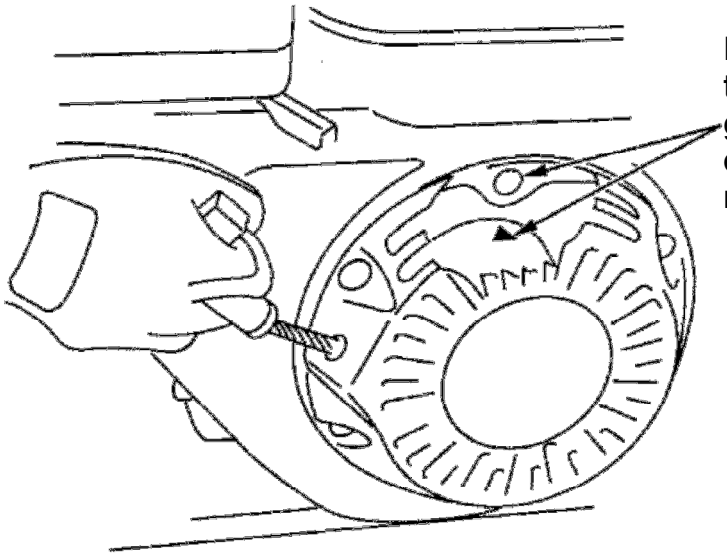

Roter motoren så det trekantede mærke på gribehjulet er ud for det øverste hul i rekylstarteren.

7. Dæk vandpumpen til, som beskyttelse mod støv.

VANDPUMPEN KAN IKKE STARTE:

1. Er der tilstrækkelig benzin?
2. Er benzinhanen åben?
3. Kommer der benzin til karburatoren?
   For at kontrollere skrues karburatorens aftapningsskrue løs.

ADVARSEL:

- **Hvis der spildes benzin, skal området være helt tørt, inden tændrøret kontrolleres eller vandpumpen startes. Spildt benzin og benzindampe kan antændes.**

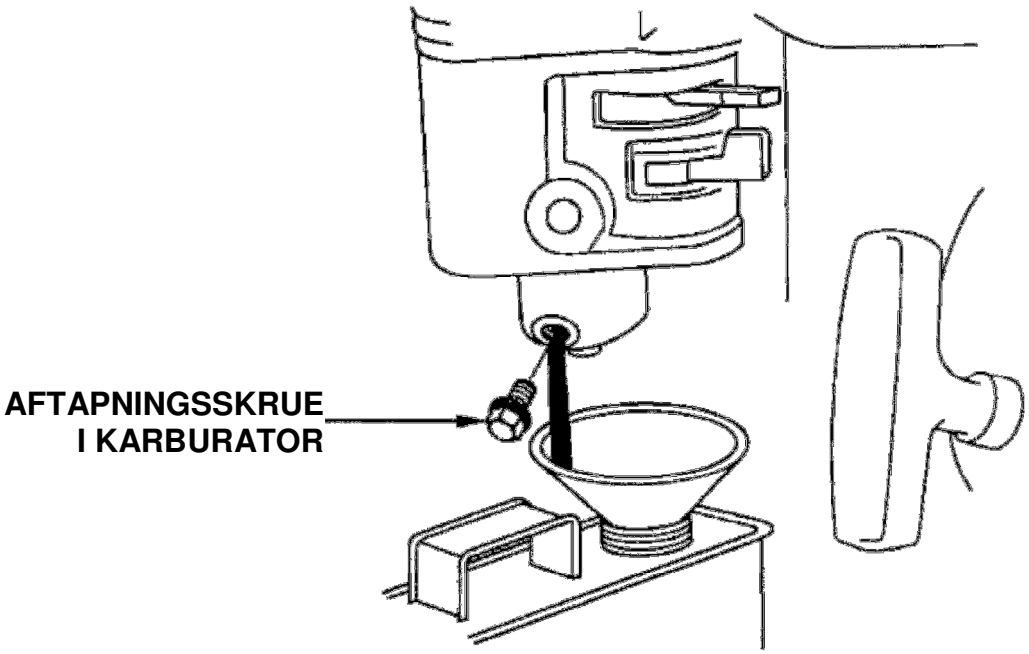

4. Er tændingskontakten i kørestilling?
5. Er der tilstrækkelig olie på motoren?
6. Er tændrøret i orden?
   Skru tændrøret ud og kontroller det. Rengør tændrøret, justér elektrodeafstanden og tør det. Udskift om nødvendigt.
7. Hvis vandpumpen stadig ikke kan starte, bør du kontakte din autoriserede Honda forhandler.

NÅR VANDPUMPEN IKKE KAN PUMPE:

1. Er vandpumpen spædet?

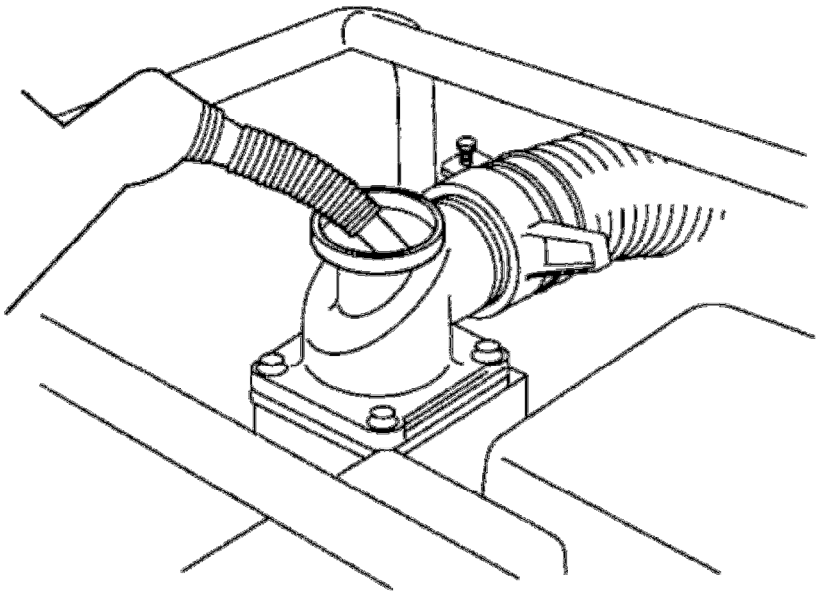

2. Er sugekurven blokeret?
3. Er spændbåndene spændt fast?
4. Er sugeslangen beskadiget?
5. Er sugehøjden for høj?
6. Hvis vandpumpen stadig ikke kan pumpe, bør du kontakte din autoriserede Honda forhandler.

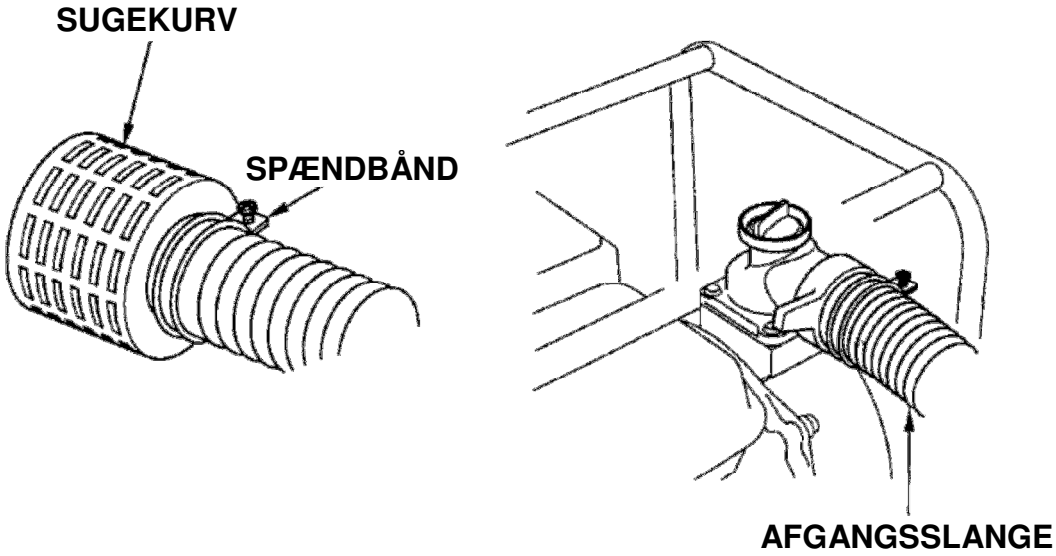

Model	WB20XT	WB30XT
Power produkt kode	WABT	WACT
Længde	455 mm.	510 mm.
Bredde	365 mm.	385 mm.
Højde	420 mm.	455 mm.
Vægt	21 kg.	27 kg.

MOTOR:

	WB20XT	WB30XT
Model	Honda GX120T1	Honda GX160T1
Type	4-takt topventilet encylindret	
Slagvolumen	118 cm³.	163 cm³.
Boring x slaglængde	60,0 x 42,0 mm.	68,0 x 45,0 mm.
Tankkapacitet	1,9 ltr.	3,1 ltr.
Netto ydelse (I henhold til SAE J1349*)	2,6kW/3.600 omdr. (3,5 hk./3.600 omdr.)	3,6kW/3.600 omdr. (4,9 hk./3.600 omdr.)
Maksimalt drejningsmoment (I henhold til SAE J1349*)	7,3 Nm./2.500 omdr. (0,74 kgm./2.500 omdr.)	10,3 Nm./2.500 omdr. (1,05 kgm./2.500 omdr.)
Kølesystem	Luftkølet	
Tændingssystem	Elektronisk tænding	
Omløbsretning	Mod uret	

(*) Ydelserne i denne betjeningsvejledning for motoren er opgivet i netto ydelse, som er testet på en GCV160E produktionsmotor og målt i henhold til SAE J1349 ved 3.600 omdr. (netto ydelse) og 2.500 omdr. maks. . drejningsmoment. Almindelig motorproduktion kan variere fra dette.
Aktuel ydelse for motoren monteret på det endelige produkt vil variere afhængigt af flere faktorer, der i blandt motoromdrejninger i opbygningen, omgivelserne, vedligeholdelsen og andre variabler.

VANDPUMPE:

	WB20XT	WB30XT
Sugestuds diameter	50 mm.	80 mm.
Afgangsstuds diameter	50 mm.	80 mm.
Motor omdrejninger	3.900 omdr. ± 100 omdr.	3.900 omdr. ± 100 omdr.
Maksimal løftehøjde	32 mtr.	28 mtr.
Maksimal sugehøjde	8 mtr.	8 mtr.
Maksimal ydelse	600 ltr./min.	1.100 ltr./min.
Kontinuerlig drift pr. tank	1 timer 54 minutter	2 timer 6 minutter

STØJ:

	WB20XT	WB30XT
Lydtryk ved brugers øre (Iflg. EN809 1998/AC 2001)	85 dB(A)	88 dB(A)
Usikkerhed	2 dB(A)	2 dB(A)
Støjniveau (Iflg. 2000/14/EU, 2005/88/EU)	99 dB(A)	104 dB(A)
Usikkerhed	2 dB(A)	2 dB(A)
Lydtryksniveau (iflg. Direktiv 2000/14/EU, 2005/88/EU)	101 dB(A)	106 dB(A)

OBS:

- Specifikationerne kan ændres uden varsel.