HONDA

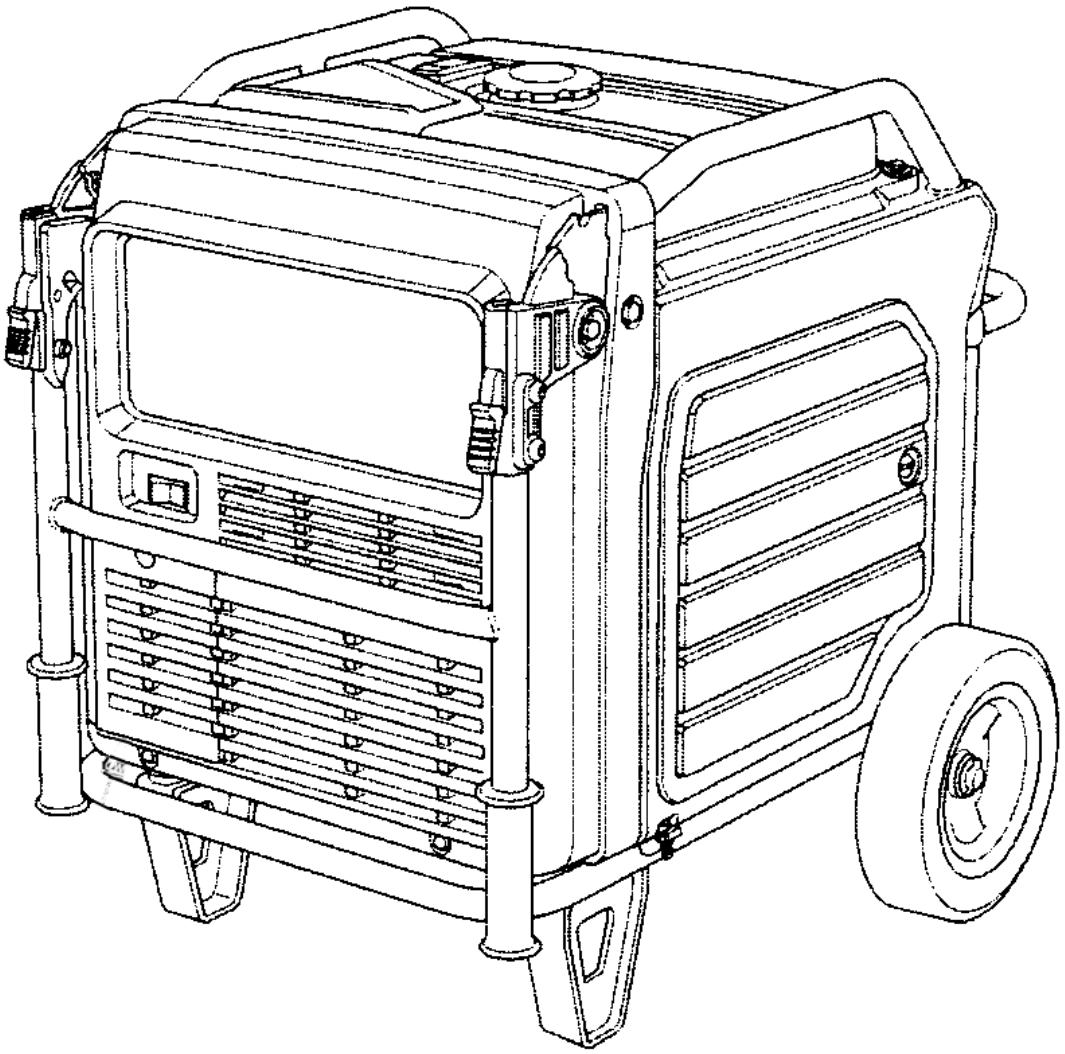

BETJENINGSVEJLEDNING

HONDA GENERATOR

EU70is

Oversættelse af den originale betjeningsvejledning.

ECOLOGY CONSCIOUS TECHNOLOGY

ECOLOGY CONSCIOUS TECHNOLOGY

”E-SPEC” mærkaten symboliserer de miljømæssige ansvarlige teknologier, der af Honda er anvendt til alle Power Equipment produkter og som viser vores vilje til at beskytte naturen til de kommende generationer.

⚠ ADVARSEL

- **Udstødningsgas indeholder giftig kulilte, der kan samles i skadelige mængder i lukkede rum. Indånding af kulilte kan forårsage tab af bevidsthed og dødsfald.**

- **Lad aldrig generatoren kører i lukkede rum eller bare delvist lukkede områder, hvor der opholder sig personer.**

Opbevar denne betjeningsvejledning i nærheden af generatoren, så du kan finde vejledning i den, når det er nødvendigt.
Betjeningsvejledningen bør betragtes som en del af generatoren og skal følge denne ved et eventuelt videresalg.

Informationer og specifikationer i denne betjeningsvejledning var gældende på tidspunktet for trykningen. Honda Motor Co. Ltd. forbeholder sig ret til ændringer uden varsel og uden forpligtelser.

- Illustrationerne kan variere i forhold til typen.

INTRODUKTION

Tillykke med valget af en Honda generator. Vi er sikre på, at du vil blive tilfreds med dit køb af en af de bedste generatorer på markedet.

Vi ønsker at hjælpe dig til at opnå det bedste resultat med din nye generator og til en sikker drift. Denne betjeningsvejledning indeholder alle informationer om hvordan dette gøres, læs den venligst omhyggeligt.

Når du læser betjeningsvejledningen vil du finde information med symbolet: OBS: Disse informationer er ment som en hjælp til, at du undgår at beskadige generatoren, andres ejendom eller miljøet.

Når din generator behøver vedligeholdelse ifølge serviceskemaet, husk på at din autoriserede Honda forhandler er specielt trænet til at udføre service på Honda generatorer. Din autoriserede Honda forhandler ønsker din fulde tilfredshed og vil med glæde besvare dine spørgsmål.

De bedste ønsker
Honda Motor Co. Ltd.

Din og andres sikkerhed er meget vigtig. Sikker anvendelse af denne generator er vigtig.

Til at hjælpe dig med informationer om sikkerheden, har vi placeret labels på generatoren og i denne betjeningsvejledning om anvendelsesprocedure og andre informationer. Disse informationer advarer dig om potentielle risici, der kan skade dig og andre.

Selvfølgelig er det ikke praktisk muligt at advare dig om alle risici, der er forbundet med anvendelse og vedligeholdelse af generatoren. Du må stole på din egen vurdering.

Du vil finde vigtige sikkerhedsinformationer i forskellige former, inklusiv;

- **Sikkerhedslabels** – på generatoren.
- **Sikkerhedsmeddelelser** – vist med et sikkerhedsadvarselssymbol ⚠ og et af tre signalord, FARE, ADVARSEL eller BEMÆRK.

Med disse signalord menes:

⚠ FARE	**Du vil blive slået ihjel eller alvorligt skadet hvis du ikke følge instruktionerne.**
⚠ ADVARSEL	**Du kan blive slået ihjel eller alvorligt skadet hvis du ikke følge instruktionerne.**
⚠ BEMÆRK	**Du kan blive alvorligt skadet hvis du ikke følge instruktionerne.**

- **Sikkerhedsoverskrifter** – som vigtig sikkerhedsinformation.
- **Sikkerhedsafsnit** – som sikkerhed med generatoren.
- **Instruktioner** – hvordan generatoren anvendes korrekt og sikkert.

Denne betjeningsvejledning er fyldt med vigtige sikkerhedsinformationer – læs dem omhyggeligt.

Denne betjeningsvejledning omhandler brugen og vedligeholdelsen af Honda generator EU70is.

INDHOLD

SIKKERHED MED GENERATOREN ..... 9.
VIGTIGE SIKKERHEDSINFORMATIONER ..... 9.
Brugerens ansvar ..... 9.
Risiko med kulilteforgiftning ..... 10.
Fare for elektriske stød ..... 10.
Risici for ild og forbrændinger ..... 10.
Forsigtighed med benzin ..... 11.
Beskyttelse mod eksplosion ..... 11.
Bortskaffelse ..... 11.
PLACERING AF SIKKERHEDSLABELS ..... 12.

PLACERING AF CE LABEL & STØJLABEL ..... 14.
CE LABEL & STØJLABEL ..... 14.

KONTROLGREB & FUNKTIONER ..... 15.
KOMPONENTER & PLACERING AF KONTROLGREB ..... 15.
KONTROLGREB ..... 17.
Tændingskontakt ..... 17.
Startkontakt ..... 17.
Starthåndtag ..... 17.
Økonomikontakt ..... 18.
Stik til paralleldrift ..... 18.
230 volt sikringer ..... 19.
Foldbart styr ..... 19.
Dæksler til vedligeholdelse ..... 20.
FUNKTIONER ..... 21.
Jordklemme ..... 21.
Kontrollampe for 230 volt ..... 22.
Advarselslampe for overbelastning ..... 22.
Advarselslampe for oliealarm/kontrol ..... 23.
i-Monitor ..... 24.
Tankmåler ..... 27.

INDEN ANVENDELSE ..... 28.
ER DU KLAR TIL START ..... 28.
Kendskab ..... 28.
ER DIN GENERATOR KLAR TIL START ..... 28.
Kontroller motoren ..... 29.
Batteridæksel ..... 29.

ANVENDELSE ..... 30.
FORHOLDSREGLER FOR SIKKER ANVENDELSE ..... 30.
START AF MOTOREN ..... 31.
STOP AF MOTOREN ..... 33.
START AF MOTOREN med FJERNBETJENING (Ekstra udstyr) ..... 34.
STOP AF MOTOREN med FJERNBETJENING (Ekstra udstyr) ..... 35.
230 VOLT DRIFT ..... 36.
230 volt forbrugere ..... 37.
230 VOLT PARALLELDRIFT ..... 39.
Forbrugere til 230 volt paralleldrift ..... 40.
ØKONOMIKONTROLSYSTEM ..... 41.
NØDSTRØMSFORSYNING TIL EN BYGNING ..... 42.
Tilslutning til en bygnings ledningsnet ..... 42.
Jordingssystem ..... 42.
Særlige krav ..... 42.

SERVICE PÅ GENERATOREN ..... 43.
DET VIGTIGE VED VEDLIGEHOLDELSE ..... 43.
SIKKERHED UNDER VEDLIGEHOLDELSE ..... 44.
Sikkerhedsregler ..... 44.
SERVICESKEMA ..... 45.
PÅFYLDNING AF BENZIN ..... 46.
ANBEFALET BENZIN ..... 47.
KONTROL AF NIVEAU PÅ MOTOROLIE ..... 48.
SKIFT AF MOTOROLIE ..... 49.
ANBEFALET MOTOROLIE ..... 50.
VEDLIGEHOLDELSE AF LUFTFILTER ..... 51.
RENGØRING AF SKUMFILTER ..... 52.
VEDLIGEHOLDELSE AF TÆNDRØR ..... 53.
VEDLIGEHOLDELSE AF GNISTFANGER ..... 55.
VEDLIGEHOLDELSE AF BATTERI ..... 56.
SIKRING ..... 59.

OPBEVARING ..... 60.
FORBEREDELSE TIL OPBEVARING ..... 60.
Rengøring ..... 60.
Tømning af benzintanken ..... 60.
Motorolie ..... 61.
Batteri ..... 61.
FORHOLDSREGLER UNDER OPBEVARING ..... 61.
ANVENDELSE EFTER OPBEVARING ..... 61.

TRANSPORT ..... **62.**

LØSNING PÅ UVENTEDE PROBLEMER ..... **63.**
MOTOREN KAN IKKE STARTE ..... 63.
MOTOREN MANGLER KRAFT ..... 63.
INGEN 230 VOLT PÅ STIKDÅSER ..... 63.

TEKNISK INFORMATION ..... **64.**
Placering af stelnummer ..... 64.
Specifikationer ..... 65.
Stikdåse ..... 66.

KLARGØRING ..... **67.**
SIKKERHED ..... 67.
Vigtigheden ved korrekt samling ..... 67.
Vigtige sikkerhedsforholdsregler ..... 67.
SAMLING ..... 68.
Udpakning ..... 68.
Løse dele ..... 68.
Montering af hjul ..... 68.
Batteri ..... 69.
Motorolie ..... 70.
Benzin ..... 70.
Batterispænding ..... 70.
INDEN ANVENDELSE ..... 70.

EKSTRA UDSTYR ..... **71.**
FJERNBETJENINGSSÆT ..... 71.
LØFTEBESLAG ..... 73.

ØVRIG INFORMATION ..... **74.**
HONDA ADRESSER ..... 74.
EGNE NOTATER ..... 77.

VIGTIGE SIKKERHEDSINFORMATIONER

Honda's generatorer er udformet med henblik på anvendelse med elektrisk udstyr der har et passende strømkrav. Andre former for anvendelse kan resultere i personskader og/eller skader på generatoren og andres ejendele.
De fleste uheld kan undgås hvis du følger instruktionerne i betjeningsvejledningen og på generatoren. De mest almindelige uheld er beskrevet nedenfor sammen med den bedste måde at beskytte dig selv og andre på.

- Forsøg aldrig at modificere generatoren. Det kan føre til uheld og skader på generatoren og tilsluttet udstyr.
  - Tilslut aldrig et forlængerrør på udstødningen.
  - Udfør aldrig ændringer på indsugningssystemet.
  - Justér aldrig motorens omdrejningsregulator.
  - Afmonter aldrig kontrolpanelet og udfør aldrig ændringer på ledningsnettet.

Brugerens ansvar

- Lær hvordan generatoren stoppes hurtigt i nødstilfælde.

- Forstå anvendelsen af alle betjeningsgreb, 230 V stikdåser og tilslutninger.

- Kontroller at alle der anvender generatoren modtager korrekt instruktion inden brug. Lad aldrig børn betjene generatoren medmindre de er under opsyn af en voksen.

- Læs instruktionerne i betjeningsvejledningen for at lære om anvendelse af generatoren og om vedligeholdelse. Undladelse eller forkert betjening kan forårsage uheld, som f.eks. stød fra generatoren og indholdet af skadelige stoffer i udstødningsgasserne kan stige voldsomt.
  - Overhold alle gældende regler og regulativer, hvor generatoren anvendes.
  - Benzin og motorolie er giftigt. Følg instruktionerne fra producenten inden brug.
  - Placer generatoren på en plan, vandret flade inden anvendelse.
  - Anvend aldrig generatoren med nogen skærme afmonteret. Dine hænder og fødder kan fanges i generatorens dele og blive alvorligt skadet.
  - Kontakt din autoriserede Honda forhandler for adskillelse og service af generatoren, som ikke er beskrevet i betjeningsvejledningen.

SIKKERHED MED GENERATOREN

Risiko for kulilteforgiftning

Generatorens udstødningsgas indeholder giftig kulilte, som er en farveløs, lugtfri gas. Indånding af kulilte kan slå dig ihjel på få minutter. For at undgå kulilteforgiftning, følg disse instrukser når generatoren anvendes.

- Anvend kun generatoren udendørs, væk fra vinduer, døre og ventilation.
- Anvend aldrig generatoren inde i huse, garager, kældre, krybekældre eller andre delvist lukket rum.
- Få frisk luft og søg medicinsk hjælp omgående, hvis du har mistanke om at du har inhaleret kulilte.

Tidlige symptomer på kulilteforgiftning kan vise sig som hovedpine, træthed, åndenød, kvalme og svimmelhed. Fortsat udsættelse af kulilte kan medføre tab af koordination af muskler, tab af bevidstheden og derefter død.

Fare for elektriske stød

Generatoren producere tilstrækkelig elektricitet til at forårsage alvorlige stød, der kan være dødelige hvis den anvendes forkert.

- Anvend aldrig generatoren under fugtige betingelser. Hold generatoren tør.
  - Anvend den aldrig i regn - og snevejr.
  - Anvend den aldrig i nærheden af sprinklersystemer.
  - Anvend den aldrig når dine hænder er fugtige.
- Hvis generatoren opbevares udendørs, ubeskyttet for vind og vejr, bør alle elektriske dele på kontrolpanelet kontrolleres inden anvendelse. Fugt og is kan forårsage fejlstrøm og kortslutning i elektriske dele, hvilket kan forårsage elektriske stød med dødelig udgang.
- Tilslut aldrig generatoren, som nødstrømsanlæg til en bygnings ledningsnet, medmindre der installeres en afbryder, som isolerer den fra det offentlige ledningsnet, det må kun udføres af en autoriseret installatør og skal overholde alle gældende regler og bestemmelser.
- Paralleldrift må kun ske med et Honda godkendt parallelkabelsæt (ekstra udstyr) og kun tilslutning af en EU70is til en anden EU70is generator.

- Forbind aldrig to forskellige generatorer med hinanden.

Risici for ild og forbrændinger

Udstødningssystemet bliver så varmt at det kan antænde visse materialer.

- Hold generatoren mindst 1 meter væk fra bygninger og andet udstyr under drift.
- Luk aldrig generatoren inde under drift i nogen form for bygning.
- Hold brandbare materialer væk fra generatoren, når den er i drift.

Udstødningssystemet bliver under drift meget varmt og forbliver varmt en tid efter, at motoren er stoppet. Pas på ikke at berøre udstødningssystemet mens det er varmt. Lad motoren køle ned inden generatoren stilles til opbevaring indendørs.

Forsigtighed med benzin

Benzin er meget brandfarlig og benzindampe kan eksplodere.

- Påfyld aldrig benzin under drift.
- Lad motoren køle af inden påfyldning, hvis generatoren lige har kørt.
- Påfyld kun udendørs på steder med god ventilation og med motoren stoppet.
- Ryg aldrig i nærheden af benzin og undgå åben ild og gnister.
- Pas på ikke at overfylde benzintanken.
- Kontroller at eventuel spildt benzin er tørret helt op inden start af motoren.
- Opbevar altid kun benzin i en godkendt dunk.

Beskyttelse mod eksplosion

Generatoren er ikke sikret mod eksplosion.

Bortskaffelse

For at beskytte miljøet, må du aldrig bortskaffe en brugt generator, batterier, motorolie og lign. ved blot at kassere det samme med dit almindelige affald. Overhold alle gældende love og regulativer eller kontakt din autoriserede Honda forhandler for bortskaffelse af disse emner.

Bortskaf også brugt motorolie på en korrekt måde, som er forenelig med miljøet. Vi foreslår, at du bringer olien i en lukket beholder til din lokale servicestation for genindvinding. Smid aldrig motorolien ud samme med dit almindelige affald og hæld den aldrig ud på jorden.

En forkert bortskaffelse af et batteri kan skade miljøet. Kontakt altid de lokale myndigheder for korrekt bortskaffelse. Kontakt din autoriserede Honda forhandler for et originalt batteri til udskiftningen.

PLACERING AF SIKKERHEDSLABELS

Disse labels advarer dig imod en potentiel fare, der kan forvolde alvorlige skader. Læs disse sikkerhedslabels grundigt. Hvis en label falder af eller bliver svær at læse, kontakt din autoriserede Honda forhandler for udskiftning.

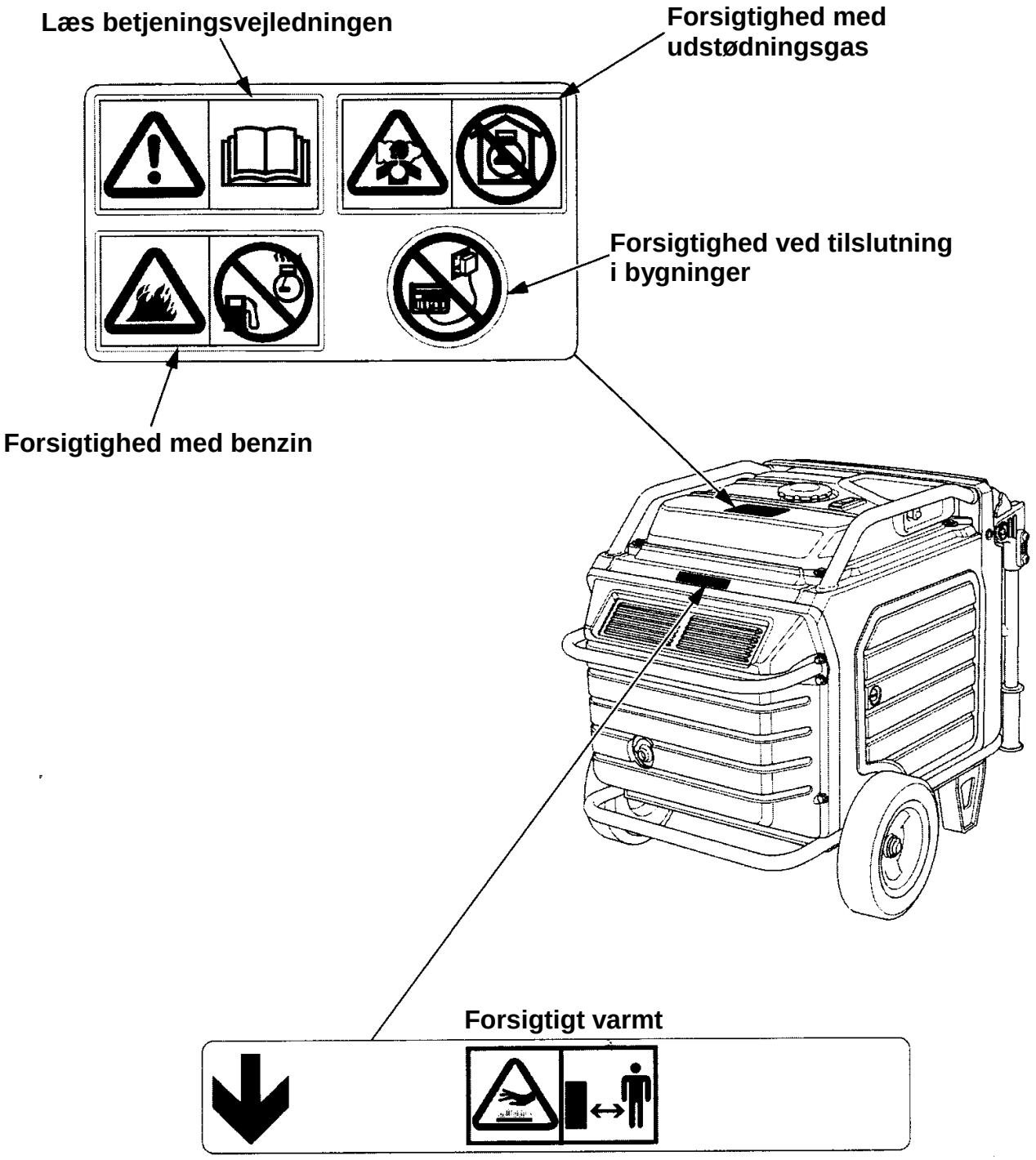

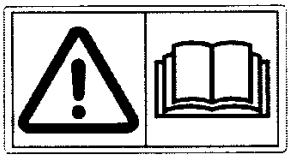

- Honda's generator er udformet med henblik på sikker og pålidelig drift, når den bruges i henhold til vejledningen og til formålet.
  Læs og forstå betjeningsvejledningen, inden generatoren tages i brug.
  Undladelse kan resultere i personskader eller skader på generatoren.

- Benzin er meget brandfarlig og eksplosivt.
  Stop motoren og lad den køle af inden opfyldning.

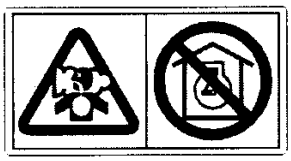

- Udstødningsgas indeholder giftig kulilte, en farveløs, lugtfri gas. Hvis kulilte indåndes kan det føre til tab af bevidsthed og død.
- Hvis du anvender generatoren køre i et lukket rum eller bare delvist lukket rum, kan luften du ånder ind indeholde en farlig mængde udstødningsgas.
- Anvend aldrig generatoren indendørs i en garage, hus eller nær åbne vinduer og døre.

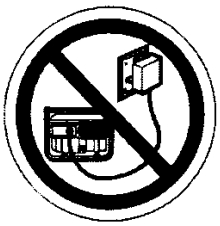

- Forkert tilslutning af generatoren til en bygnings ledningsnet kan lade spænding fra generatoren løbe tilbage i det offentlige ledningsnet.
  I sådanne tilfælde kan personer, der arbejder på ledningsnettet eller andre, som er i kontakt ledninger under et nedbrud få elektricitet gennem sig og generatoren kan eksplodere, brænde eller måske forårsage brand, når den offentlige strøm genetableres.
  Kontakt dit elektricitetsselskab eller en autoriseret installatør inden tilslutning af generatoren.

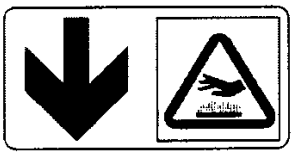

- Et varmt udstødningssystem kan forårsage alvorlige forbrændinger.
  Undgå kontakt med hvis vandpumpen lige har kørt.

CE LABEL & STØJLABEL

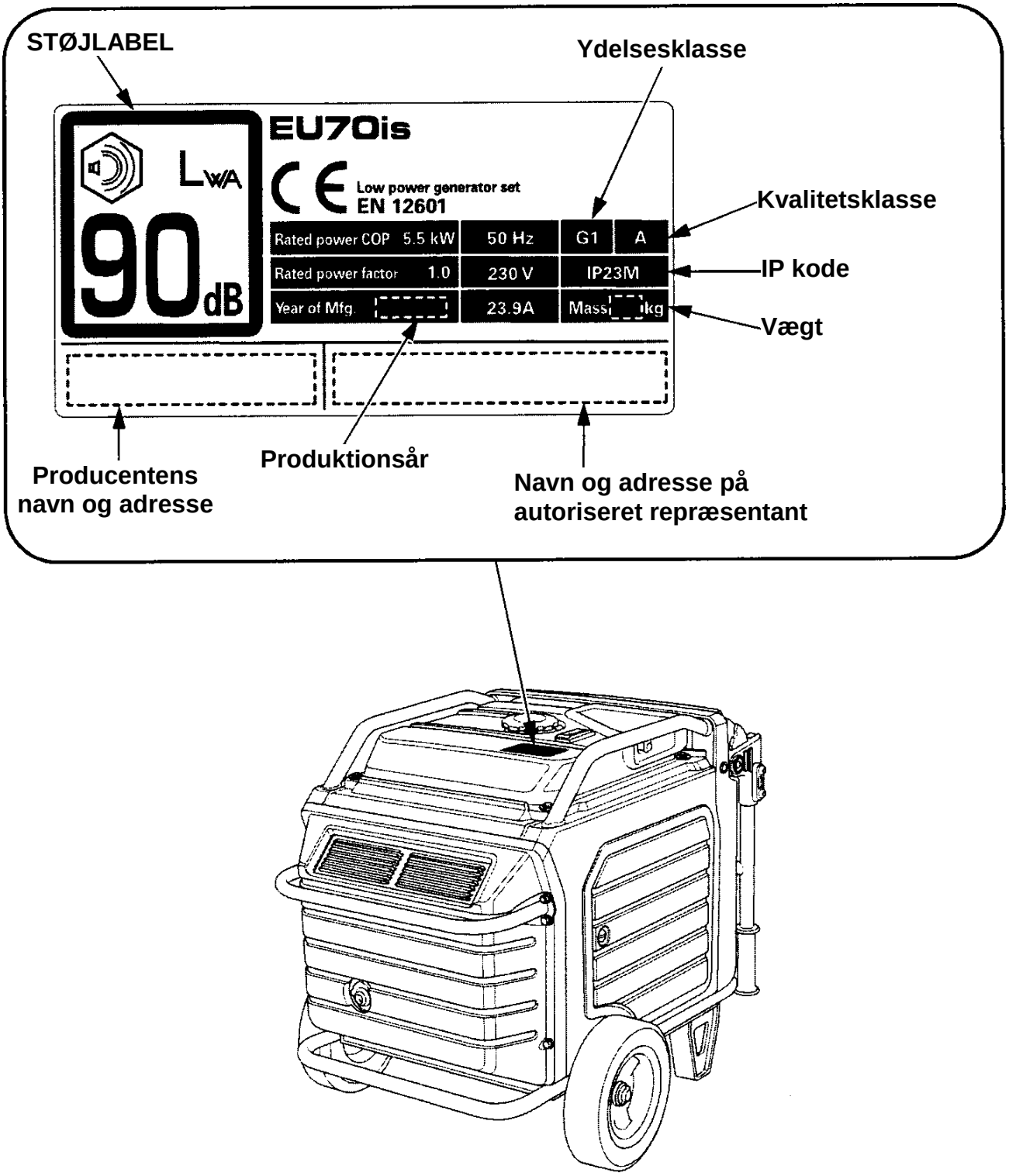

Navn og adresse på producent og autoriseret repræsentant er beskrevet i EU Overensstemmelseserklæringen (se original betjeningsvejledning)

KOMPONENTER & PLACERING AF KONTROLGREB

Brug illustrationerne på de næste sider til placering og identificering af de mest anvendte kontrolgreb.

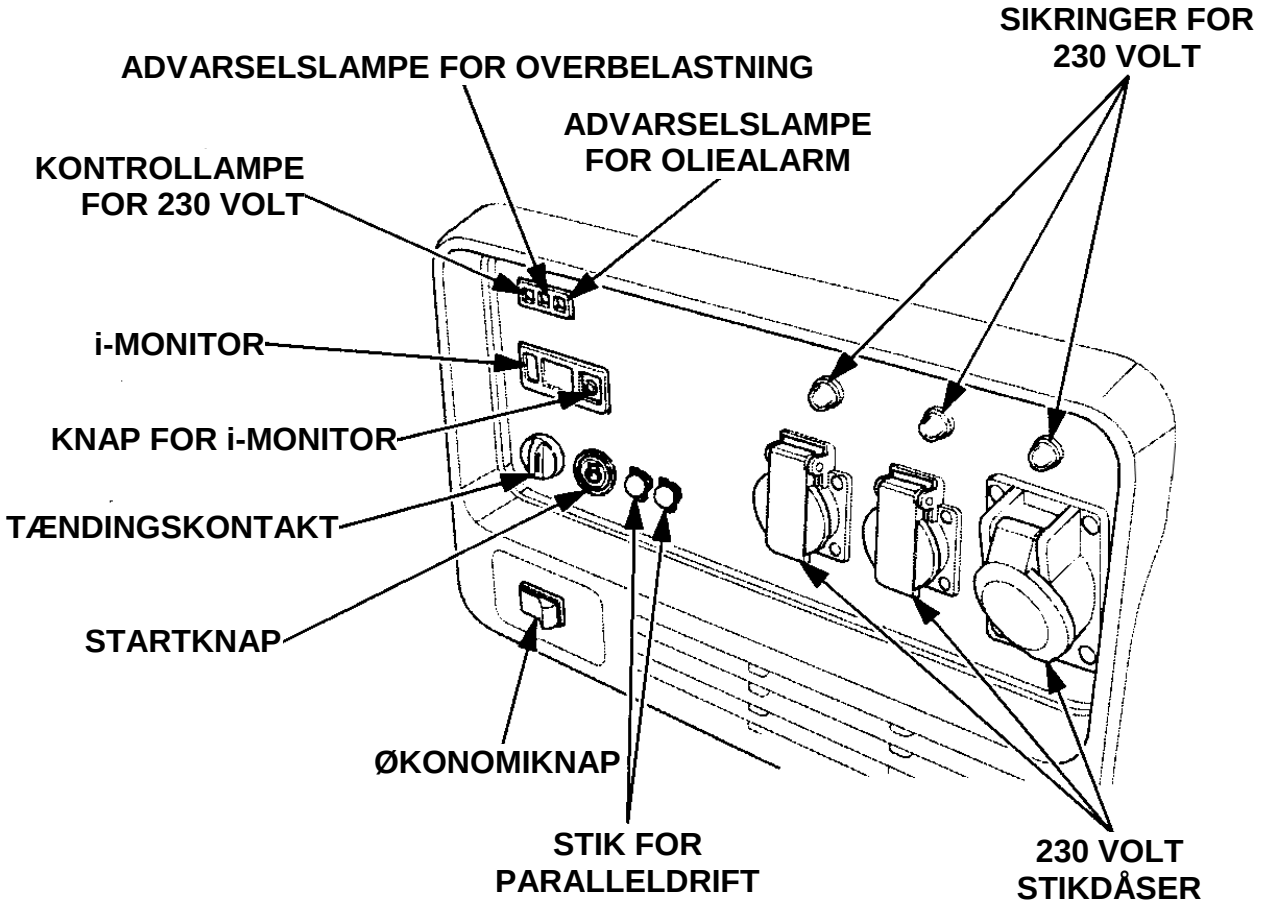

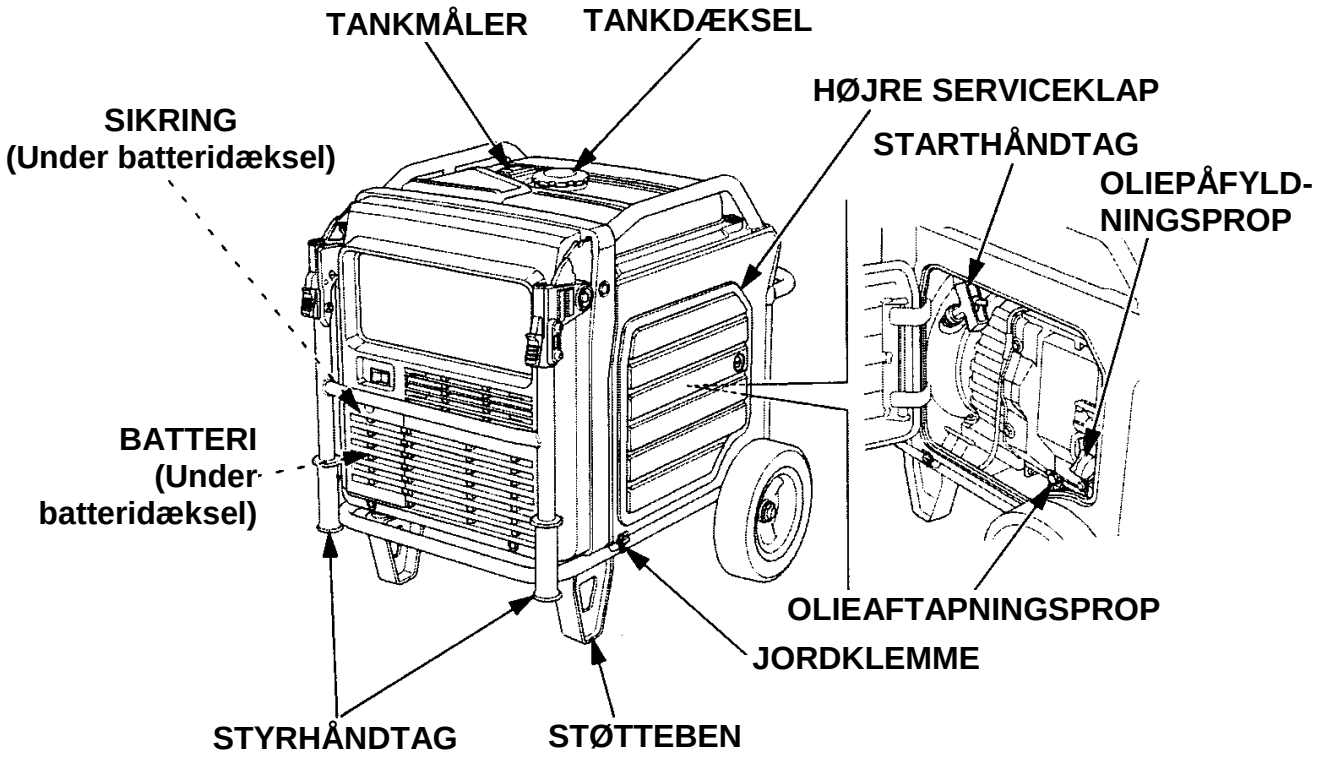
TANKMÅLER
TANKDÆKSEL
HØJRE SERVICEKLAP
SIKRING
(Under batteridæksel)
STARTHÅNDTAG
OLIEPÅFYLD-
NINGSPROP
BATTERI
(Under
batteridæksel)
OLIEAFTAPNINGSPROP
JORDKLEMME
STYRHÅNDTAG
STØTTEBEN

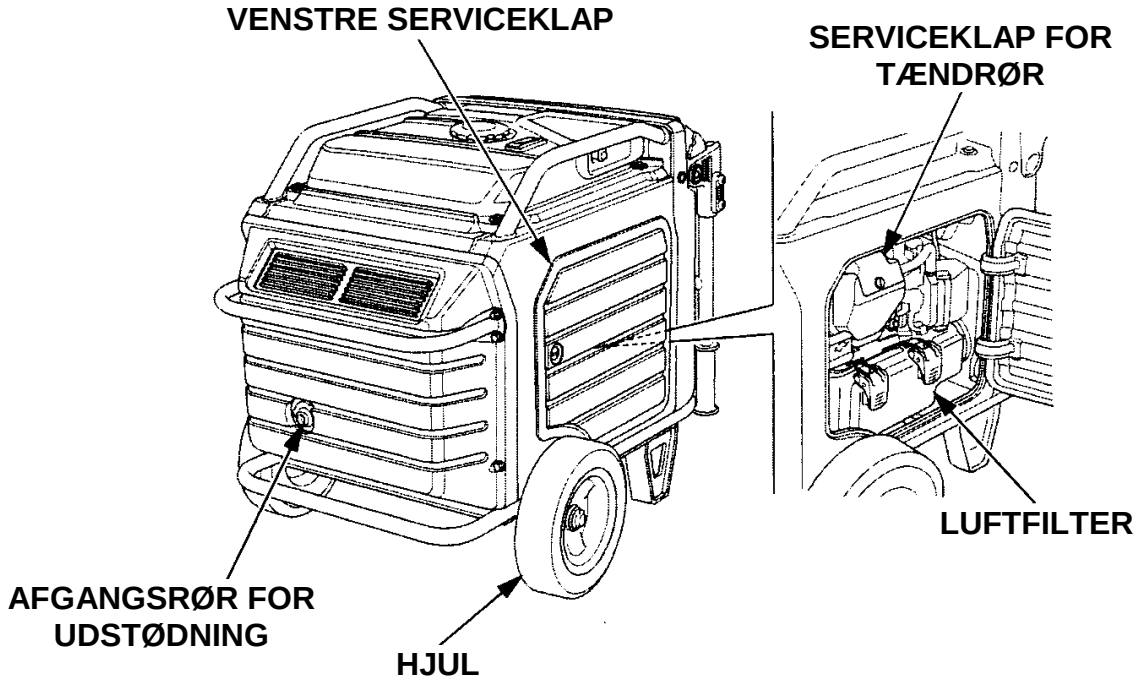
VENSTRE SERVICEKLAP
SERVICEKLAP FOR
TÆNDRØR
LUFTFILTER
AFGANGSRØR FOR
UDSTØDNING
HJUL

KONTROLGREB

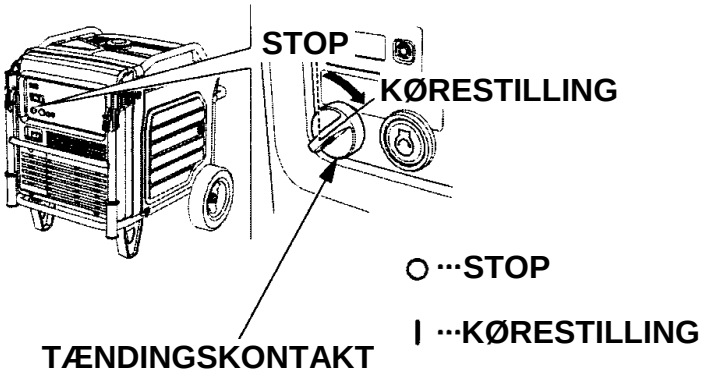

Tændingskontakt
Tændingskontakten kontrollerer tændings-systemet.

OFF – Stopper motoren. Tændingsnøglen kan tages ud og sættes ind.

ON – Kørestilling og for start af motoren med startknappen eller starthåndtaget og for anvendelse af fjernbetjeningssæt (ekstra udstyr).

Startknap

Med tændingskontakten på ON – kørestillingen, tryk og slip startknappen for at starte motoren.

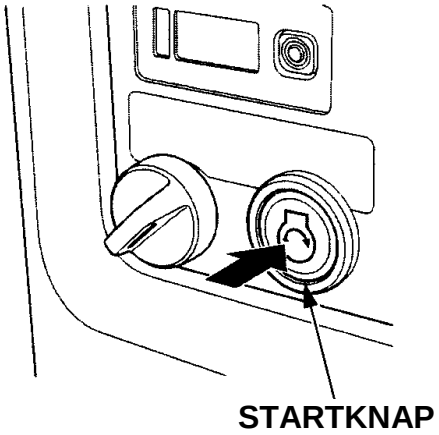

STARTHÅNDTAG

Anvendes når spændingen på batteriet er for lav til start med startermotoren. Ved træk i starthåndtaget kan motoren startes med rekylstarteren.

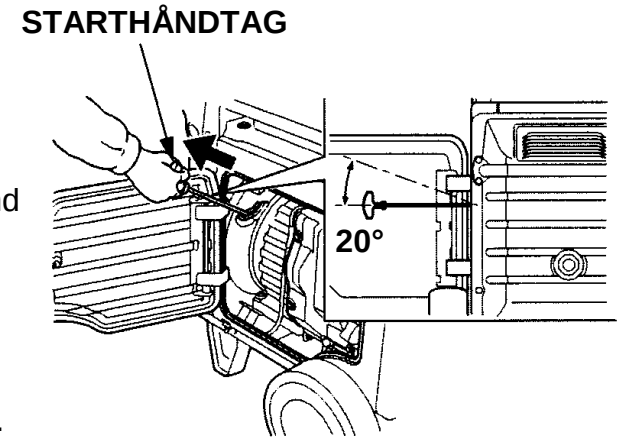

OBS:
- Undlad at trække i en vinkel der er mere end 20° fra vandret.
- Lad aldrig starthåndtaget slå tilbage mod motoren. Før langsomt tilbage for at undgå skader på rekylstarteren.
- Lad aldrig startsnoren gnide mod generatorens chassis, da dette vil medføre slitage.

ØKONOMIKONTAKT

Økonomisystemet reducerer automatisk motorens omdrejninger, når det tilsluttede elektriske udstyr slukkes eller fjernes. Når udstyret atter tændes eller tilsluttes, vil motoren automatisk vende tilbage til de korrekte omdrejninger, der kræves for at trække udstyret, når dette atter tændes.

Hvis flere kraftige belastninger tilsluttes samtidigt, sluk for økonomikontakten for at mindske variation i spændingen.

ON – TÆNDT: Anbefalet til at minimere benzinforbruget og derudover reducere støjniveauet, når en mindre eller ingen belastning er tilsluttes til generatoren.

OFF – SLUKKET: Økonomisystemet er slukket. Generatoren arbejder med fuldgas.

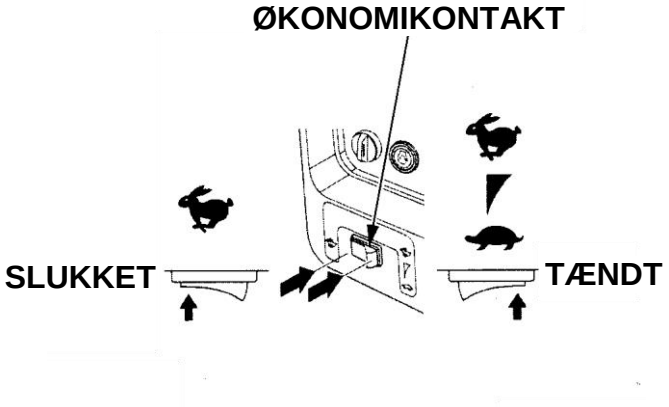

STIK TIL PARALLELDRIFT

Disse stik anvendes til sammenkobling af din EU70is til en anden EU70is generator for paralleldrift (se side 18). Et Honda parallelkabel (ekstra udstyr) kræves til paralleldriften. Kabelsættet kan anskaffes gennem din autoriserede Honda forhandler.

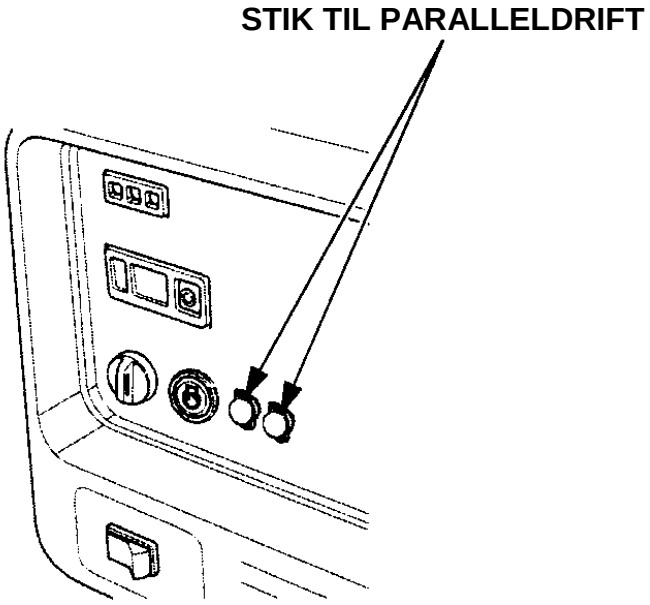

230 VOLT SIKRINGER

230 volt sikringerne vil automatisk afbryde, hvis der sker en kortslutning eller en betragtelig overbelastning af generatoren på et af stikkene. Hvis en sikring automatisk afbryder, bør det tilsluttede udstyr kontrolleres for korrekt arbejdsfunktion og at forbruget på udstyret ikke overstiger den maksimale ydelse, som stikket kan levere, inden sikringen atter kobles ind.

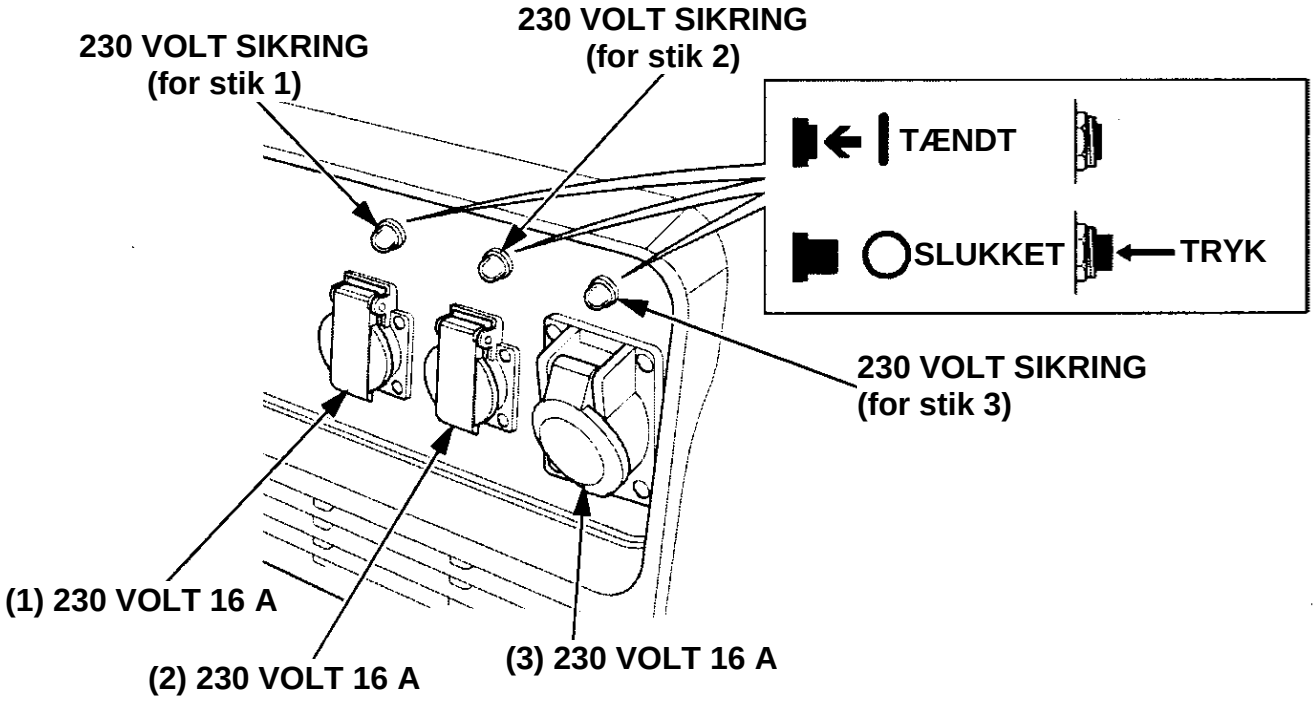

FOLDBART STYR

Det foldbare styr gør generatoren let at skubbe og bør foldes ned når generatoren ikke flyttes. Læg aldrig genstande på styret, når det er foldet op.

For at folde styret op
Løft styret op. Låsepalerne vil låse og sikre styret i positionen.

For at folde styret ned
1. Pres begge låsepaler ned.
2. Skub styret ned.

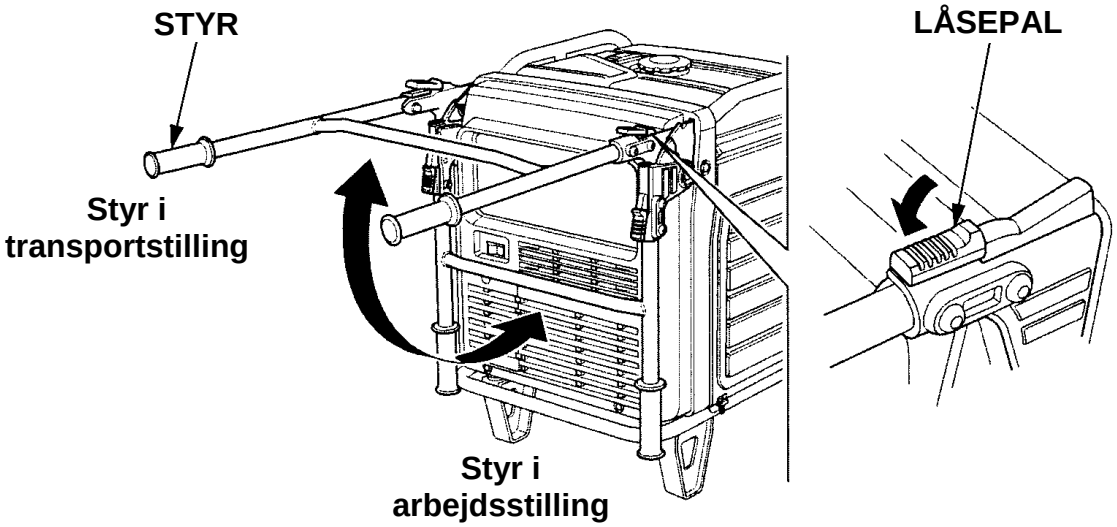

DÆKSLER TIL VEDLIGEHOLDELSE

Placering af dæksler til vedligeholdelse.

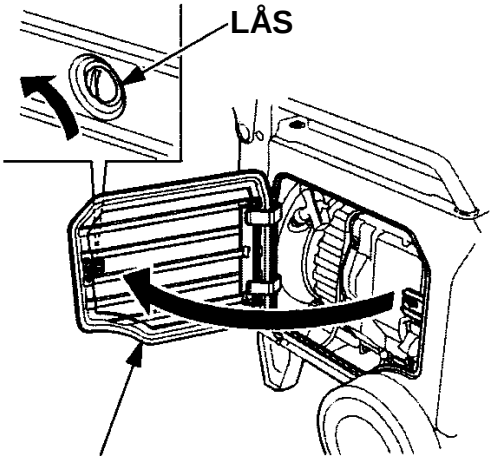

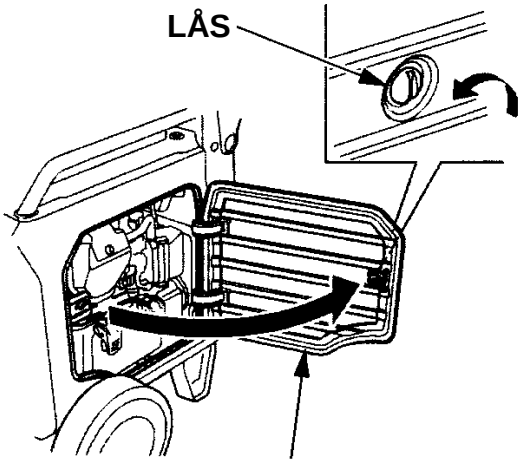

HØJRE DÆKSEL
- **Kontrol af motorolie**
- **Skift af motorolie**
- **Brug starthåndtaget**

VENSTRE DÆKSEL
- **Kontrol af tændrør/skift**
- **Kontrol af luftfilter/skift**

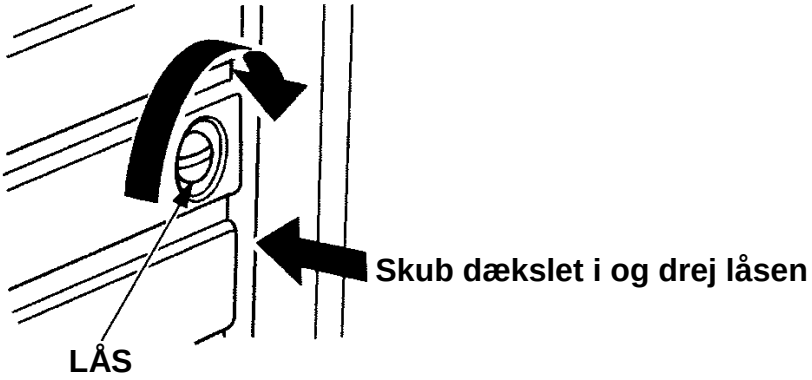

Kontroller at dækslerne til vedligeholdelse er lukkede når generatoren er i drift.

OBS:
- Drift med generatoren med dækslerne til vedligeholdelse åbne vil have en væsentlig effekt på motorens ydelse og vil blive årsag til generatoren overophedes.

For at åbne:
Drej låsen 90° mod uret.

For at låse:
Drej låsen 90° med uret, mens der trykkes på dækslet.

FUNKTIONER

Jordklemme

Jordklemmen er forbundet til chassiset på generatoren, metaldelene i generatoren, som er uden strøm og jordklemmen i hver enkel 230 volt stikdåse.

Inden brug af jordklemmen, kontakt en autoriseret installatør for lokale regler og krav der gælder for påtænkte anvendelse af generatoren.

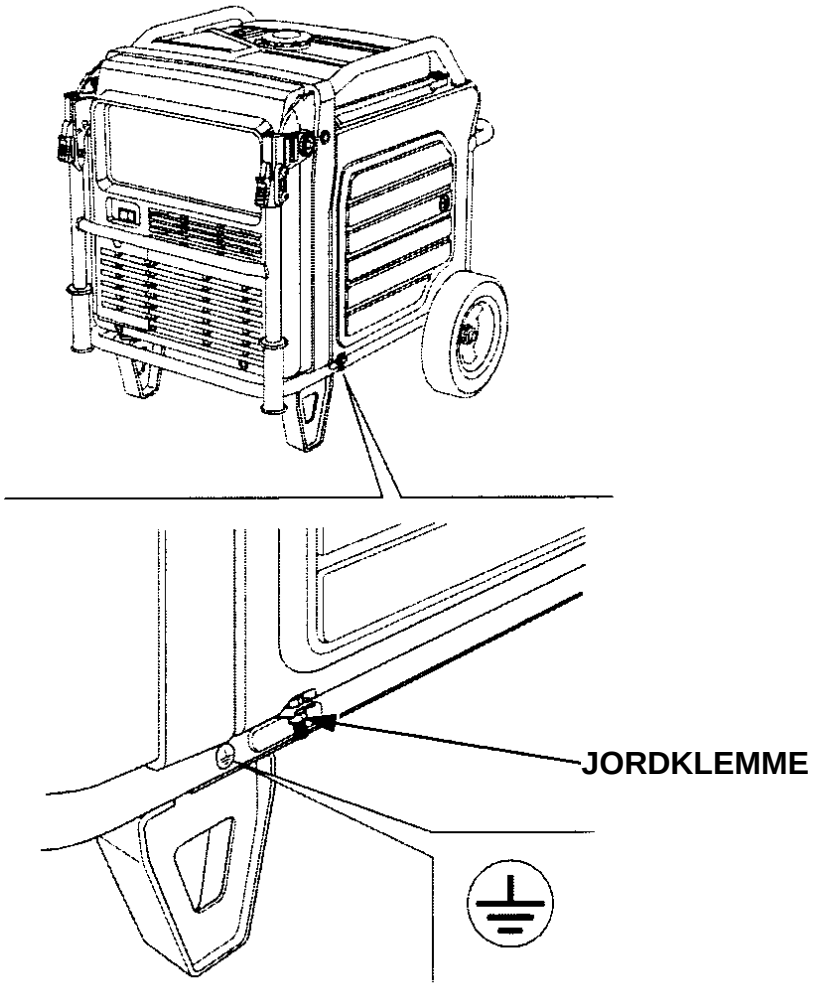

Generatoren producerer tilstrækkelig strøm til at give alvorlige elektriske stød, som kan være dødbringende, ved forkert anvendelse.
Kontroller at generatoren er korrekt jordet, når det tilsluttede udstyr kræver jording.

For at jorde generatoren korrekt anvendes en kobber ledning med samme eller større diameter end ledningen på det tilsluttede udstyr.

Anvend kun forlængerledning med jord, ved tilslutning af udstyr der er jordet.

For at identificere jordbenet på 230 volt stikket (se side 66).

KONTROLLAMPE FOR 230 VOLT

Den grønne kontrollampe for 230 volt tænder, når generatoren arbejder normalt. Den indikerer at generatoren producerer strøm til stikdåserne.

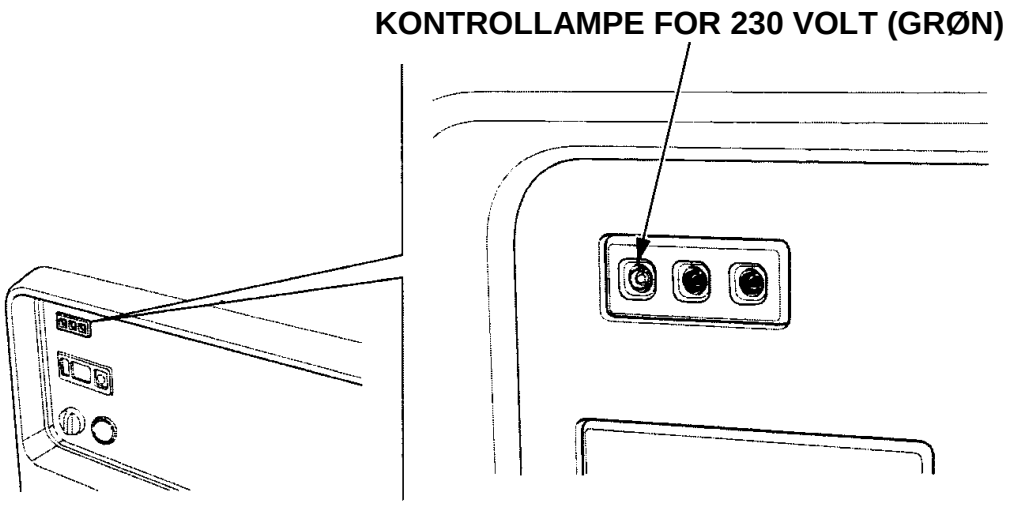

ADVARSELSLAMPE FOR OVERBELASTNING

Hvis generatoren er overbelastet eller hvis der er en kortslutning i det tilsluttet udstyr eller hvis inverteren er overophedet, vil den røde advarselslampe for overbelastning tænde. Når generatoren er overbelastet, vil den røde advarselslampe lyse konstant og efter ca. fem sekunder, vil strømmen til stikdåserne afbrydes og den grønne kontrollampe vil slukke.

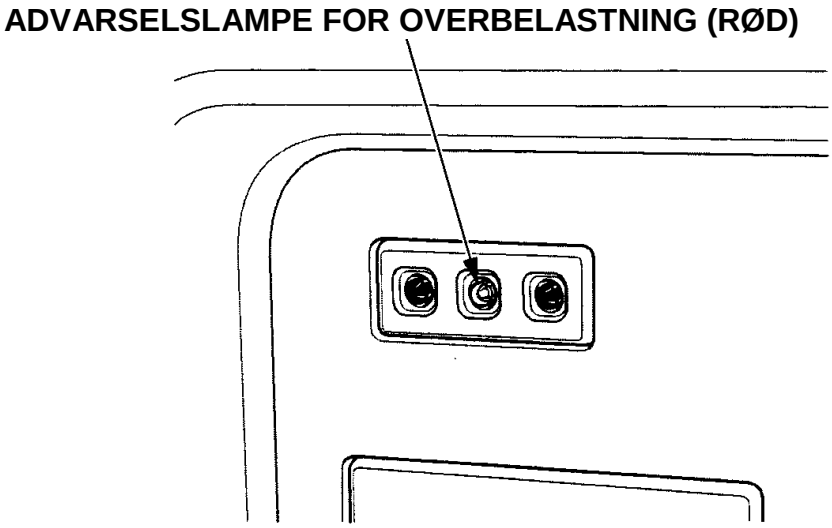

ADVARSELSLAMPE FOR OLIEALARM/KONTROL

Oliealarmsystemet er designet til at undgå motorskader på grund af kørsel med for lidt olie i krumtaphuset. Inden niveauet på motorolien kommer under minimum, vil oliealarmsystemet automatisk stoppe motoren (tændingsnøglen vil forbliver i kørestillingen).
Displayet på i-monitoren vil blinke med ”OIL” og advarselslampen for olie vil lyse.
Hvis motoren stopper eller advarselslampen for olie tænder, når du trykker på startknappen eller trækker i starthåndtaget, skal du kontrollere niveauet på motorolien (se side 48) inden fejlfinding andre steder.
Selv når der er påfyldt tilstrækkeligt motorolie, kan motoren ikke startes før oliealarmsystemet er nulstillet. For at nulstille oliealarmsystemet drejes tændingsnøglen over på stop, påfyld den korrekte mængde motorolie (se side 48) og drej tændingsnøglen tilbage i kørestillingen.

Hvis advarselslampen for oliealarm/kontrol blinker, kontakt din autoriserede Honda forhandler.

ADVARSELSLAMPE FOR OLIEALARM/KONTROL (RØD)

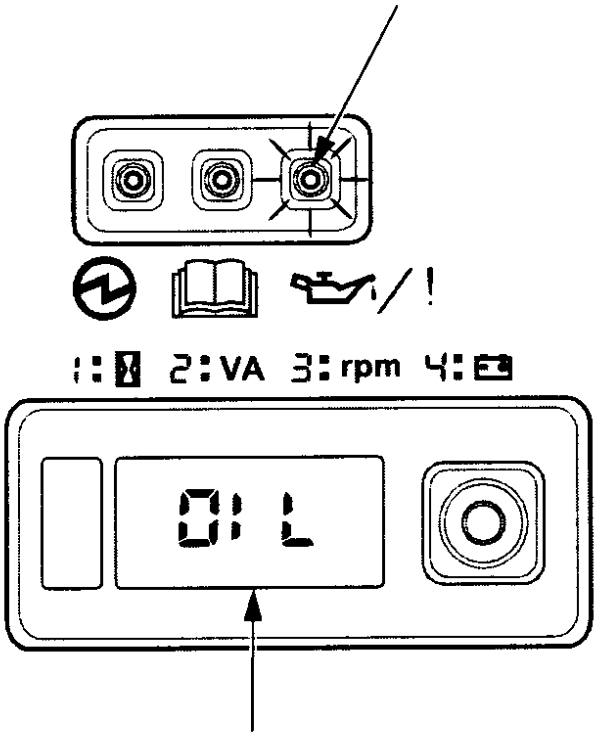

”OIL” (OLIE) blinker

i-MONITOR

i-monitoren er et system, der lader brugeren se følgende parametre (når generatoren kører): det totaler antal timer i drift, generatorens ydelse, motorens omdrejninger, batterispændingen og fejlmeddelelser. De forskellige oplysninger fremkommer ved tryk på knappen på i-monitoren.

i-monitoren ved start af generatoren.

Under start af generatoren vil displayet på i-monitoren og de tre lamper blinke en gang. Derved kan i-monitoren og de tre lamper kontrolleres. Når generatoren er i gang vil kontrollampen for 230 volt (grøn) og i-monitoren forblive tændte.

Baggrundslys blinker

Når tændingsnøglen drejes over i kørestillingen uden, at motoren startes inden for 30 sekunder, vil displayet begynde at blinke.

Displayet på i-monitoren

Displayet på i-monitoren er delt i to felter. Feltet med et ciffer viser med tallene fra 1 til 4, som angiver hvilken oplysning, der er valgt på i-monitoren. Feltet med fire cifre viser antal driftstimer, generatorens ydelse, motorens omdrejninger og batterispændingen eller en mulig fejlkode.

i-monitor, display indstilling 1 – Total antal driftstimer

Denne indstilling viser det totale antal timer i drift for generatoren. Når generatoren kører vil drifts-timerne akkumuleres. Hvis timeantallet er mindre end en time vil displayet vise ”0”. Når drifts-timerne er en time eller mere, vil displayet vise ”1” eller ”2” osv. Planlæg vedligeholdelsen af generatoren efter det viste antal timer i displayet.

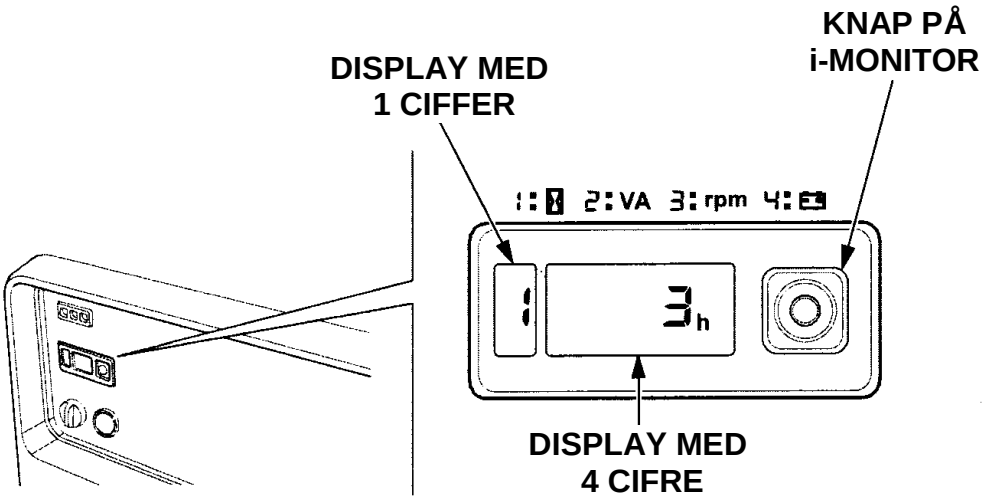

i-monitor, display indstilling 2 – Ydelse fra generatoren

Denne indstilling viser den omtrentlige ydelse fra generatoren på displayet. Ydelsen vises i VA (voltampere). Værdien er ikke en præcis måling og må kun anvendes som retningsvisende. Der vises ingen ydelsen før der er tilsluttet belastning til generatoren.

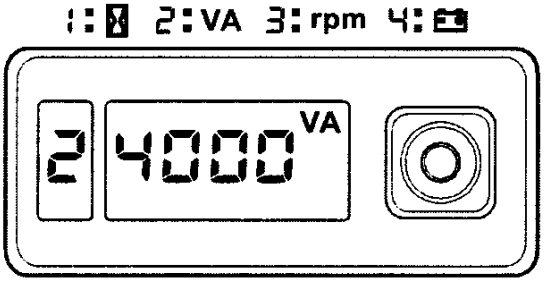

i-monitor, display indstilling 3 – Motorens omdrejninger

Når i-monitoren er i denne indstilling vises motorens omdrejninger pr. minut (RPM) i displayet.

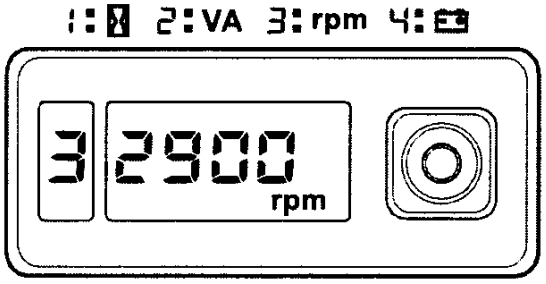

i-monitor, display indstilling 4 – Batterispænding

Denne indstilling viser batteriets tilstand, vist i DC volt.

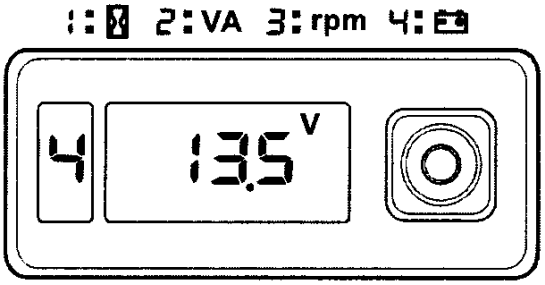

i-monitor, lav spænding på batteriet

Hvis tændingsnøglen drejes over på start og ”batt” vises i displayet på i-monitoren, er batteriets spænding for lav til at aktivere motorens elektriske starter. Start generatoren med starthåndtaget og oplad og kontroller batteriet (se side 58).

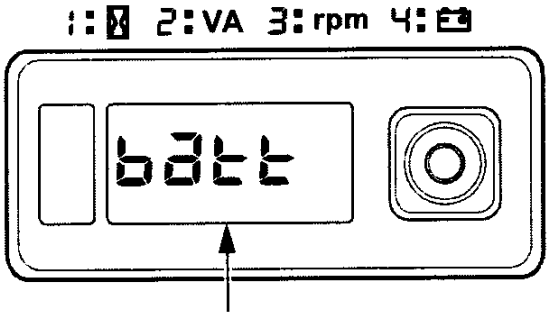

”batt” (batteri) blinker

i-monitor, fejlmeddelelse

Hvis der skulle opstå en fejl i generatoren vil i-monitoren vise en fejlkode i displayet. Under start med fjernbetjening, kan en fejlmeddelelse E-01 vises i displayet, hvis startknappen holdes inde i mere end 10 sekunder. Med en E-01 fejl vil motoren fortsætte med at køre og strømmen vil forblive konstant.
Normal brug af fjernbetjeningen vil genoprettes og fejlen E-01 forsvinder automatisk. Hvis E-01 fejlen eller en anden fejlkode vises i displayet, bør du kontakte din autoriserede Honda forhandler.

ADVARSELSLAMPE FOR OLIEALARM/KONTROL

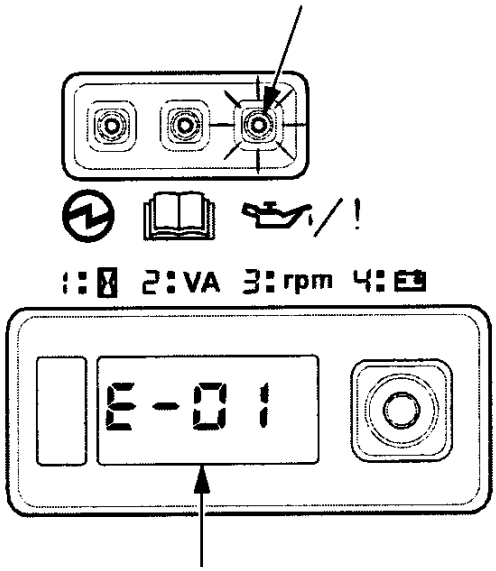

FEJLMEDDELELSE
(Eksempel: E-01)
”E-01” blinker

Tankmåler

Tankmåleren er en mekanisk enhed, der måler benzinniveauet i benzintanken. Den røde markering i vinduet vil referere til niveauet i relation til fuld eller tom. For at opnå længst mulig driftstid, start altid med fuld benzintank. Kontroller benzinniveauet med generatoren på en plan, vandret flade. Påfyld altid kun benzin med motoren stoppet og afkølet.

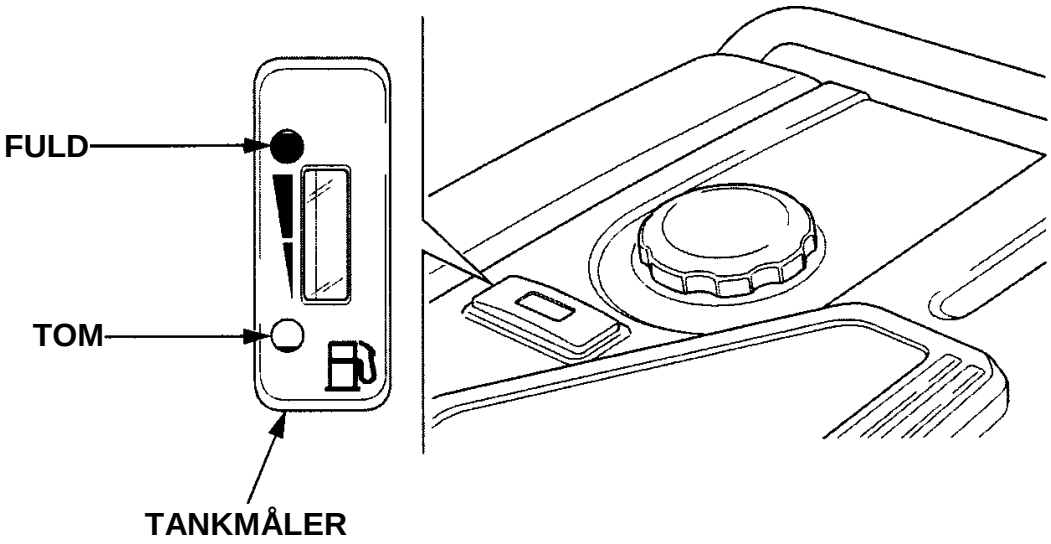

ER DU KLAR TIL START?

Din sikkerhed er dit ansvar. Kort tid brugt til forberedelse vil markant reducere risikoen for skader.

Kendskab

Læs og forstå denne betjeningsvejledning. Lær hvad betjeningsgrebene gør og hvordan de betjenes.

Bliv familiær med generatoren og dens anvendelse inden du begynder at anvende den. Lær hvordan du hurtigt stopper generatoren i nødstilfælde.

Når generatoren anvendes som strømforsyning, kontroller at dens kontinuerlige ydelse ikke overskrides (se side 38).

ER DIN GENERATOR KLAR TIL START?

For din sikkerhed og at overholde miljøregulativer og maksimere generatorens levetid, er det vigtigt at bruge nogle minutter inden anvendelse af generatoren til kontrol af dens tilstand. Vær sikker på at ethvert problem du finder løses eller lad din autoriserede Honda forhandler rette det, inden du anvender generatoren.

⚠ ADVARSEL

- **Forkert vedligeholdelse af generatoren eller undladelse af at korrigere en fejl inden anvendelse, kan blive årsag til en funktionsfejl, som kan volde alvorlige personskader.**

- **Udfør altid en kontrol inden hver anvendelse og korriger eventuelle problemer og fejl.**

Til at undgå mulig brand, hold generatoren mindst 1 meter fra bygninger og andet udstyr under drift. Placer aldrig brandbare genstande nær motoren.

Inden du begynder kontrol inden anvendelse, vær sikker på at generatoren står på en plan, vandret flade med tændingskontakten på stop.

Kontroller motoren

- Inden hver anvendelse, kontroller rundt om og nedenunder motoren for tegn på spild af olie og benzin.
- Kontroller olieniveauet på motoren (se side 48). Et for lavt niveau på motorolien vil få olie-alarmsystemet til at stoppe motoren.
- Kontroller luftfiltret (se side 51). Et beskidt luftfilter vil begrænse luften til benzinsystemet og reducere motorens og generatorens ydelse.
- Kontroller benzinniveauet (se side 46). Start med en fuld benzintank vil eliminere og reducere afbrydelser i driften til påfyldning.

Batteridæksel

Anvend aldrig generatoren med batteridækslet åbent, da det vil resultere i dårlig ydelse fra motor og generator.

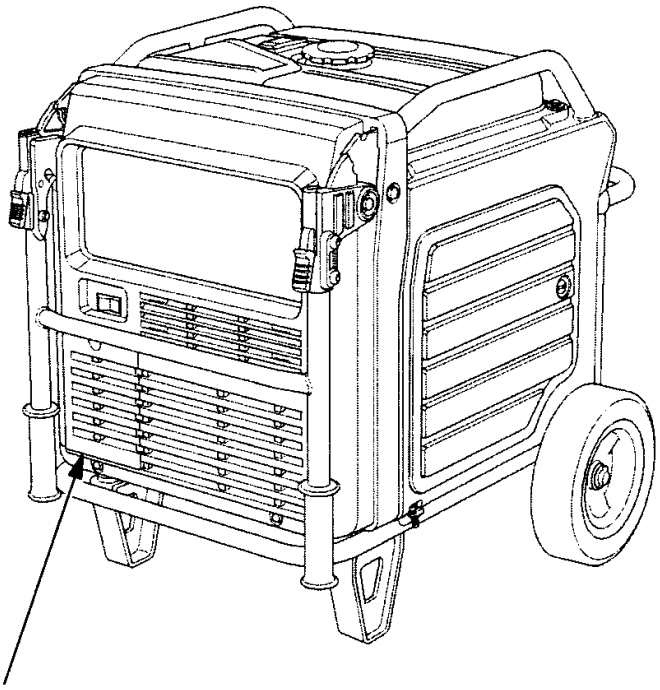

BATTERIDÆKSEL

FORHOLDSREGLER FOR SIKKER ANVENDELSE

Inden anvendelse af generatoren for første gang, gennemlæs kapitlet *SIKKERHED* MED *GENERATOREN* (se side 9) og *INDEN ANVENDELSE* (se side 28).

For din egen sikkerhed, anvend aldrig generatoren i lukkede rum, som en garage. Udstødnings-gassen fra generatoren indeholder giftig kulilte der kan samles hurtigt i et lukket rum og kan for-årsage utilpashed og død.

⚠ ADVARSEL

- **Udstødningsgas indeholder giftig kulilte, der kan samles i farlige mængder i lukkede rum. Indånding af kulilte kan medføre tab af bevidsthed og død.**

- **Anvend aldrig generatoren i et lukket rum eller delvist lukket rum hvor der opholder sig andre personer.**

Inden tilslutning af et 230 volt udstyr eller strømkabel til generatoren;

- Anvend kun forlængerledninger, værktøj og udstyr med 3 ledere eller dobbeltisoleret værktøj og udstyr.
- Kontroller ledninger og stik og udskift hvis der er skader.
- Kontroller at udstyr er god stand. Fejl på udstyr og ledninger kan være en potential risiko for elektrisk stød.
- Kontroller at forbruget på værktøj og udstyr ikke overstiger generatorens ydelse og stikdåsen som det tilsluttes til.
- Anvend kun generatoren når den er mindst 1 meter væk fra bygninger og andet udstyr.
- Anvend aldrig generatoren i lukkede rum.
- Placer aldrig brandbare emner tæt på motoren.
- Overskrid aldrig den maksimale specifikation for nogen stikdåse.
- Modificer aldrig generatoren og anvend den aldrig til andre formål end den er beregnet til. Vær også klar over det følgende når generatoren anvendes.
- Tilslut aldrig et forlængerrør på udstødningen.
- Når du anvender et forlængekabel, kontroller at det er et tykt fleksibelt gummikabel.
- Begræns længden på forlængerkabler;
  60 meter for kabler på 1,5 mm^2 og 100 meter for kabler på 2,5 mm^2.
  Længere kabler vil mindske den brugbare strøm på grund af modstanden i forlængerkablet.
- Hold generatoren væk fra andre elektriske kabler og ledninger, som f.eks. offentlig forsyning.

Hyppighed i anvendelsen

Hvis din generator kun vil blive anvendt sjældent eller bare en gang i mellem (mere end 4 uger til mellem brug), se vedligeholdelse af batteriet i kapitlet *SERVICE PÅ GENERATOREN* (se side 43) og om benzin i kapitlet *OPBEVARING* (se side 60) for yderligere information om batteriet og nedbrydelse af benzin.

START AF MOTOREN

For mindske risikoen for brand, hold altid generatoren mindst 1 meter fra bygninger og andet udstyr under drift. Undlad at placere brandbare emner tæt på motoren.

OBS:

- Drift med generatoren mindre end 1 meter fra en bygning eller andre genstande kan forårsage overophedning og skader på generatoren.
- For korrekt køling, bør der være mindst 1 meter plads over og rundt om generatoren. Hold alle åbninger til køleluft åbne og fri for støv, mudder, vand og lign. Åbningerne til køleluften er placeret på kontrolpanelet og i bunden af generatoren. Hvis åbningerne til køleluft er blokeret, kan generatoren overophedes, inverter og viklinger samt motoren.

Se kapitlet *FORHOLDSREGLER FOR SIKKER ANVENDELSE* (se side 30) og udfør kontrollen *ER DIN GENERATOR KLAR TIL START* (se side 28).

Se kapitlet *230 VOLT DRIFT* (se side 36) for tilslutning af udstyr til generatoren.

1. Kontroller at alle forbrugere er frakoblet generatorens 230 volt stikdåser.

2. Kontroller at økonomikontakten er slukket inden start, da opvarmningen ellers vil tage længere tid.
   Hvis du ønsker at anvende økonomisystemet, tændes på økonomikontakten efter motoren er startet og har varmet op i 2 til 3 minutter.

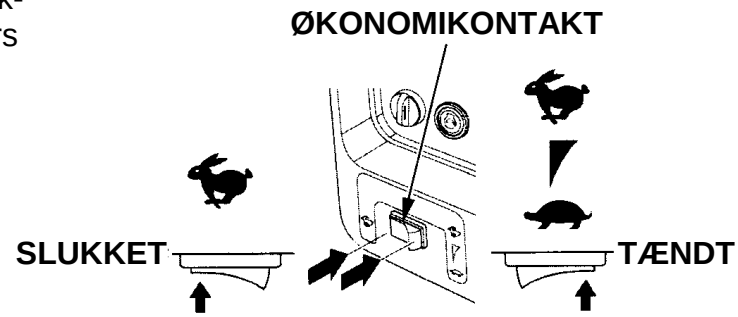

3. Drej tændingskontakten over på start.

4. Tryk og slip startknappen.
   Startknappen vil virke i 5 sekunder. Så snart motoren starter vil startmotoren stoppe automatisk.

   Hvis motoren ikke starter, vent mindst 10 sekunder inden du gør et nyt forsøg.

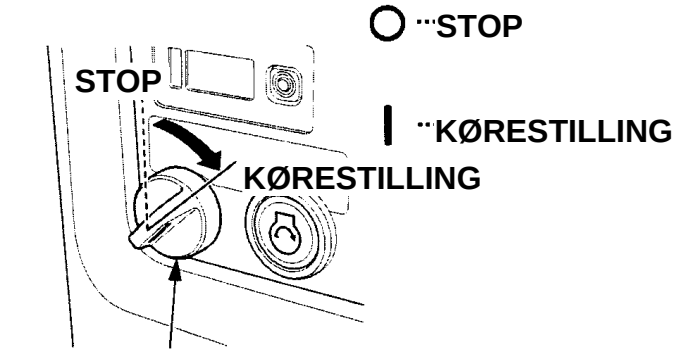

Lad aldrig tændingskontakten med nøglen forblive i kørestillingen, når generatoren ikke anvendes, da batteriet vil blive afladt. Drej tændingskontakten tilbage på stop stillingen, når generatoren ikke anvendes.

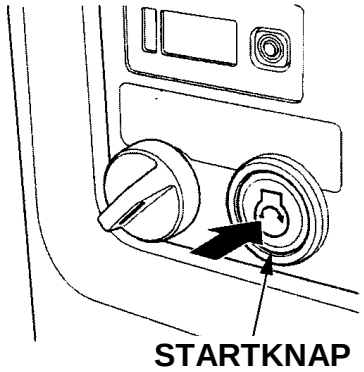

- Anvend starthåndtaget, når batteriets spænding er for lav til at trække startmotoren rundt.

a. Drej tændingskontakten over i kørestilling.

b. Åben højre dæksel for vedligeholdelse ved at dreje låsen mod uret.

c. Træk let i starthåndtaget indtil du mærker modstand; derefter trækkes frisk til, som pilen viser.

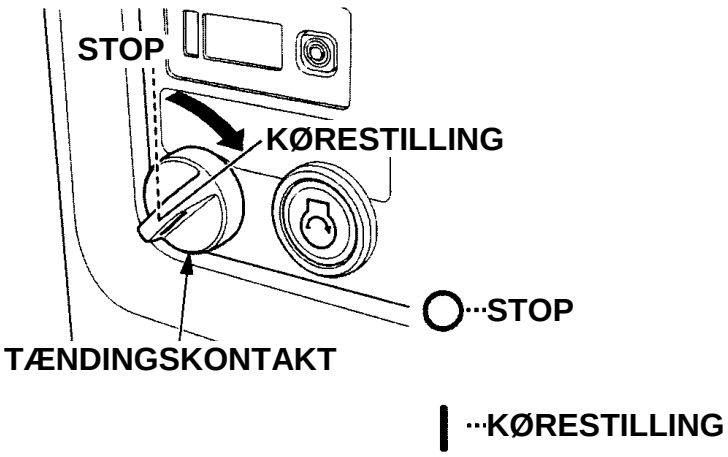

OBS:

- Træk aldrig i håndtaget i mere end 20º fra vandret, når motoren startes med rekylstarteren.
- Pas på at starthåndtaget ikke farer tilbage mod motoren. Før det langsomt tilbage for at undgå skader på rekylstarteren.
- Lad aldrig startsnoren gnubbe mod generatorens chassis da startsnoren ellers vil slides meget hurtigt.

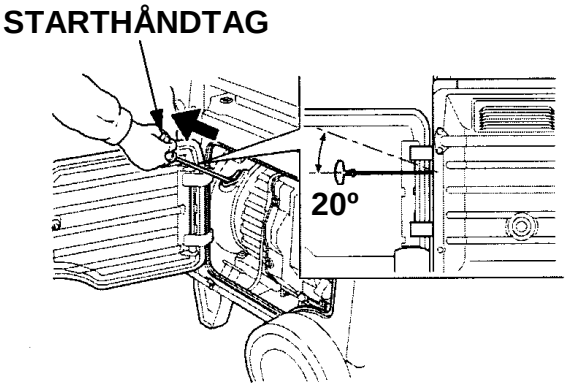

d. Luk højre dæksel ved at dreje låsen med uret.

5. Hvis du ønsker at anvende økonomisystemet, tændes på økonomikontakten efter motoren er startet og har varmet op i 2 til 3 minutter.

STOP AF MOTOREN

For at stoppe motoren i et nødstilfælde, drej tændingskontakten over på stop.
Under normale omstændigheder, følg nedenstående procedure.

1. Drej tændingskontakten over på stop.

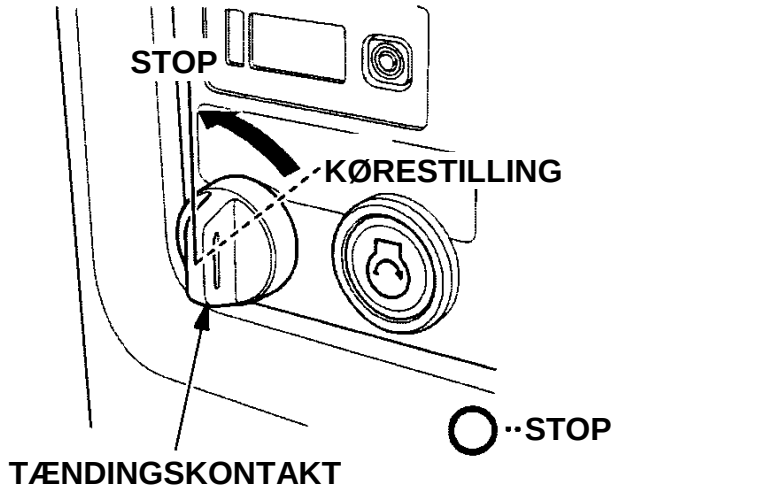

2. Frakobl alt udstyr fra generatorens 230 volt stikdåser.

3. Hvis to generatorer var koblet sammen til paralleldrift, frakobl parallelkablet efter begge motorer er stoppet, når du ikke skal fortsætte med paralleldrift.

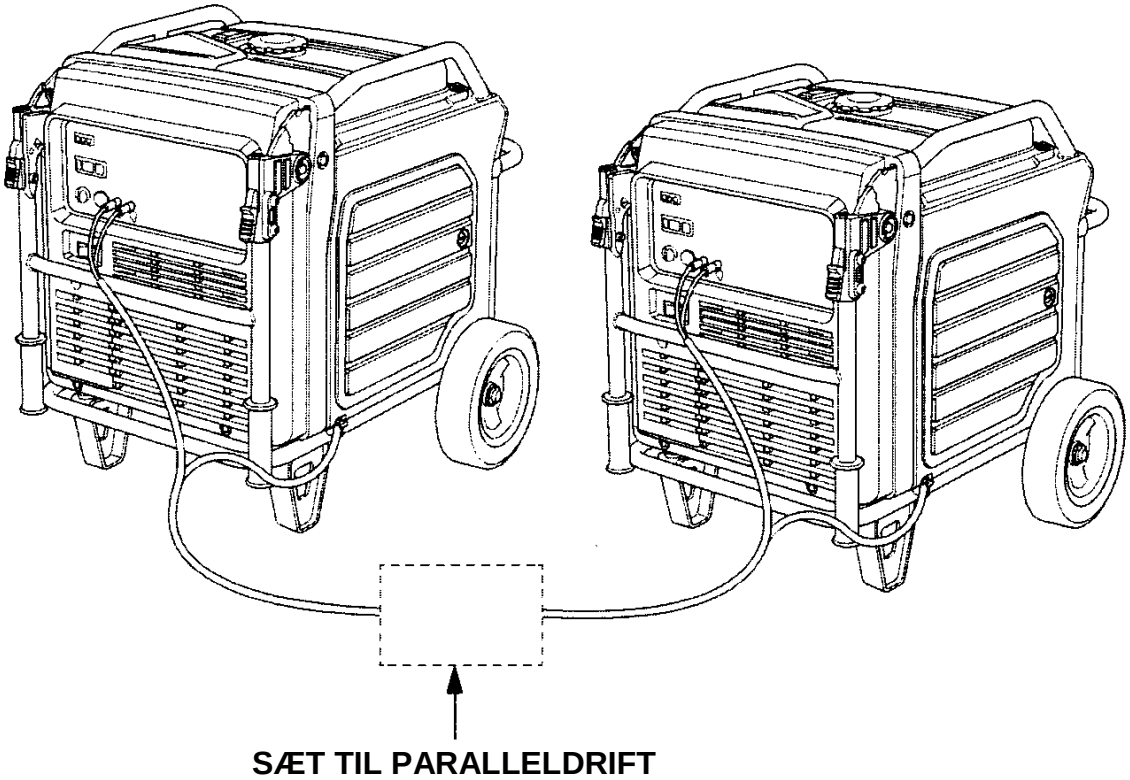

START AF MOTOREN med FJERNBETJENING (Ekstra udstyr)

1. Drej tændingskontakten på generatoren over i kørestilling.

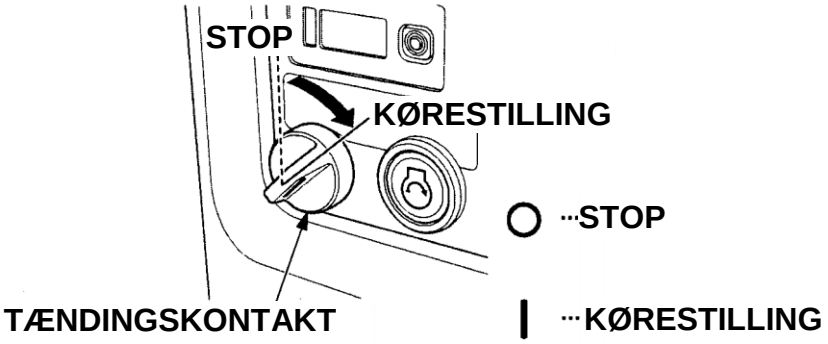

2. Vip tændingskontakten på fjernbetjeningsboksen i kørestilling.

3. Tryk og slip startknappen.
   Startknappen vil virke i 5 sekunder. Så snart motoren starter vil startmotoren stoppe automatisk.

   Hvis motoren ikke starter, vent mindst 10 sekunder inden du gør et nyt forsøg.

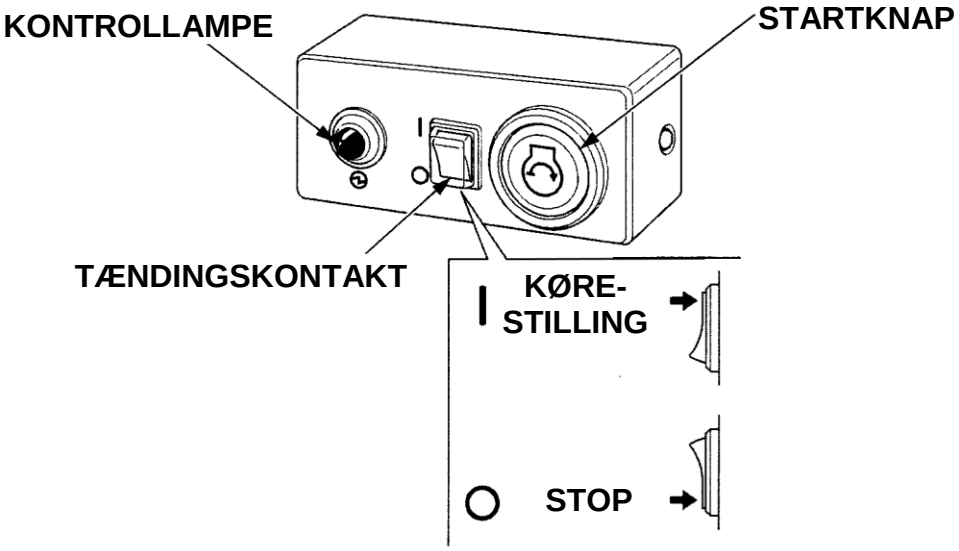

STOP AF MOTOREN med FJERNBETJENING (Ekstra udstyr)

1. Vip tændingskontakten på fjernbetjeningsboksen i stop stilling.

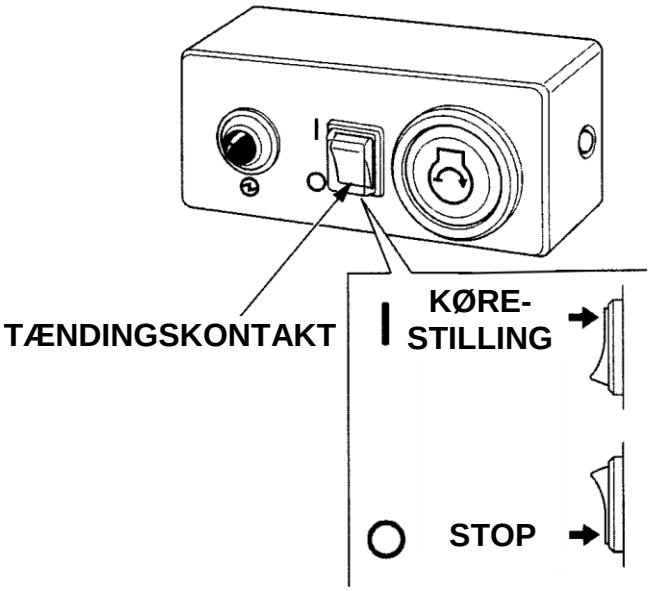

230 VOLT DRIFT

Tilslut et HPFI fejlstrømsrelæ med overbelastningsbeskyttelse, der afbryder ved 30 mA fejlstrøm og en reaktionstid på mindre end 0,4 sekunder ved større forbrug end 30 A, hvis der tilsluttes to eller flere forbrugere.
Følg altid instruktionerne fra producenten af HPFI fejlstrømsrelæet inden anvendelse.

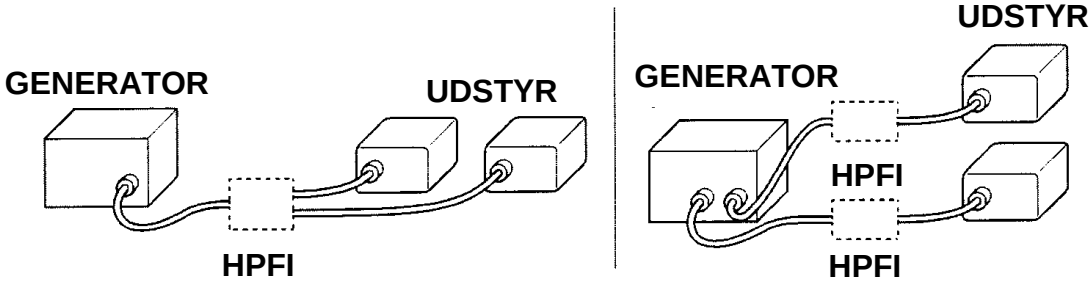

Tilslutning med et HPFI relæ **Tilslutning med to HPFI relæer**

Hvis en forbruger begynder at virker unormalt, arbejder trægt eller pludseligt stopper, sluk omgående for udstyret. Frakobl udstyret og kontroller om problemet er i udstyret eller om den kontinuerlige belastning af generatoren er overskredet.

OBS:

- Forsat drift med betydelig overbelastning, som får advarselslampen for overbelastning til at lyse konstant, vil skade generatoren. Marginale midlertidige overbelastninger, der får advarselslampen for overbelastning til at blinke vil forkorte generatorens levetid.

1. Start motoren og kontroller at den grønne kontrollampe tænder.

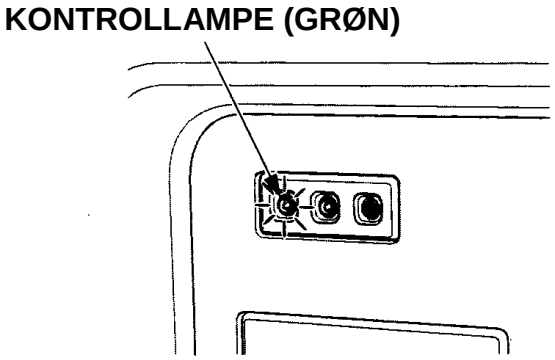

2. Tilslut udstyret.
   Meget udstyr med motor kræver mere strøm end vist på typeskiltet under start.

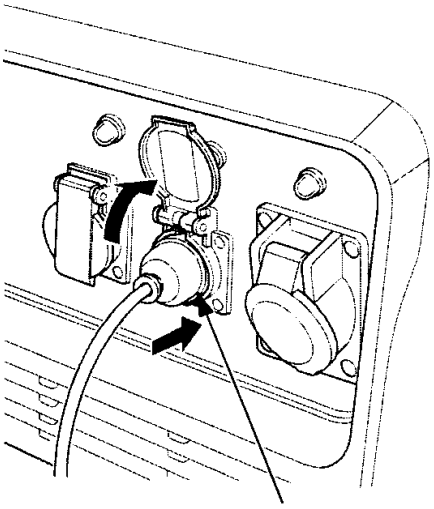

Hvis generatoren bliver overbelastet, hvis der er en kortslutning i det tilsluttet udstyr eller hvis inverteren er overophedet, vil den røde advarselslampe for overbelastning tænde. Når generatoren er overbelastet, vil den røde advarselslampe lyse konstant og efter ca. fem sekunder, vil strømmen til stikdåserne og det tilsluttet udstyr afbrydes og den grønne kontrollampe vil slukke.

Kontroller om årsagen til overbelastningen er en kortslutning i det tilsluttede udstyr, en overbelastning eller en overophedet inverter. Ret problemet og genstart generatoren.

Inden tilslutning af udstyr til generatoren, kontroller at det er i god stand og forbruget ikke overstiger generatoren. Derefter startes generatoren og udstyret tilsluttes en af generatorens stikdåser.

Når en elektrisk motor startes, kan den røde advarselslampe for overbelastning tændes. Dette er normalt hvis advarselslampen for overbelastning slukker efter få sekunder. Hvis den røde advarselslampe for overbelastning forsætter med at lyse, kontakt din autoriserede Honda forhandler.

ANVENDELSE

Inden tilslutning af et udstyr eller en ledning til generatoren:

- Kontroller at udstyr og ledning er god stand. Fejl på udstyr og ledninger kan være en potential risiko for elektrisk stød.

- Hvis en forbruger begynder at virker unormalt, arbejder trægt eller pludseligt stopper, sluk omgående for udstyret. Frakobl udstyret og kontroller om problemet er i udstyret eller om den kontinuerlige belastning af generatoren er overskredet.

Meget udstyr med motor kræver mere strøm end vist på typeskiltet under start.
Kontroller at forbruget på værktøjet eller udstyret ikke overstiger den kontinuerlige ydelse fra generatoren.

Maksimal ydelse er 7,0 kVA.

For kontinuerlig drift må den kontinuerlige ydelse ikke overskrides.

Kontinuerlig ydelse er 5,5 kVA.

I begge tilfælde skal belastningen (VA) af alt tilsluttet udstyr tages i betragtning. Producenter af udstyr og værktøj har normalt forbruget vist på typepladen nær modelnumret eller serienumret.

OBS:

- Betydelig overbelastning vil aktivere 230 volt sikringen. Mindre overbelastninger af generatoren vil ikke aktivere sikringerne, men vil forkorte generatorens levetid.

230 VOLT PARALLELDRIFT

Inden tilslutning af et udstyr til af en generatorerne kontroller, at udstyret er i god stand og at forbruget på udstyret ikke overskrider den maksimale tilladte belastning på nogen af stikdåserne. Det meste motordrevne værktøj kræver mere end vist på typeskiltet. Når en elektrisk motor startes, kan den røde advarselslampe for overbelastning tændes. Dette er normalt hvis advarselslampen for overbelastning slukker indenfor 5 sekunder. Hvis den røde advarselslampe for overbelastning forsætter med at lyse, kontakt din autoriserede Honda forhandler.
Under paralleldrift, bør økonomikontakten på begge generatorer være i samme position på begge generatorer.

1. Tilslut parallelkablet mellem de to EU70is generatorer ved at følge instruktionen som følger med sættet.

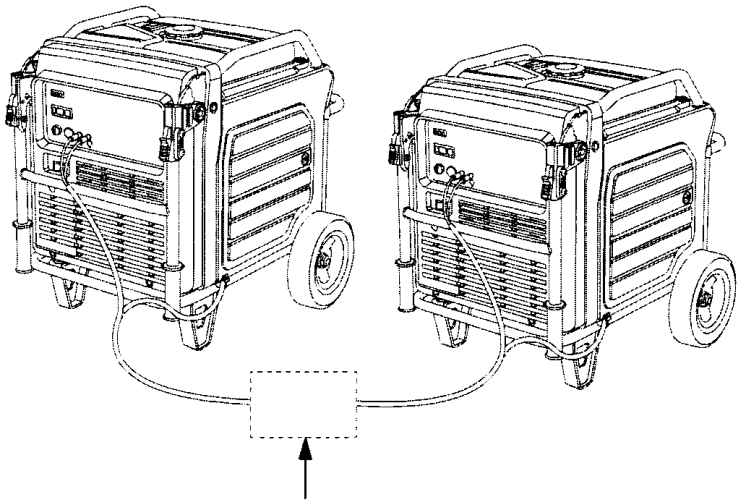

PARALLELKABELSÆT
(Ekstra udstyr)

2. Start motoren på begge generatorer og kontroller at de grønne kontrollamper tænder.

3. Tilslut udstyret ved at følge instruktionen som følger med sættet.

4. Tænd for udstyret.

Hvis generatorerne er overbelastede (se side 22) eller hvis der er en kortslutning i det tilsluttede udstyr vil advarselslamperne (rød) for overbelastning tændes. Advarselslamperne for overbelastning (rød) vil forblive tændt, efter fem sekunder vil strømmen til stikdåserne og det tilsluttede udstyr afbrydes og de grønne kontrollamper vil slukke. Stop begge generatorer og find årsagen til problemet.
Kontroller om årsagen til overbelastningen er en kortslutning i det tilsluttede udstyr, en overbelastning eller en overophedet inverter. Ret problemet og genstart generatorerne.

Forbrugere til 230 volt paralleldrift

To EU70is kan sammenkobles for at øge den tilgængelige ydelse ved hjælp af et parallelkabelsæt (ekstra udstyr).

Følg instruktionen som følger med parallelkabelsættet.
Inden tilslutning et udstyr eller forlængerledning til generatoren:

- Kontroller at udstyret er i god stand. Udstyr og forlængeledninger med fejl kan være en potential årsag til elektriske stød.
- Hvis en forbruger begynder at virker unormalt, arbejder trægt eller pludseligt stopper, sluk omgående for udstyret. Frakobl udstyret og kontroller om problemet er i udstyret eller om den kontinuerlige belastning af generatoren er overskredet.
- Sammenkobl aldrig forskellige generatormodeller.
- Paralleldrift må kun ske med et Honda godkendt parallelkabelsæt (ekstra udstyr) og kun tilslutning af en EU70is til en anden EU70is generator.
- Tilslut eller frakobl aldrig parallelkablet når generatorerne kører.
- For drift med en enkel generator, parallelkablet skal frakobles fra begge generatorer.

Meget udstyr med motor kræver mere strøm end vist på typeskiltet under start.
Kontroller at forbruget på værktøjet eller udstyret ikke overstiger den kontinuerlige ydelse fra generatorerne.

Maksimal ydelse ved paralleldrift er 14,0 kVA.

For kontinuerlig drift må den kontinuerlige ydelse ikke overskrides.

Maksimal ydelse ved paralleldrift er 11,0 kVA.

I begge tilfælde skal belastningen (VA) af alt tilsluttet udstyr tages i betragtning. Producenter af udstyr og værktøj har normalt forbruget vist på typepladen nær modelnumret eller serienumret.

OBS:
BEMÆRK:

- Betydelige overbelastninger, der kontinuerligt tænder advarselslamperne for overbelastning (rød) kan beskadige generatorerne. Marginale overbelastninger, der midlertidig tænder advarselslamperne for overbelastning (rød), kan forkorte generatorens levetid.

ØKONOMISYSTEMET

Med økonomikontakten tændt vil motorens omdrejninger automatisk sænkes, når forbruget reduceres, slukkes eller frakobles. Når forbruget igen tændes eller kobles på vil motoren returnere til de korrekte omdrejninger, der svarer til det tilkoblede forbrug. I slukket position vil økonomisystemet ikke fungere.

Udstyr, der kræver en stor startstrøm, kan forhindre motoren i at returnere til de korrekte omdrejninger, når det tilsluttes generatoren. Sluk for økonomikontakten og tilslut udstyret til generatoren. Hvis motoren stadig ikke opnår de korrekte omdrejninger, kontroller at udstyrets forbrug ikke overstiger kapaciteten på generatoren.

Hvis mere udstyr med stort forbrug tilsluttes samtidigt, sluk økonomikontakten for at reducere variationen i spændingen.

Økonomisystemet er ikke effektivt ved anvendelse til udstyr eller værktøj, som kun kræver strøm momentvis. Hvis udstyret eller værktøjet slukkes og tændes hurtigt, bør økonomikontakten være slukket.

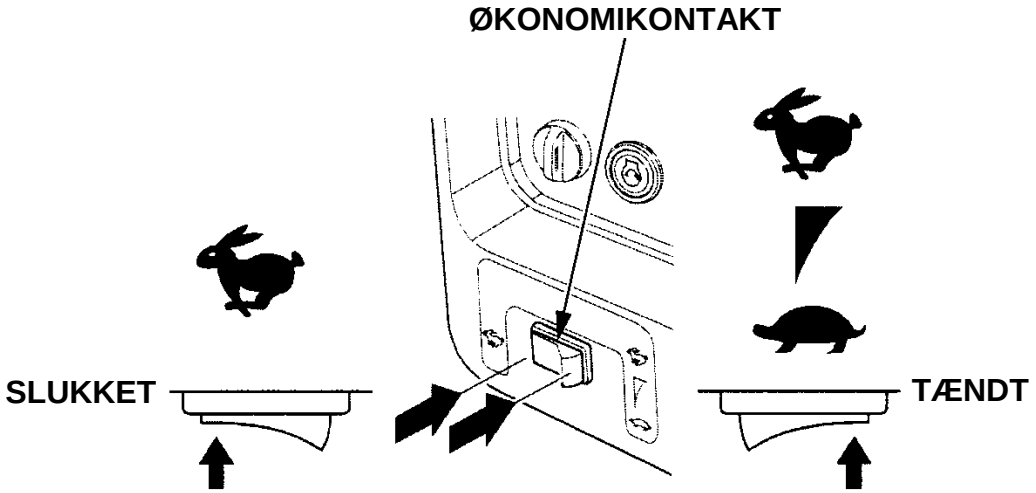

NØDSTRØMSFORSYNING TIL EN BYGNING

Tilslutning til en bygnings ledningsnet

Tilslutning som nødstrømsanlæg til en bygnings ledningsnet skal udføres af en autoriseret installatør. Installationen skal isolere strømmen fra generatoren fra strømmen fra det offentlige ledningsnet og skal opfylde alle gældende love og elektriske regulativer.

⚠ ADVARSEL

- **Forkert tilslutning af generatoren til en bygnings ledningsnet kan lade spænding fra generatoren løbe tilbage i det offentlige ledningsnet.**

- **I sådanne tilfælde kan personer, der arbejder på ledningsnettet eller andre, som er i kontakt ledninger under et nedbrud få elektricitet gennem sig og generatoren kan eksplodere, brænde eller måske forårsage brand, når den offentlige strøm genetableres.**

- **Kontakt dit elektricitetsselskab eller en autoriseret installatør inden tilslutning af generatoren.**

I visse områder kræver myndighederne at generatorer skal registreres af de lokale elektricitets-selskaber. Kontroller lokale regulativer for korrekt registrering og anvendelse.

Jordingssystem

Denne generator her et jordingssystem, der er forbundet til chassiset på generatoren, metaldelene i generatoren som er uden strøm og jordklemmen i hver stikdåse. Systemet er ikke forbundet til nulledningen på 230 volt.

Særlige krav

Der kan være lokale gældende love, regler eller bekendtgørelser, der omhandler anvendelse af generatoren. Kontakt venligst en autoriseret installatør eller den lokale myndighed på området.

- I visse områder kræver myndighederne at generatorer skal registreres af de lokale elek-tricitetsselskaber. Kontroller lokale regulativer for korrekt registrering og anvendelse.

- Hvis generatoren anvendes på byggepladser kan der yderligere regulativer, der skal tages i betragtning.

DET VIGTIGE VED VEDLIGEHOLDELSE

Korrekt vedligeholdelse er vigtig for sikkerheden, økonomien og problemfri drift. Det vil også medvirke til at minimere forureningen.

Til at hjælpe dig til korrekt vedligeholdelse på generatoren, vil de følgende sider inkludere serviceskema, procedurer for rutinekontrol og simple vedligeholdelsespunkter, der kan udføres med almindeligt håndværktøj. Andre vedligeholdelsesopgaver der er mere vanskelige eller kræver specialværktøj udføres bedst af din autoriserede Honda forhandler.

Serviceskemaet henviser til drift under normale forhold. Hvis du anvender generatoren under usædvanlige forhold, som konstant høj belastning, drift i høj temperatur eller brug i meget støvede omgivelser, kontakt din autoriserede Honda forhandler for anbefalinger i dine specielle behov og anvendelse.

⚠ ADVARSEL

- **Forkert vedligeholdelse eller undladelse med at rette et problem inden brug, kan føre til fejl, hvor du kan blive alvorligt skadet eller dræbt.**

- **Følg altid anbefalingerne for kontrol, vedligeholdelse og tidsplaner i denne betjeningsvejledning.**

Husk på at din autoriserede Honda forhandler kender din generator bedst og er fuldt udstyret til at vedligeholde og reparere den.

For at sikre den bedste kvalitet og pålidelighed, brug kun nye originale Honda reservedele til vedligeholdelse og reparation.

SIKKERHED UNDER VEDLIGEHOLDELSE

Nogle af de vigtigste sikkerheds forholdsregler er beskrevet efterfølgende. Men vi kan ikke advare dig mod enhver tænkelig risiko, der kan opstå under udførelse af vedligeholdelsen. Kun du kan beslutte om du kan eller ikke kan udføre en given opgave.

⚠ ADVARSEL

- **Undladelse af at følge instruktioner og forholdsregler kan medføre dig alvorlige personskader og død.**
- **Følg altid omhyggeligt instruktioner og forholdsregler i betjeningsvejledningen.**

Sikkerhedsregler

Kontroller at motoren er stoppet inden du begynder nogen form for vedligeholdelse og reparation. Dette vil eliminere flere mulige risici:

- **Forgiftning af kulilte fra udstødningsgassen.**
  Start kun motoren udendørs væk fra åbne vinduer og døre.

- **Forbrændinger fra varme dele.**
  Lad motoren og udstødningssystemet køle af inden berøring.

- **Skader fra roterende dele.**
  Lad aldrig motoren køre uden det er nødvendigt.

- Læs instruktionerne inden du begynder og kontroller at du har det nødvendige værktøj og den nødvendige erfarenhed.

- Reducer risikoen for brand og eksplosion og vær forsigtig når du arbejder med benzin. Anvend kun ikke brandbare rensevæske, aldrig benzin, til rengøring af dele. Undgå rygning, gnister og åben ild ved arbejde med dele til benzinsystemet.

SERVICESKEMA

HYPPIGHED (3) Regelmæssig vedligeholdelse udføres ved hver angiven måned eller drifts-time afhængig af, hvad der kommer først.		Daglig	Første måned eller 20 timer	3. måned eller 50 timer	6. måned eller 100 timer	Hvert år eller 300 timer	Side
Motorolie	Kontrol – niveau	O					48
	Skift		O		O		49
Luftfilter	Kontrol	O					51
	Rengør			O (1)			52
	Udskift					O (*)	-
Tændrør	Kontrol – justér				O		53
	Skift					O	53
Gnistfanger	Rengør				O		55
Ventilspillerum	Kontrol – justér					O (2)	-
Forbrændingskammer	Rengør	Hvert 2. år eller 1.000 timers drift (2)					-
Benzintank	Rengør	Hvert 2. år eller 1000 timer (2)					-
Benzinfilter	Udskift	Hvert 2. år eller 1000 timer (2) (4)					-
Benzinslange	Kontrol	Hvert 2. år. (Udskift om nødvendigt) (2) (4)					-

OBS:

- * Udskift kun papirfiltret.
- (1) Renses oftere ved drift under støvede forhold.
- (2) Disse punkter bør udføres af en autoriseret Honda forhandler, medmindre det rigtige værktøj og mekanisk kunnen er til stede. Se Honda's værkstedshåndbog.
- (3) Ved professionel brug, anvend timer i drift for korrekt vedligeholdelse.
- (4) I tilfælde af revner eller brud på gummipakningen på benzinfiltret og regulatoren, udskift delene med nye.

Denne generator er monteret med en katalysator. Hvis motoren ikke er korrekt vedligeholdt vil effektiviteten i katalysatoren forringes.

PÅFYLDNING AF BENZIN

Med motoren stoppet, kontroller benzinniveauet på tankmåleren. Påfyld benzin hvis niveauet er lavt.

⚠ ADVARSEL

Benzin er meget brandfarlig og eksplosivt.

Du kan blive forbrændt og alvorligt skadet under arbejdet med benzin.

- **Stop motoren og hold varme, gnister og åben ild væk.**
- **Arbejd kun med benzin udendørs.**
- **Tør omgående spildt benzin op.**

OBS:

- Benzin kan beskadige maling og plastik. Pas på ikke at spilde benzin, når benzintanken fyldes op. Skader efter spildt benzin er ikke dækket af garantien.

Påfyld kun benzin på et sted med god ventilation inden start af motoren. Hvis motoren har kørt, lad den køle af. Påfyld forsigtigt for at undgå at spilde benzin. Påfyld aldrig benzin op over den øverste markering (rød) på benzinfiltret.
Påfyld aldrig benzin indendørs hvor benzindampe kan komme i kontakt med åben ild og gnister. Hold benzin væk fra udstyr med kontrollamper, grill, elektrisk udstyr, elektrisk værktøj og lign. Spildt benzin er ikke kun en brandrisiko, det kan også skade miljøet. Tør omgående spildt benzin op.

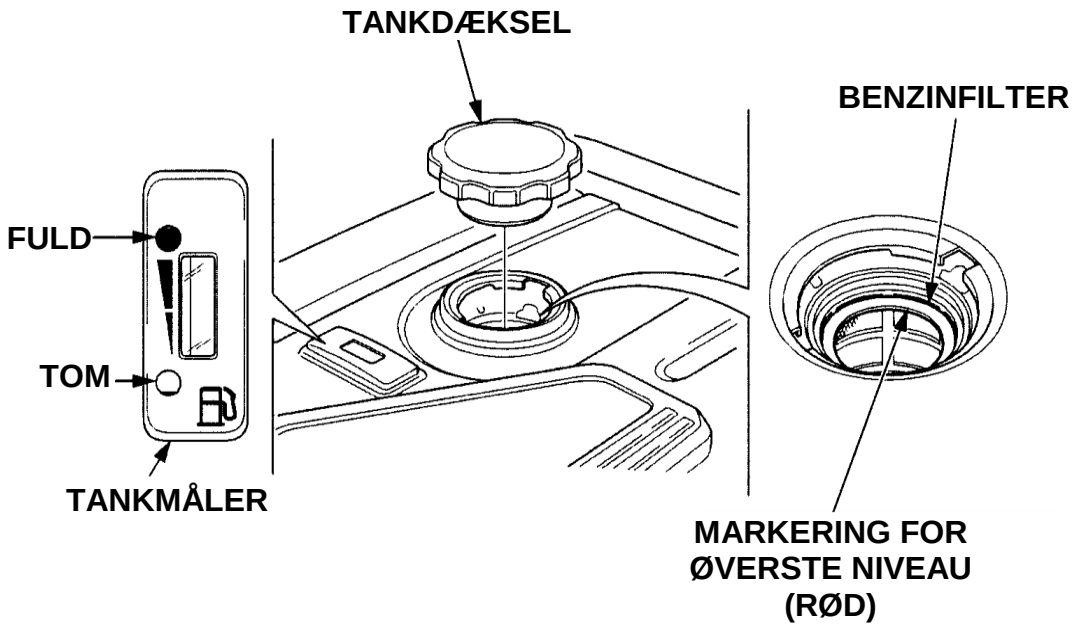

Efter påfyldning monter tankdæksel korrekt.

ANBEFALET BENZIN

Denne motor er bygget til at arbejde på almindelig blyfri benzin med et oktantal på mindst 92 eller højere.
Anvend kun blyfri benzin, da katalysatoren ellers vil miste sin effektivitet og have en negativ påvirkning på forureningen fra udstødningen.

Brug aldrig gammel nedbrudt, forurenet og olieblandet benzin.
Undgå snavs, støv og vand i benzintanken.

Du kan anvende benzin, der indeholder op til 10 % ætylalkohol (e10) eller 5 % metanol. Dog skal benzin med metanol også indeholde korrosionsdæmpende tilsætningsstoffer.

Anvendelse af benzin med større indhold af ætylalkohol eller metanol end beskrevet ovenfor kan forårsage startproblemer og/eller problemer med ydelsen. Det vil også skade metal, gummi og plastikdele i benzinsystemet.

Motorskader eller problemer med ydelsen, som er resultat af anvendelse af benzin med for højt indhold af ætylalkohol eller metanol eller brugen af benzin med bly er ikke dækket af garantien.

Hvis din generator kun sjældent anvendes, se venligst afsnittet om benzin i kapitlet *OPBEVARING* (se side 60) for yderligere information om nedbrydelse af benzin.

KONTROL AF NIVEAU PÅ MOTOROLIE

Kontroller motorolien med generatoren stående på en plan, vandret flade og med motoren stoppet.

1. Åben det højre dæksel til vedligeholdelse ved at dreje låsen mod uret.

2. Skru olieproppen/pinden af.

3. Kontroller niveauet på motorolien. Hvis det er under øverste niveau, fyld op med den anbefalede motorolie (se side 50) til øverste niveau i kanten af påfyldningshullet.

4. Monter olieproppen/pinden igen.

5. Luk det højre dæksel til vedligeholdelse ved at dreje låsen med uret.

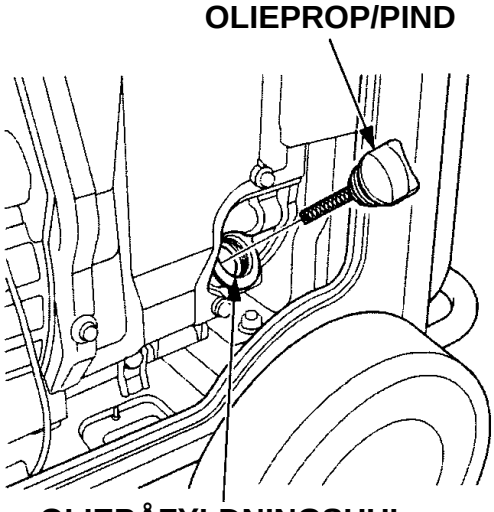

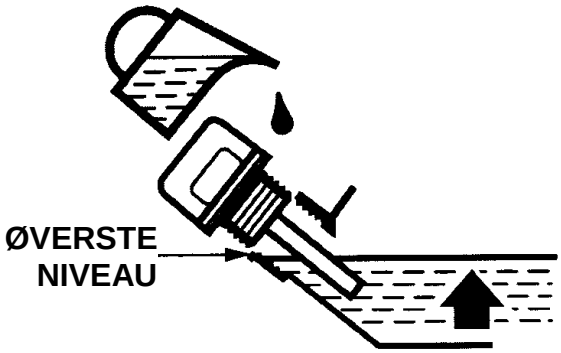

Oliealarmsystemet vil automatisk stoppe motoren inden niveauet på motorolien kommer under det sikre niveau. Men for at undgå uventede driftstop, kontroller niveauet på motorolien regelmæssigt.

SKIFT AF MOTOROLIE

Aftap motorolien mens motoren stadig er varm for at sikre hurtig og fuldstændig aftapning.

1. Åben det højre dæksel til vedligeholdelse ved at dreje låsen mod uret.

2. Ræk ind under generatoren og fjern den sorte gummiklap, som er placeret under olie-aftapningsproppen.

3. Placer en passende beholder under generatoren til opsamling den brugte motorolie.

4. Skru olieproppen/pinden af.

5. Afmonter olieaftapningsproppen og pakningen og aftap al motorolien.

6. Monter olieaftapningsproppen med en ny pakning. Spænd den korrekt fast.

7. Ræk ind under generatoren og monter den sorte gummiklap.

OBS:

- Forkert bortskaffelse af den brugte motorolie kan være skadelig for miljøet. Hvis du selv skifter motorolie, bortskaf den brugte motorolie korrekt. Kom motorolien i en beholder, som kan lukkes og bring den til et genbrugscenter. Smid ikke olien væk sammen med dit almindelige affald, hælde den ud på jorden eller ned i et afløb.

8. Med generatoren stående på en plan, vandret flade, påfyldes den anbefalede motorolie (se side 50) til øverste niveau i kanten af påfyldningshullet.

   Maksimum oliekapacitet: 1,1 liter

9. Monter olieproppen/pinden igen.

10. Luk det højre dæksel til vedligeholdelse ved at dreje låsen med uret.

Vask dine hænder med vand og sæbe efter arbejdet med motorolien.

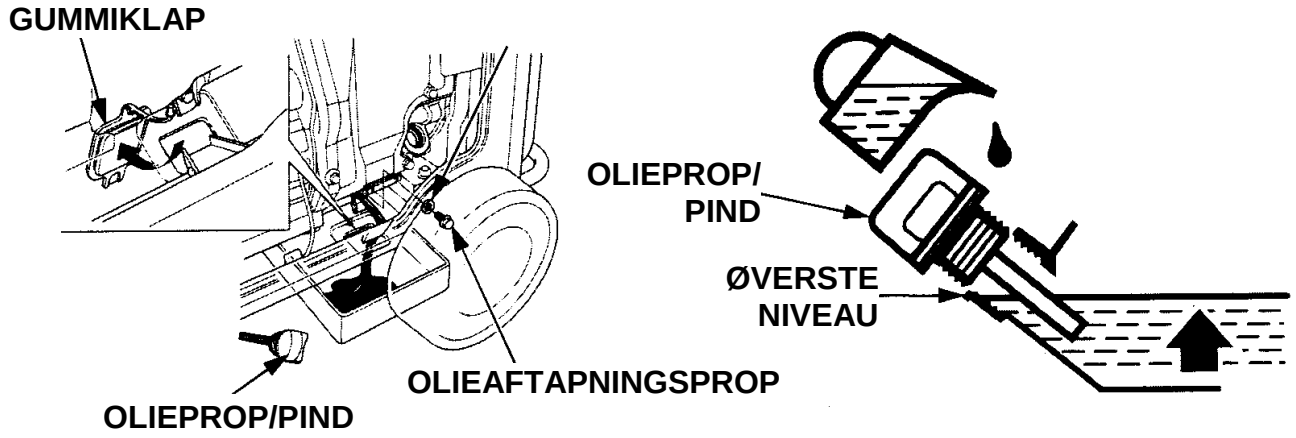

ANBEFALET MOTOROLIE

Motorolie er en vigtig faktor for motorens ydelse og levetid.

Anvend en førsteklasses 4-takts motorolie, der svarer til kravene for API klassifikationen SE eller højere. Kontroller altid API labelen på oliedunken og kontroller at den indeholder bogstaverne SE eller højere.

SAE 10W-30 anbefales til almindelig brug. Andre viskositeter er vist i skemaet kan anvendes, når gennemsnitstemperaturen i dit område er indenfor det anbefalede område.

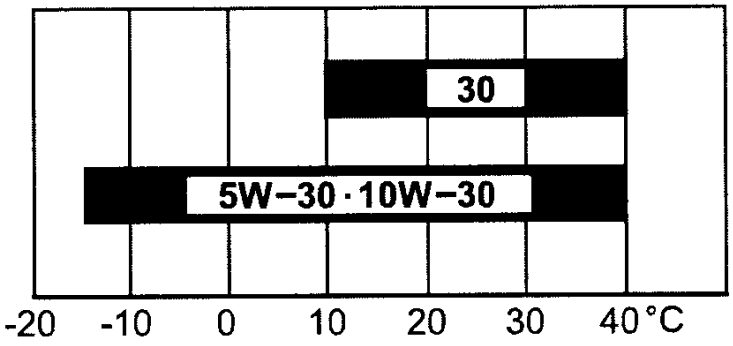

GENNEMSNITSTEMPERATUR

Læs instruktionerne på oliedunken inden anvendelse.

VEDLIGEHOLDELSE AF LUFTFILTER

1. Åben det venstre dæksel til vedligeholdelse ved at dreje låsen mod uret.

2. Åben clipsene der holder luftfilterdækslet; fjern luftfilterdækslet.

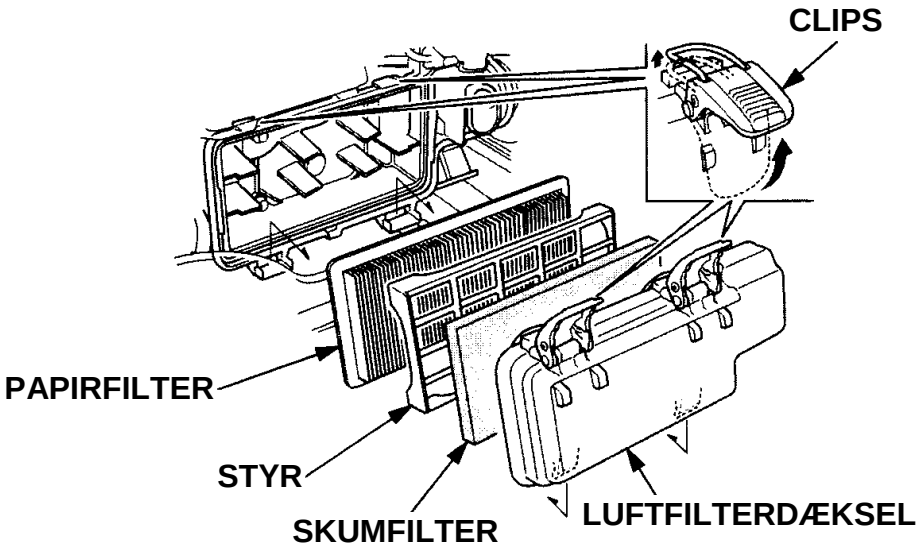

3. Skum filter:
   a. Tag skumfiltret ud af luftfilterdækslet.
   b. Kontroller at filtret er rent og i god stand.
      Hvis skumfiltret er beskidt, rengør det som beskrevet på side 52.
      Udskift skumfiltret hvis er beskadiget.
   c. Monter skumfiltret i luftfilterdækslet.

4. Papirfilter;
   a. Tag styret af.
   b. Hvis papirfiltret er beskidt, udskift med et nyt.
      Forsøg aldrig at rengøre papirfiltret.

5. Monter styret og luftfilterdækslet.

6. Luk det venstre dæksel til vedligeholdelse.

OBS:

- Drift uden luftfilter eller med et beskadiget luftfilter vil lade urenheder komme ind i motoren, hvilket vil forårsage kraftige slitage.

RENGØRING AF SKUMFILTER

Et snavset luftfilter vil hindre luften i at komme ind i benzinsystemet og mindske motorens ydelse. Hvis du anvender generatoren i meget støvede områder, rengør skumfiltret oftere end beskrevet i serviceskemaet

1. Vask skumfiltret i varmt sæbevand og skyl det grundigt eller rens det i en ikke brandfarlig rensevæske. Lad filtret tørre godt.

2. Dyp skumfiltret i ren motorolie og pres overskydende olie ud. motoren vil ryge, når den startes med for meget olie i skumfiltret.

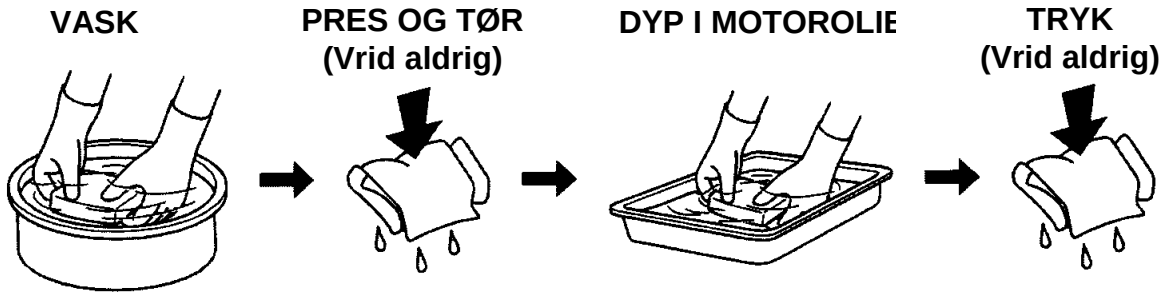

3. Rengør indersiden af luftfilterdækslet med en blød klud. Pas på at der ikke kommer urenheder ind luftindtaget og ind i benzinsystemet.

VEDLIGEHOLDELSE AF TÆNDRØR

Anbefalet tændrør: BPR6ES (NGK)

For at sikre korrekt motordrift, skal elektrodeafstanden på tændrøret være korrekt og tændrøret fri for koksaflejringer.

OBS:
- Et forkert tændrør kan forårsage skade på motoren.

Hvis motoren er varm, lad den køle af inden vedligeholdelse af tændrøret.

1. Åben det venstre dæksel til vedligeholdelse ved at dreje låsen mod uret.

2. Skru skruen i dækslet over tændrøret løs og tag dækslet af.

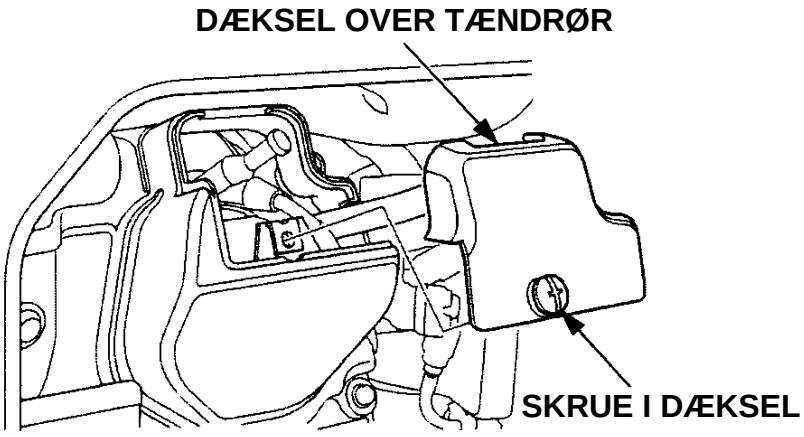

3. Tag tændrørshætten af og rens eventuel snavs væk fra området omkring tændrøret.

4. Skru tændrøret ud ved hjælp af en tændrørsnøgle.

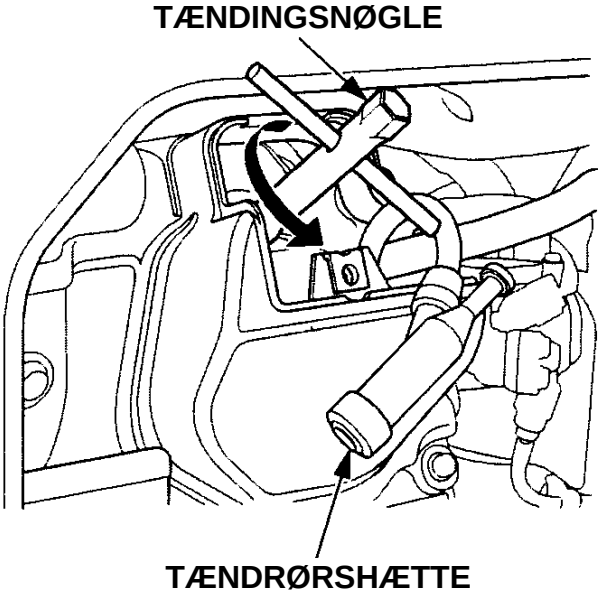

5. Undersøg tændrøret. Smid det væk, hvis porcelænet er krakeleret eller revnet. Rens tændrøret med en stålbørste, hvis det kan anvendes igen.

6. Mål elektrodeafstanden med en tændrørs-søger. Justér elektrodeafstanden ved at bøje sideelektroden.
   Afstanden bør være 0,7 ~ 0,8 mm.

7. Kontrol at pakningen på tændrøret er i orden og skru tændrøret i med hånden, for at undgå at skrue det skævt i gevindet.

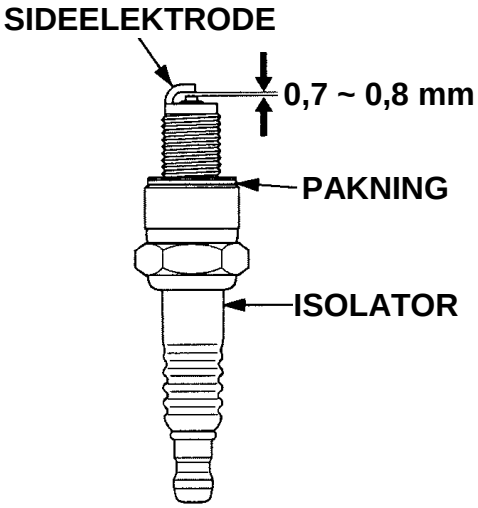

8. Efter tændrøret er skruet i med hånden spændes det med tændingsnøglen for at tætne pakningen.
   Hvis et tidligere anvendt tændrør bruges igen, spændes det kun ⅛ ~ ¼ omgang for at tætne pakningen.
   Efter et nyt tændrør er monteret med hånden, spændes det op til ½ omgang yderligere for at tætne pakningen.

OBS:

- Et tændrør løst tændrør kan overophedes og beskadige motoren.
  Hvis tændrøret overspændes vil det ødelægge gevindet i topstykket.

9. Monter tændrørshætten på tændrøret.

10. Monter dækslet over tændrøret og spænd skruen.

VEDLIGEHOLDELSE AF GNISTFANGER

Hvis motoren lige har kørt vil udstødningen være meget varm. Lad udstødningen køle ned inden du udfører vedligeholdelse på gnistfangeren.

1. Skru de to 5 x 16 mm skruer ud og tag afgangsrøret og gnistfangeren af.

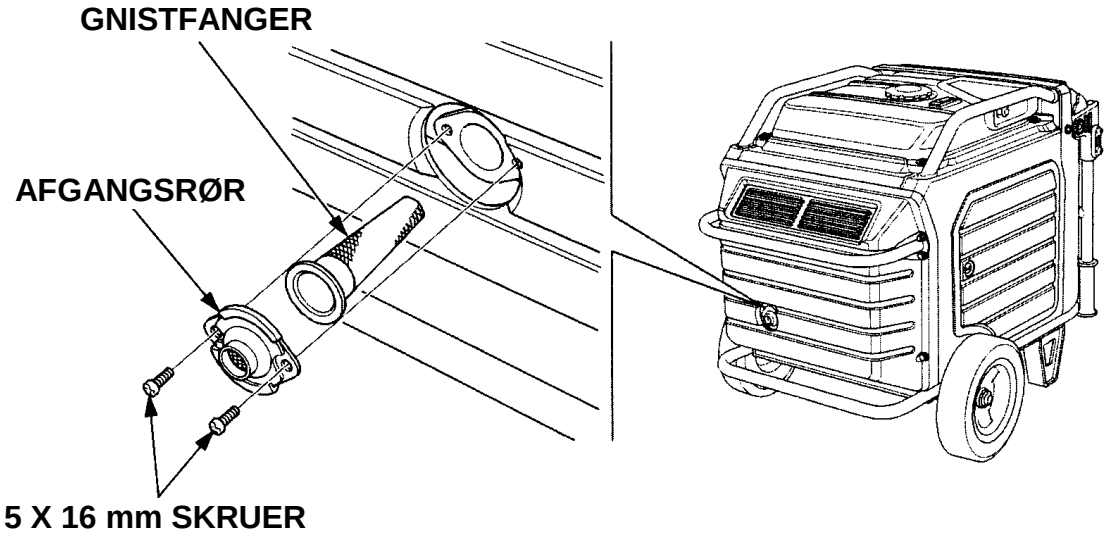

2. Anvend en stålbørste til at fjerne koksaflejringer fra gnistfangerens net.
   Pas på ikke at beskadige nettet.
   Gnistfangerens net skal være fri for huller og revner.
   Udskift gnistfangeren, hvis den er beskadiget.

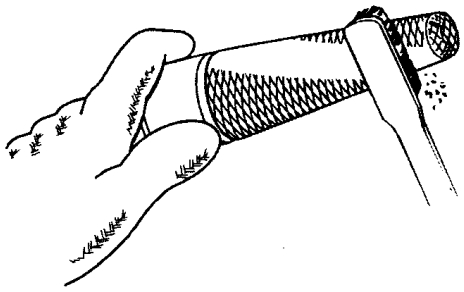

3. Monter gnistfangeren og afgangsrøret i omvendt rækkefølge.

VEDLIGEHOLDELSE AF BATTERI

Din generatorens motor har et ladesystem der oplader batteriet når motoren er i gang. Men hvis generatoren kun anvendes periodevis, bør batteriet oplades en gang om måneden for at vedligeholde batteriet levetid.

⚠ ADVARSEL

- **Batteriet indeholder svovlsyre (elektrolyt), som er meget ætsende og giftigt. Hvis du får elektrolyt i øjnene elle på huden kan det forårsage alvorlige forbrændinger.**

  Bær beskyttende tøj og beskyttelsesbriller ved arbejde nær batteriet.
  OPBEVARES UTILGÆNGELIGT FOR BØRN.

Øjne - Skyl med lunkent vand fra en kop eller anden beholder i mindst 15 minutter. (Vand under tryk kan beskadige øjnene.)
Tilkald omgående læge.

Huden – Fjern forurenet tøj. Skyl huden med store mængder rent vand. Tilkald omgående læge.

Drukket - Drik vand eller mælk. Tilkald omgående læge.

Afmontering af batteri
Batteripoler, kabelsko og relaterede dele kan indeholde bly og blykomponenter. Vask hænderne efter arbejdet.

1. Løft styret op i transportstilling. Låsepalerne vil fastholde styret i transportstillingen.

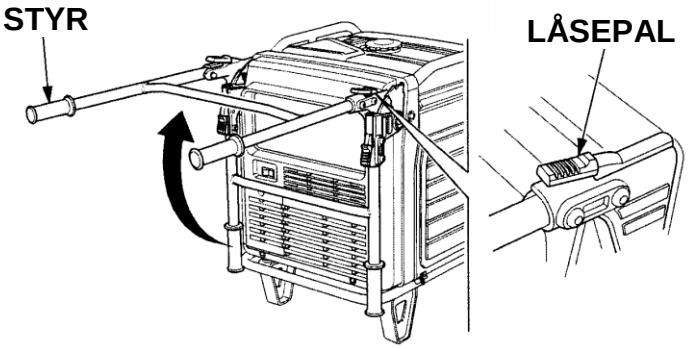

2. Skru skruen i batteridækslet løs og tag dækslet af.

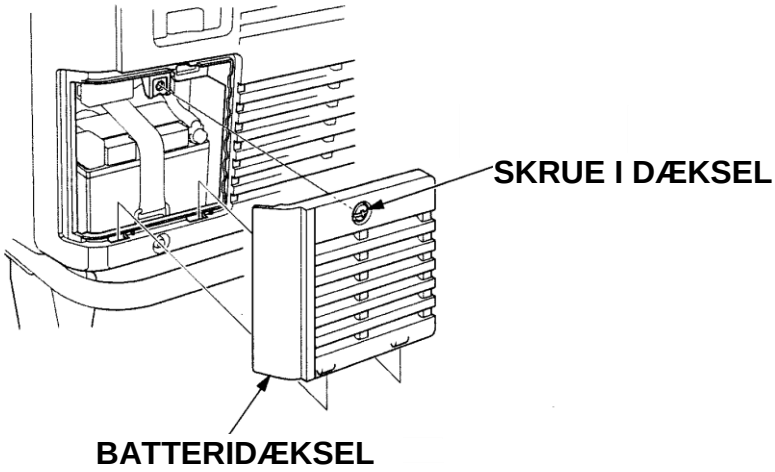

3. Afmonter først minuskablet (-) fra batteriets minuspol (-) og derefter pluskablet (+) fra batteriets pluspol (+).

4. Tag gummistroppen, der holder batteriet fast i generatoren, af.

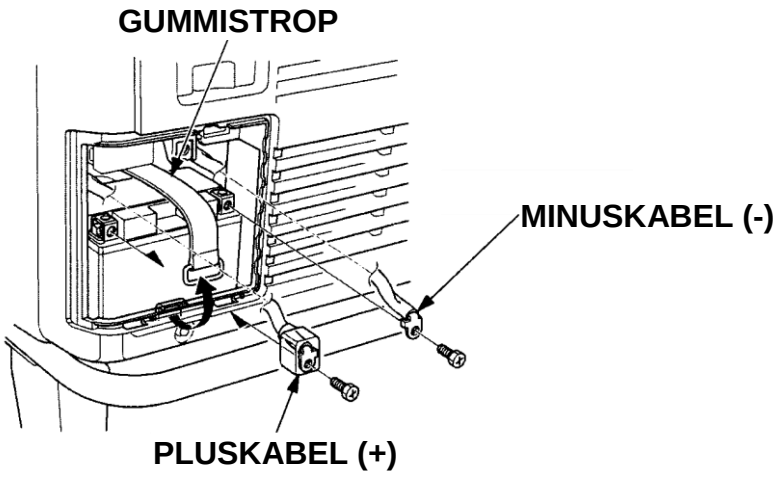

5. Tag batteriet ud.

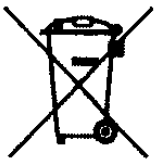

Dette symbol på batteriet betyder, at dette ikke må kasseres sammen med det almindelige husholdningsaffald.

Forkert bortskaffelse af batteriet efter endt levetid kan være skadelig for natur, miljø og den menneskelige sundhed.
Følg altid den lokale lovgivning ved bortskaffelse af batterier.

Opladning af batteri

⚠ ADVARSEL

- **Batteriet afgiver eksplosivt brint under normal opladning.**
- **En gnist eller åben ild kan få batteriet til at eksplodere med tilstrækkelig styrke til at slå dig ihjel eller skade dig alvorligt.**
- **Bær beskyttende tøj og ansigtsskærm eller få en professionel mekaniker til at vedligeholde batteriet.**

Batteriet er på 11,2 Ah (ampere-timer). Ladestrømmen bør være 10 % af batteriets størrelse i ampere-timer. En batterilader bør kunne justeres til at levere 1,1 ampere.

1. Tilslut batteriet ifølge producentens anbefaling.
2. Oplad batteriet i 5 ~ 10 timer.
3. Rengør ydesiden af batteriet og batteridelene med en blanding af tvekulsurt natron og vand.

Montering af batteri

1. Monter batteriet i generatoren.
2. Monter først pluskablet (+) på batteriets pluspol (+) først og spænd det fast.
3. Skub gummihætten på plads over pluskablet (+) og pluspolen.
4. Tilslut minuskablet (-) til batteriets minuspol (-) og spænd det fast.
5. Monter gummistroppen.
5. Monter batteridækslet i omvendt rækkefølge (se side 56).
   Anvend aldrig generatoren uden batteridækslet er monteret, da det vil give dårlig ydelse på motoren og for generatoren.

Sikring

Hvis en sikring brænder over, kan startermotoren ikke fungere.

Hvis en sikring brænder over, find fejlen og reparer den inden fortsat drift med generatoren. Hvis sikringen forsat springer, bør videre drift med generatoren afbrydes og du bør kontakte din autoriserede Honda forhandler,

1. Drej tændingskontakten over på stop og tag tændingsnøglen ud inden kontrol og udskiftning af en sikring.

2. Skru skruen i batteridækslet løs og tag dækslet af.

3. Tag låget til sikringsholderen af og træk den defekte sikring ud.

4. Udskift sikringen med en sikring af samme type og størrelse.

   Korrekte sikringer: 3 amp., 15 amp.

OBS:

- Udskift aldrig en sikring med en med en anden værdi. Generatoren kan blive alvorligt beskadiget og kan muligvis brænde.

5. Monter låget til sikringsholderen og batteridækslet i omvendt rækkefølge af adskillelsen (se side 56).
   Anvend aldrig generatoren uden batteridækslet er monteret, da det vil give dårlig ydelse på motoren og for generatoren.

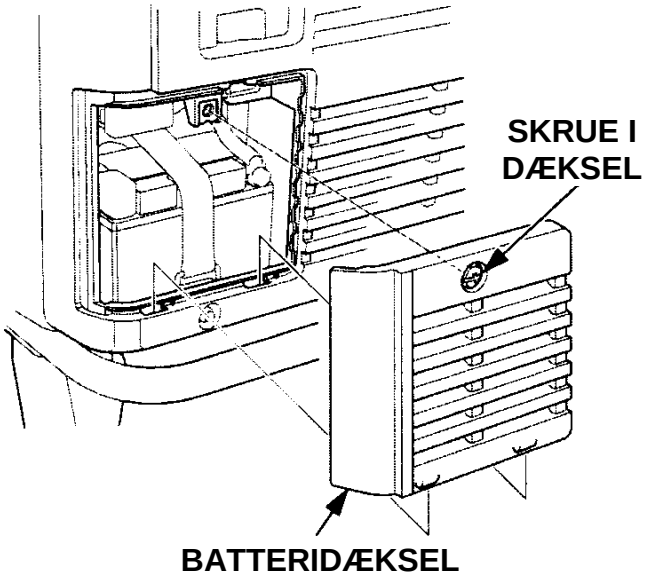

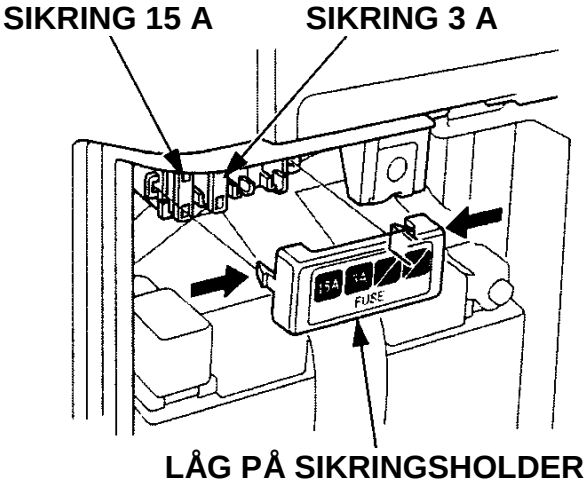

FORBEREDELSE TIL OPBEVARING

Korrekt forberedelse til opbevaring er vigtig for at holde din generator fri for problemer og stadig se godt ud. De følgende trin vil hjælpe til at hindre rust og korrosion svække generatorens virke og udseende og vil gøre motoren lettere at starte, når du igen skal anvende generatoren.

Rengøring
Tør generatoren af med en fugtig klud. Efter generatoren er blevet tør, reparer alle skader i malingen og dæk andre områder som kan ruste med en tynd oliehinde.

Benzin

OBS:
- Afhængig af i hvilken region du anvender generatoren, kan benzin nedbrydes og oxidere meget hurtigt. Nedbrydning af benzin kan ske indenfor 30 dage og kan forårsage skader på benzinsystemet. Kontakt din autoriserede Honda forhandler for anbefalinger om opbevaringen.

Benzin vil nedbrydes og oxidere under opbevaring. Gammel benzin vil forårsage startvanskeligheder og efterlade en gummilignende belægning i benzinsystemet. Hvis benzinen i din generatoren nedbrydes under opbevaring, skal du måske have komponenterne i benzinsystemet repareret eller udskiftet.
Tiden som benzin kan efterlades i benzintanken uden at skabe problemer vil varierer efter benzintype, temperaturen under opbevaringen og om benzintanken var delvis eller hel fuld. Luften i en delvis fyldt benzintank fremmer nedbrydningen. Meget varm opbevaring accelererer nedbrydningen. Nedbrydning af benzinen kan forekomme efter få måneder eller mindre, hvis benzinen ikke var frisk ved påfyldningen af benzintanken.

Tømning af benzintanken

⚠ ADVARSEL

Benzin er meget brandfarlig og eksplosivt.

Du kan blive forbrændt og alvorligt skadet under arbejdet med benzin.

- **Stop motoren og hold varme, gnister og åben ild væk.**
- **Arbejd kun med benzin udendørs.**
- **Tør omgående spildt benzin op.**

Tag tankdæksel af, tag benzinfiltret op og tøm indholdet af benzintanken ned i godkendt benzindunk. Vi anbefaler brugen af en almindelig håndpumpe til benzin for at tømme tanken.
Anvend aldrig en elektrisk pumpe. Brug hævertsystem med håndpumpen ved at komme spidsen af pumpen ned i benzintanken ved siden af styret til pumpen. Monter benzinfiltret og tankdæksel.

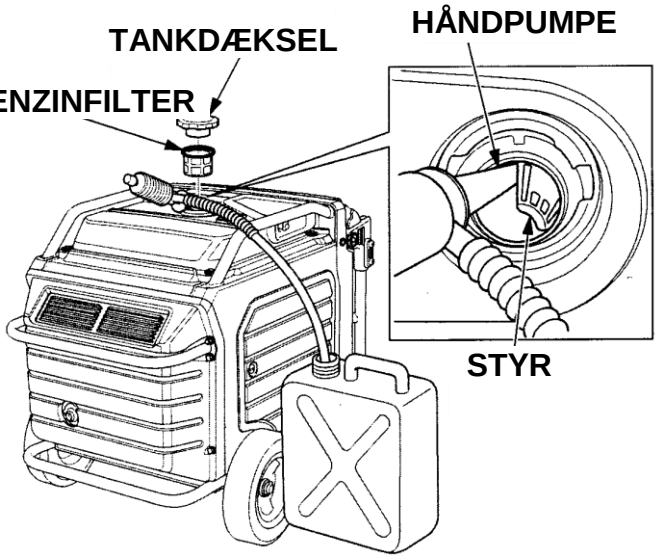

Motorolie

1. Skift motorolien (se side 49).
2. Tag tændrøret ud (se side 53).
3. Kom en skefuld ren motorolie ind i cylinderen.
4. Træk nogle gange i håndtaget til rekylstarteren for at fordele olien.
5. Monter tændrøret igen.
6. Træk langsomt i håndtaget til rekylstarteren indtil der føles modstand. I denne position er stemplet i kompressionsslaget og både indsugnings- og udstødningsventilen lukket. Når generatoren opbevares sådan, forhindres rustdannelser på ventilerne. Lad starthåndtaget glider langsomt tilbage.

Batteri

Oplad batteriet inden opbevaring af generatoren (se side 58).

FORHOLDSREGLER UNDER OPBEVARING

Hvis generatoren opbevares med benzin i tanken, er det vigtigt at mindske risikoen for antændelse af benzindampe.

Vælg et sted med god ventilation til opbevaringen væk fra udstyr der arbejder med åben ild, som oliefyr, vandvarmere og tørretumblere. Undgå også elektriske motorer, som kan lave gnister uden anvendelse.

Om muligt undgå opbevaring på steder med høj fugtighed, da det vil fremme rustdannelse og korrosion.

Placer generatoren på en plan, vandret flade. Hvis generatoren står skrå kan det føre til spild af benzin og motorolie.

Når motoren og udstødningen er kolde, dæk generatoren som beskyttelse mod støv. En varm motor og udstødningssystem kan antænde eller smelte visse materialer.

Brug aldrig plastik som støvdækken. Et ikke porøst dækken vil fange fugtigheden rundt om generatoren og fremme rust og korrosion.

Oplad batteriet. Genoplad batteriet en gang om måneden (se side 58).

ANVENDELSE EFTER OPBEVARING

Kontroller generatoren som beskrevet i kapitlet *INDEN ANVENDELSE* (se side 28).

Hvis generatoren har været opbevaret i mere end et år eller længere, tøm benzintanken (se side 60) og påfyld frisk benzin. Hvis har benzinen til påfyldning i en benzindunk, kontroller at den kun indeholder frisk benzin. Benzin oxiderer og nedbrydes med tiden og vil vanskeliggøre start af motoren.

Hvis cylinderen blev smurt med olie inden opbevaringen vil motoren ryge kortvarigt efter start. Dette er normalt.

TRANSPORT

Hvis generatoren har kørt, lad den køle af i mindst 15 minutter inden den læsses for transport. En varm motor og udstødningssystem kan give forbrændinger og antænde visse materialer.

Hold generatoren vandret under transport for at reducere risici for spildt benzin.

Når generatoren fastgøres under transport med reb eller stropper, bør du kun gøre det i rammerne på generatoren. Fastgør aldrig reb og stropper til generatorens chassis og styr.

Når generatoren skal transporteres:

- Drej tændingskontakten over op stop.
- Anvend aldrig generatoren, mens den står på/i en bil. Tag generatoren af/ud af bilen og anvend den på et sted med god ventilation.
- Undgå steder med direkte sollys, når generatoren står inde i en bil. Hvis generatoren efterlades i en lukket bil i flere timer, kan den høje temperatur i bilen forårsage at der dannes benzindampe, der kan resultere i en eksplosion.

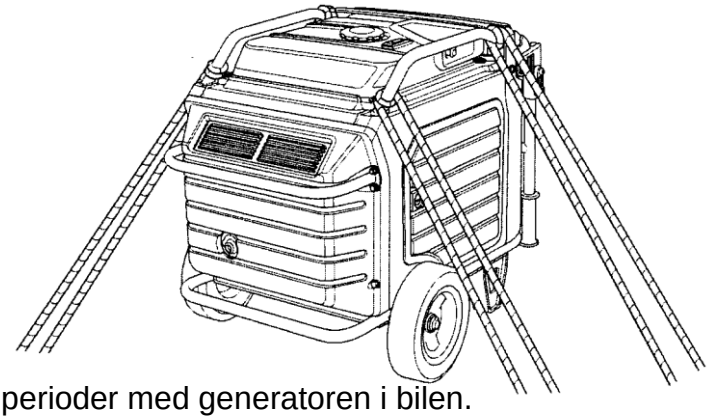

- Undgå kørsel på ujævn vej i længere perioder med generatoren i bilen. Hvis generatoren skal transporteres ad en ujævn vej, bør benzinen tappes af generatoren inden.

BEMÆRK:

- Anvend en kran i løftebeslaget (ekstra udstyr), når generatoren skal løftes op for transport.
- Når du vil løfte generatoren ved håndkraft, må den aldrig løftes i styret og i den bageste kofanger. Generatoren skal altid løftes for neden i løftebeslagene for og bag, som vist nedenfor.

Ifølge europæisk standard EN 12601: 2010

- Løft af generatoren med en vægt på 140 kg bør udføres af 4 personer.

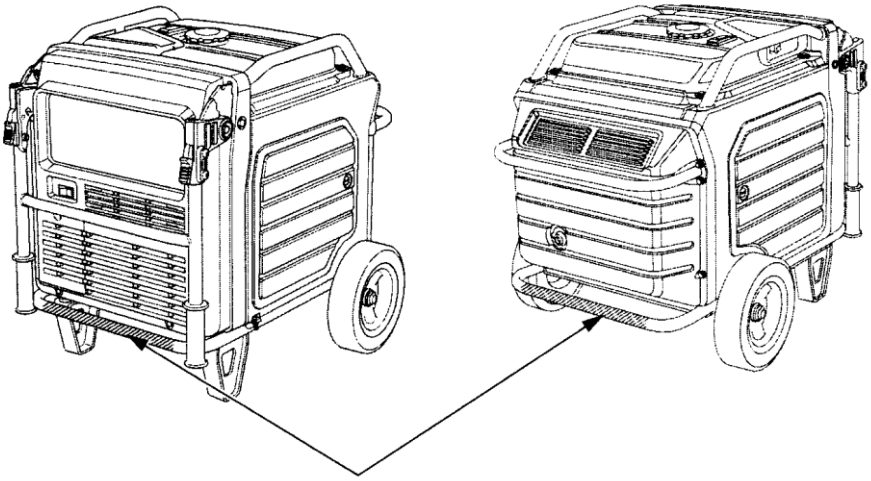

LØFTEBESLAG

MOTOREN KAN IKKE STARTE:

Mulig årsag	Fejlrettelse
Er tændingskontakten på stop	Drej tændingskontakten over i kørestillingen (se side 31).
Ingen benzin.	Påfyld benzin (se side 46).
Dårlig benzin, generatoren opbevaret uden aftapning af benzin eller påfyldt gammel benzin.	Tøm benzintanken (se side 60). Påfyld frisk benzin (se side 46).
Lavt niveau på motorolien. Oliealarmsystemet har stoppet motoren.	Drej tændingskontakten over på stop. Påfyld motorolie. Drej igen tændingskontakten over i kørestillingen og start motoren.
Tændrøret vådt af benzin (druknet motor).	● Drej tændingskontakten over på stop og træk i starthåndtaget hurtigt i start-håndtaget fem eller flere gange. ● Hvis motoren stadig ikke starter, tag tændrøret ud og tør det.
Tændrøret er sodet eller har forkert elektrode-afstand.	Juster eller udskift tændrøret (se side 53). Monter tændrøret.
Benzinfiltret blokeret, benzinsystemet fejler, benzinpumpe fejler, fejl i tændingen, ventiler hænger eller andet.	Bring generatoren til din autoriserede Honda forhandler eller referer til Hondas værksteds-håndbog.

MOTOREN MANGLER TRÆKKRAFT

Mulig årsag	Fejlrettelse
Luftfiltret blokeret.	Rengør eller udskift luftfiltret (se side 51).
Dårlig benzin, generatoren opbevaret uden aftapning af benzin eller påfyldt gammel benzin.	Tøm benzintanken (se side 60). Påfyld frisk benzin (se side 46).
Benzinfiltret blokeret, benzinsystemet fejler, benzinpumpe fejler, fejl i tændingen, ventiler hænger eller andet.	Bring generatoren til din autoriserede Honda forhandler eller referer til Hondas værksteds-håndbog.

INGEN STRØM PÅ 230 VOLT STIKKENE:

Mulig årsag	Fejlrettelse
Kontrollampen er slukket og advarselslampen for overbelastning er tændt.	Kontroller belastningen. Stop og genstart motoren.
	Kontroller luftindtagene for køleluft, stop og genstart motoren.
230 volt sikring aktiveret.	Kontroller belastningen og tryk sikringen ind (se side 19).
Fejl på værktøj eller udstyr.	Udskift eller reparer værktøjet eller udstyret. Stop og genstart motoren.
Fejl i generatoren.	Bring generatoren til din autoriserede Honda forhandler eller referer til Hondas værksteds-håndbog.

Stelnummer

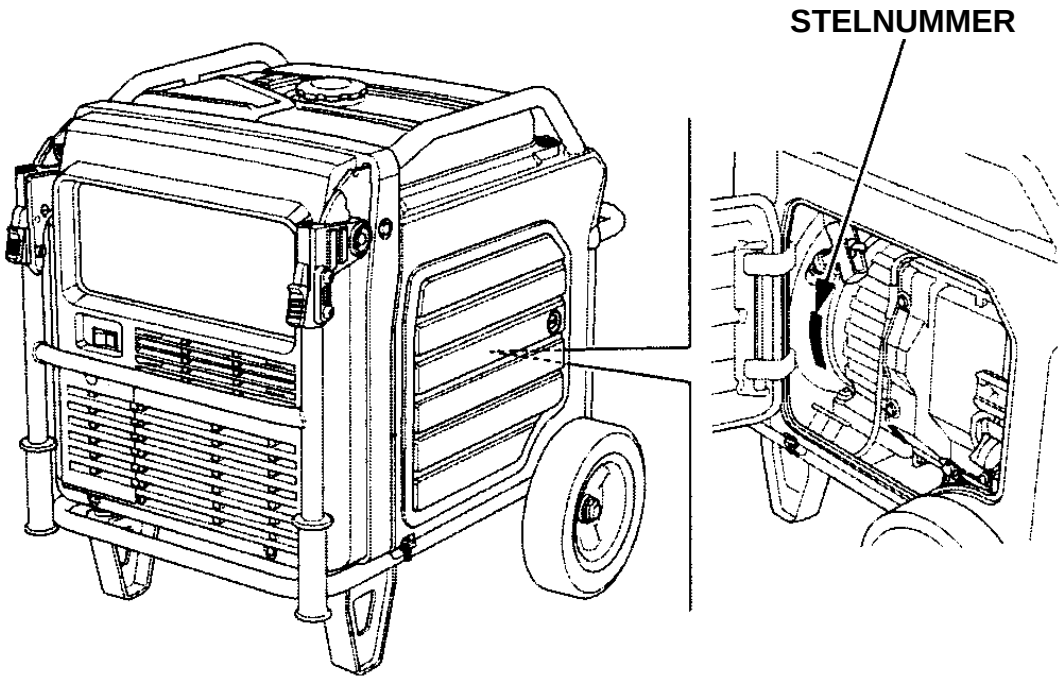

Noter stelnumret og købsdatoen på pladsen nedenfor. Du vil behøve disse informationer ved bestilling af reservedele og ved forespørgsel af teknisk art og om garanti.

Stelnummer: _____

Købsdato: _____

Dimensioner og vægt:

Model	**EU70is**
Power produkt kode	EAJD
Længde [Håndtag oppe]	848 mm. [1.198 mm.]
Bredde	700 mm.
Højde [Håndtag oppe]	721 mm.
Vægt *	118,1 kg.

* Med batteri

MOTOR:

Model	**Honda GX390**
Type	4-takt, topventilet, encylindret
Slagvolumen	389 cm³.
Boring x slaglængde	88 x 64 mm.
Kompressionsforhold	8,2: 1
Motor omdrejninger	2.400 ~ 3.600 omdr./min. <med økonomikontakten tændt>
Kølesystem	Luftkølet
Tændingssystem	Elektronisk tænding
Motorolie indhold	1,1 liter
Tank indhold	19,2 liter
Tændrør	BPR6ES (NGK)
Batteri	12 V 11,2 Ah/10 timer

GENERATOR:

Model		**EU70is**
Type		G, GW, F, IT
230 volt	Kontinuerlig spænding (V)	230
	Kontinuerlig frekvens (Hz)	50
	Kontinuerlig strøm (A)	23,9
	Kontinuerlig effekt (kVA)	5,5
	Maksimal effekt (kVA)	7,0

Støj

Model	EU70is
Type	G, GW, F, IT
Lydtrykniveau ved generatoren (2006/42/EU) 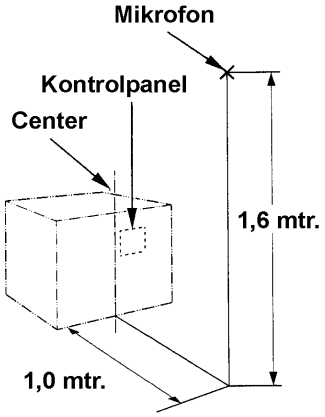	76 dB (A) (med økonomikontakten tændt)
Usikkerhed	2 dB (A)
Garanteret lydeffektniveau (2000/14/EU, 2005/88/EU)	88 dB (A)
Usikkerhed	2 dB (A)
Garanteret lydtryksniveau (2000/14/EU, 2005/88/EU)	90 dB (A) (med økonomikontakten tændt)

De anførte værdier er målte værdier og er ikke nødvendigvis sikre arbejdsværdier. Men så længe, der er et gensidigt forhold mellem de målte og de eksponerede værdier, kan dette ikke umiddelbart anvendes til pålideligt at bestemme om ekstra forholdsregler er påkrævet. Faktorer, der har indflydelse på den aktuelle støjpåvirkning i en arbejdssituation, inkludere typen af arbejdsrummet, andre støjkilder og lign. f.eks. antallet af maskiner og andre tilstødende processer samt tidsintervallet i hvilket brugeren er udsat for støjpåvirkningen. Også den tilladte støjgrænse kan være forskellig fra land til land. Denne information vil kunne anvendes af brugeren af generatoren til at tage en bedre vurdering af farer og risici.

Specifikationerne kan ændres uden forudgående varsel.

Stik

Type	Form	Stik
G	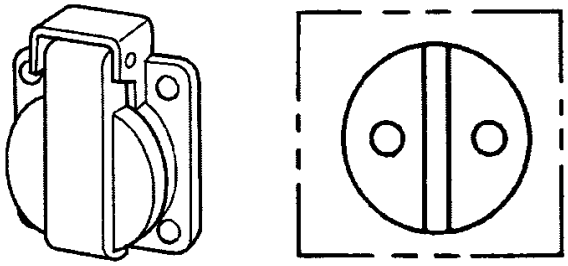	**JORDBEN** 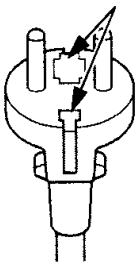

Sikkerhed

Vigtigheden ved korrekt samling

Korrekt samling er vigtig for brugens sikkerhed og pålidelighed af generatoren. Enhver fejl eller forglemmelse fra vedkommende person, der samler og vedligeholder generatoren kan let resultere i fejl under driften, skader på generatoren og/eller personskader for brugeren.

⚠ ADVARSEL

- **Forkert samling kan forårsage usikker drift der kan føre til alverlige uheld og dødsfald.**
- **Følg procedurerne og forholdsreglerne om samling i betjeningsvejledningen omhyggeligt.**

Nogle af de mest vigtige sikkerhedsregler er nævnt nedenfor. Men vi kan ikke advare dig på enhver tænkelig risiko der kan opstå under samlingen. Kun du kan beslutte om do kan eller ikke kan udføre en given opgave.

⚠ ADVARSEL

- **Undladelse med at følge instruktioner og forholdsregler kan forårsage at du blive alvorligt skadet eller dræbt.**
- **Følg procedurerne og forholdsreglerne i betjeningsvejledningen omhyggeligt.**

Vigtige sikkerhedsforholdsregler

- Kontroller at du har en klar forståelse af alle grundlæggende sikkerhedsregler i værkstedet og at du har egnet beklædning og sikkerhedsudstyr på. Når du udfører samlingen, vær særlig opmærksom på følgende:

☐ Læs instruktionerne inden du begynder og vær sikker på at du har det værktøj og evner som kræves til at udføre opgaven sikkert.

- Kontroller at motoren er stoppet inden du begynder at samling, vedligeholdelse eller reparation. Dette vil eliminere flere mulige risici:

☐ **Kulilteforgiftning fra motorens udstødning.**
Anvend kun generatoren udendørs, væk fra åbne vinduer og døre.

☐ **Forbrændinger fra varme dele.**
Lad motoren og lydpotten køle ned inden berøring.

☐ **Skader fra roterende dele.**
Lad aldrig motoren køre medmindre det står i instruktionen. Selv da, hold hænder, fingre og tøj væk. Kør aldrig med motoren, hvis nogen skærme og skjolde er afmonteret.

- For at mindske risikoen for brand og eksplosion, bør du være særlig forsigtig ved arbejde med benzin og batterier. Anvend kun ikke brandfarlige rensevæsker, aldrig benzin, til rengøring af dele. Undgå rygning, gnister og åben ild ved alle dele, der har relation til benzinsystemet.

Samling

Udpakning

1. Tag generatoren og de løse dele ud af papkassen.
2. Sammenlign de løse dele med listen nedenfor.

Nødvendigt værktøj: 12 mm nøgle, 10 mm nøgle eller stjerneskruetrækker for montering af batteri-kabler, tang (leveres ikke med).

Løse dele
Kontroller de løse dele med listen her.

Ref. nr.	Beskrivelse	Antal
1	Hjul	2
2	Aksel	1
3	Støtteben	2
4	20 mm skive	2
5	4,0 x 28 mm split	2
6	8 x 20 mm flangebolt	8

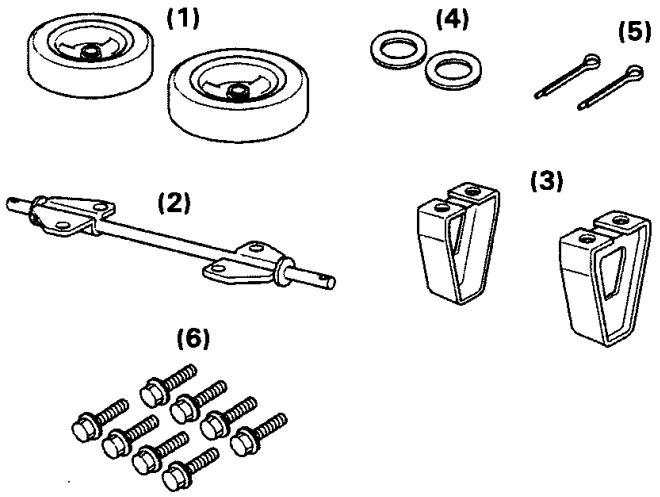

Montering af hjul
Anvend aldrig generatoren uden hjulene monteret. Hjulsættet skaber luft mellem jorden og generatorens luftindtag.

OBS:
- Hvis hjulene ikke monteres kan der suges støv og urenheder ind i generatorens luftindtag og forårsage skader på generatoren. Anvend altid kun generatoren med hjulene monteret.

1. Monter de 2 hjul på akslen med de to 20 mm skiver og 4,0 x 28 mm splitter.
2. Monter den samlede aksel på generatoren med fire 8 x 20 mm flangebolte.
3. Monter de 2 støtteben under generatoren med fire 8 x 20 mm flangebolte.

Tilspændingsmoment: 15 ~ 22 Nm

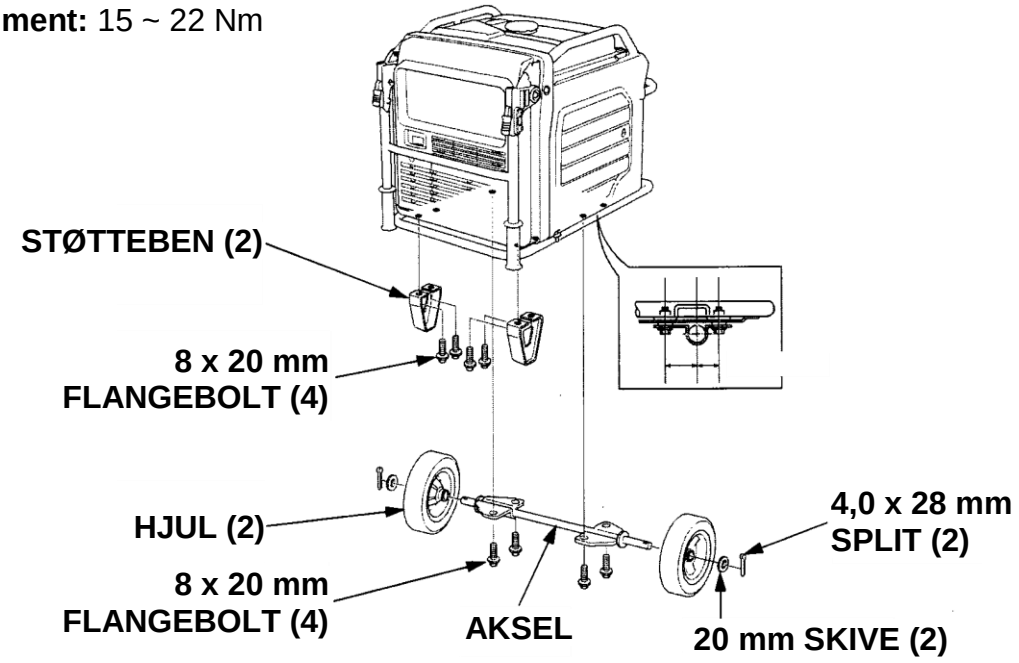

Batteri

Batteriet, poler og tilhørende dele indeholder bly og blyforbindelser. Vask hænderne efter arbejde med batteriet.

Batteriet er ikke tilsluttet og men er spændt fast for transport.

1. Tag batteridækslet af (se side 56).
2. Fjern gummistroppen af den nederste krog og tag batteriet ud.
3. Hægt batterikablerne fri af clipsen.
   Kontroller at det blå stikstadig er fastgjort i clipsen.
   Oplad batteriet korrekt (se side 58).
   Monter batteriet igen.
4. Tag beskyttelseshætten af pluspolen (+) og tilslut pluskablet (+) til batteriets pluspol (+).
   Skub beskyttelseshætten ned over batteripolen.
5. Tilslut minuskablet (-) til batteriets minuspol (-).
6. Fastgør batteriet med gummistroppen til krogen i bunden af generatoren.

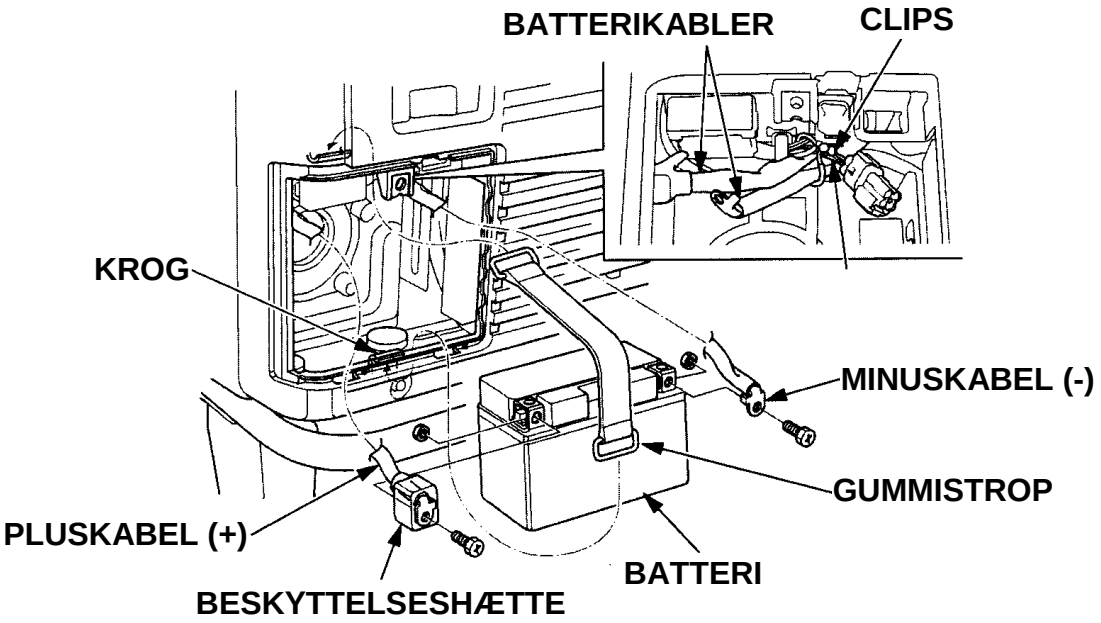

7. Monter batteridækslet i omvendt rækkefølge (se side 56).
   Anvend aldrig generatoren med batteridækslet åbent, da det vil resultere i dårlig ydelse fra motor og generator.

Motorolie

Generatoren leveres uden motorolien i motoren.

Placer generatoren på en plan, vandret flade. Åben det højre dæksel til vedligeholdelse ved at dreje låsen mod uret. Tag olieproppen/pinden op. Påfyld den anbefalede motorolie op til øverste niveau i oliepåfyldningen.

Anvend en 4-takt motorolie der opfylder kravene for API klassifikation SE eller højere.

SAE 10W-30 anbefales til almindelig brug ved alle temperaturer. Andre viskositeter er vist i skemaet kan anvendes, når gennemsnitstemperaturen i dit område er indenfor det anbefalede område.

Monter olieproppen/pinden igen,
Luk det højre dæksel til vedligeholdelse ved at dreje låsen med uret.

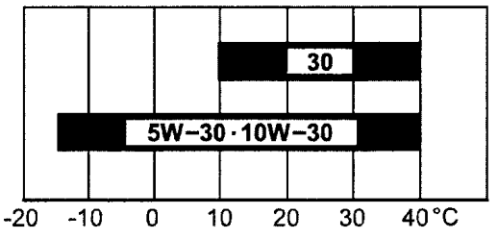

GENNEMSNITSTEMPERATUR

OLIEPROP/PIND

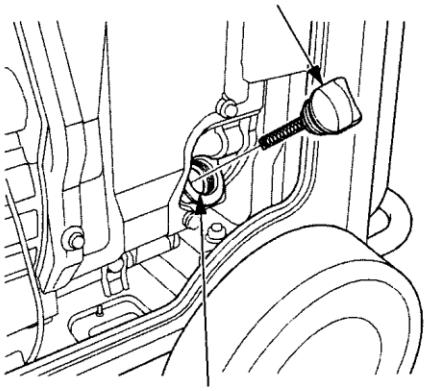

OLIEPÅFYLDNINGSHUL

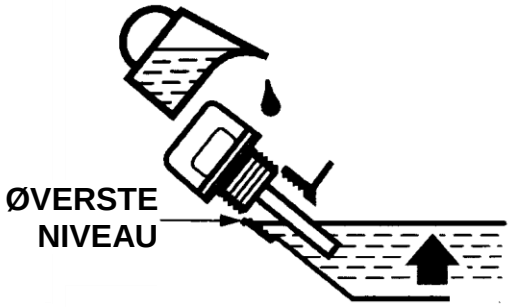

Benzin

Se side 46.

Batterispænding

Kontroller spændingen på batteriet med i-Monitoren (se side 25).
Batteriet skal have 12,3 V eller mere.
Hvis batterispændingen er lav, oplad batteriet indtil spændingen er 12,3 V eller mere.

INDEN ANVENDELSE

Inden anvendelse af generatoren, skal alle brugere læse de følgende kapitler:

- **SIKKERHED MED GENERATOREN** (se side 9)
- **KONTROLGREB & FUNKTIONER** (se side 15)
- **INDEN ANVENDELSE** (se side 28)
- **ANVENDELSE** (se side 30)
- **START AF MOTOREN** (se side 31)
- **STOP AF MOTOREN** (se side 33)
- **SERVICESKEMA** (se side 45)

FJERNBETJENINGSSÆT

Anvendelse af fjernbetjeningssættet under fugtige formål, som regn og sne, nær swimmingpool, sprinklesystem eller når dine hænder er våde kan resultere i fejlfunktioner. Hold fjernbetjeningen tør. (IP protektion: IP3X)

1. Afmonter batteridækslet (se side 56).
2 Tag proppen af det 6-benede stik.
- Smid ikke proppen væk. Proppen skal monteres på stikket igen, når fjernbetjeningssættet afmonteres.

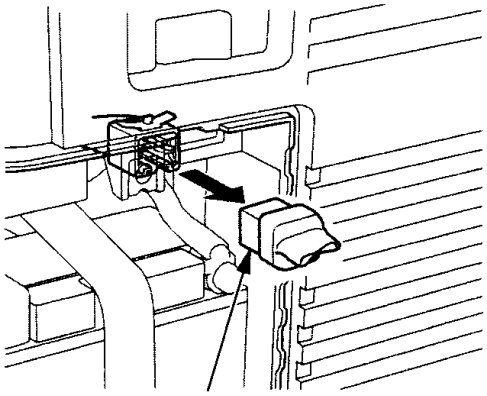

3. Find på bagsiden af batteridækslet, den forberedte udskæring nær midten øverste på dækslet. Fjern forsigtigt udskæringen.

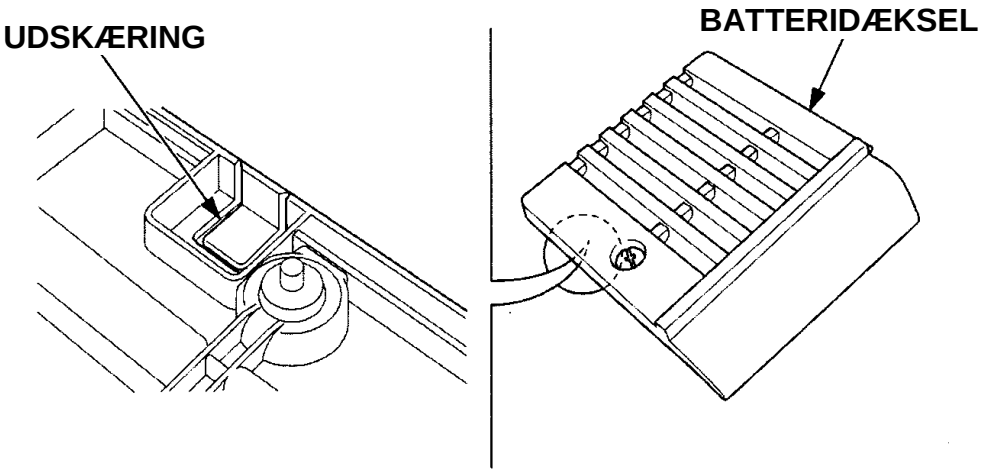

4. Kom styrekablet igennem gummibøsningen og monter gummibøsningen i udskæringen i batteridækslet.
5. Sæt stikket på styrekablet ind i det 6-benede stik på generatoren.
6. Monter batteridækslet og spænd det fast med skruen.

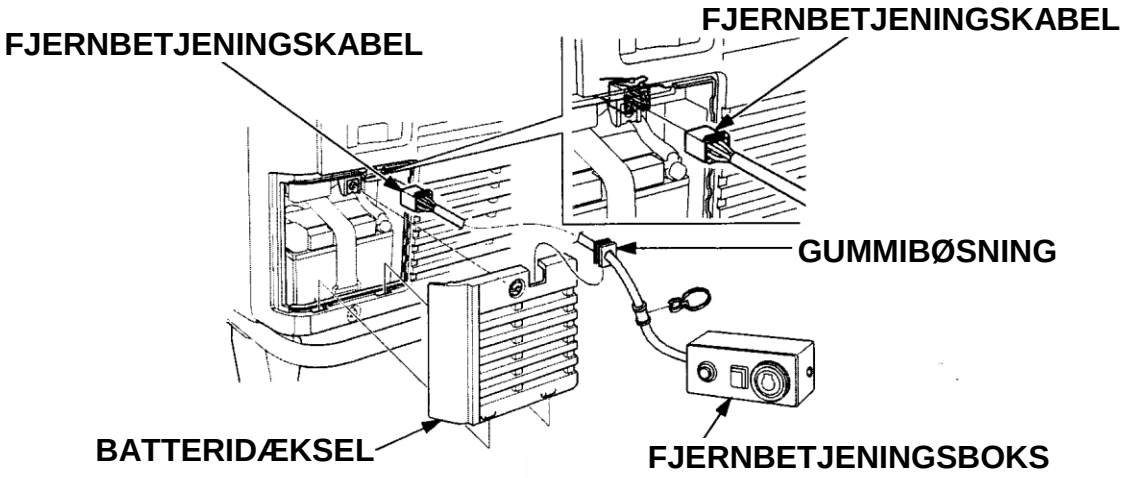

7. For at undgå, at styrekablet kan trækkes ud af stikket på generatoren ved et uheld, fastgøres det til generatorens chassis med en clips, som vist.

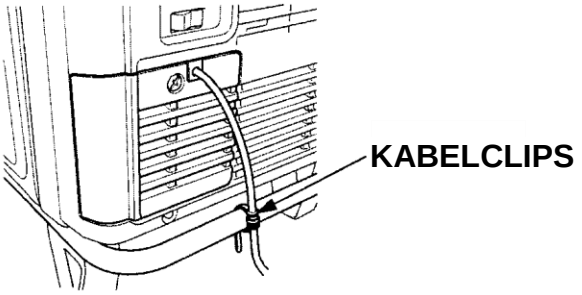

- Anvend aldrig generatoren uden, at batteridækslet er korrekt monteret. Anvend aldrig generatoren med batteridækslet åbent, da det vil resultere i dårlig ydelse fra motor og generator.
- Når fjernbetjeningssættet ikke anvendes afmonteres kablet og proppen sættes i stikket på generatoren.

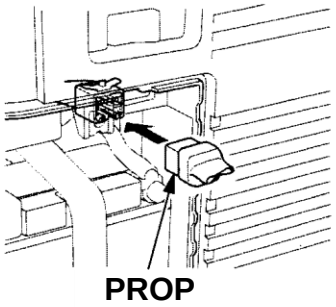

LØFTEBESLAG

Beskyt benzintanken og chassiset med plastfilm, mens løftekrogen bliver monteret.

1. Kom først den ene del af løftebeslaget ind i mellemrummet mellem benzintanken og chassiset.
2. Skub løftebeslaget sideværts og kom den anden ende ind i mellemrummet mellem benzintanken og chassiset i den anden side.

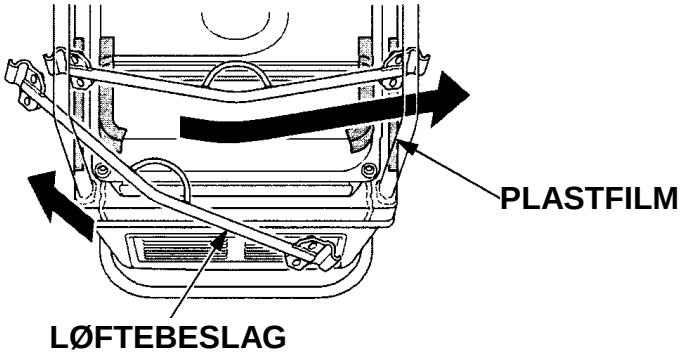

3. Skub løftebeslaget langs chassiset indtil midten af beslaget passer ud for recessen i højre side af benzintanken.
4. Monter holderne i begge ender på løftebeslaget og spænd de 4 flangebolte 8 x16 mm. fast.
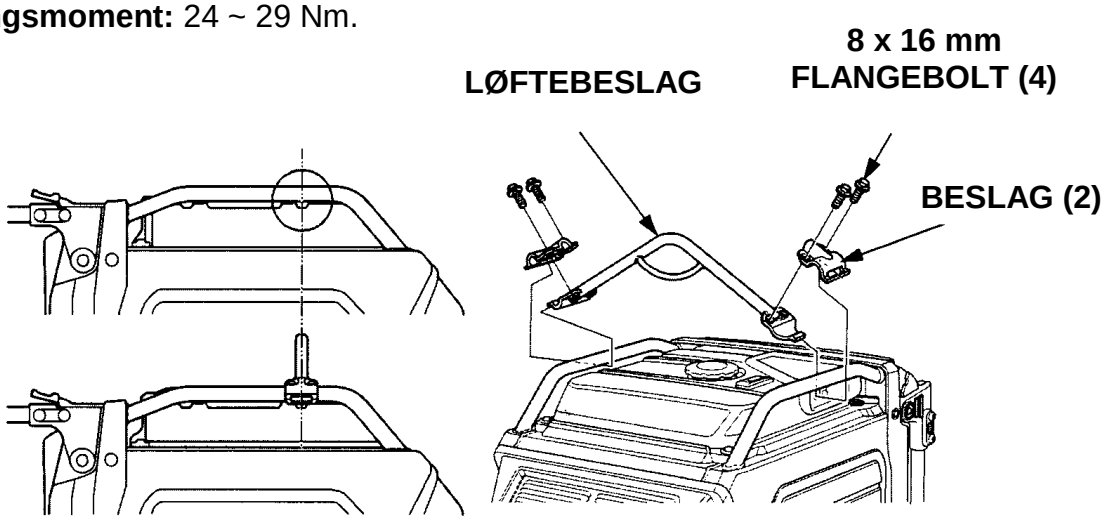
Tilspændingsmoment: 24 ~ 29 Nm.