HONDA

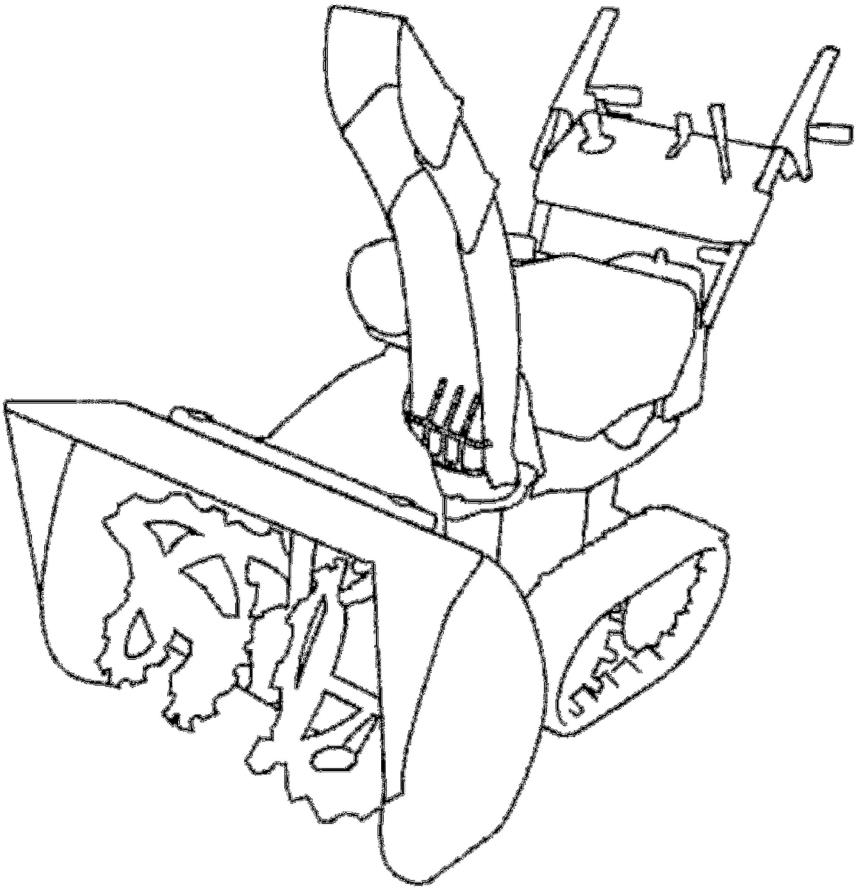

BETJENINGSVEJLEDNING

HONDA SNESLYNGE

HSS970 ● HSS1380

Oversættelse af den originale betjeningsvejledning.

ECOLOGY CONSCIOUS TECHNOLOGY

ECOLOGY CONSCIOUS TECHNOLOGY

”E-SPEC” mærkaten symboliserer de miljømæssige ansvarlige teknologier, der af Honda er anvendt til alle Power Equipment produkter og som viser vores vilje til at beskytte naturen til de kommende generationer.

Tak fordi du købte en Honda sneslynge.

Denne betjeningsvejledning omhandler brug og vedligeholdelse af Honda sneslynger HSS970 og HSS1380.

Alle oplysninger i denne betjeningsvejledning er baseret på de sidste produktinformationer, der forelå på tidspunktet for trykningen.

Honda Motor Co. Ltd. forbeholder sig ret til ændringer uden varsel og uden forpligtelser.

Ingen del af betjeningsvejledningen må gengives uden skriftlig tilladelse.

Betjeningsvejledningen bør betragtes som en del af sneslyngen og bør følge denne ved videresalg.

Læg specielt mærke til oplysninger der følger disse overskrifter;

ADVARSEL:
- **Stor risiko for personskade eller dødsfald, hvis instruktionerne ikke følges.**

BEMÆRK:
- Risiko for personskade eller skader på sneslyngen, hvis instruktionerne ikke følges.

OBS:
- Nyttige informationer.

Hvis der opstår problemer eller du har spørgsmål vedrørende sneslyngen, bedes du kontakte din autoriserede Honda forhandler.

ADVARSEL:
- **Anvendelse af denne sneslyngen stiller specielle krav for at opretholde sikkerheden for brugeren og andre. Læs og forstå betjeningsvejledningen, inden sneslyngen tages i brug. Undladelse kan resultere i personskader og skader på sneslyngen.**

Illustrationerne i betjeningsvejledningen er fortrinsvist baseret på type EWS.

- Illustrationerne kan variere i forhold til typen.

Bortskaffelse
Til beskyttelse af miljøet, må en udslidt sneslynge, brugte batterier, brugt motorolie og lign. ikke bortskaffes sammen med dit almindelige affald. Overhold lokale love og regler eller kontakt din autoriserede Honda forhandler for bortskaffelse af disse dele.

INDHOLDSFORTEGNELSE

1 Sikkerhedsregler 5

2 Placering af sikkerhedslabels 10
Placering af CE mærkat 11

3 De vigtigste dele 12

4 Betjeningsgreb 14

5 Forberedelser inden start 29

6 Start af sneslyngen 34

7 Anvendelse af sneslyngen 43

8 Stop af sneslyngen 49

9 Vedligeholdelse 51

10 Transport 61

11 Opbevaring 63

12 Fejlfinding 66

13 Specifikationer 67

14 Honda adresser 70

15 EU overensstemmelseserklæring 73

16 Egne notater 74

ADVARSEL:
For at opnå sikker drift -

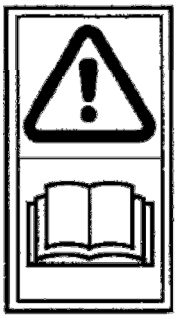

- **Honda's sneslynger er designet til sikker og pålidelig drift, når de anvendes i overensstemmelse med instruktionerne.**

  Læs og forstå denne betjeningsvejledning inden anvendelse af sneslyngen. Undladelse kan resultere i personskader og skader på sneslyngen.

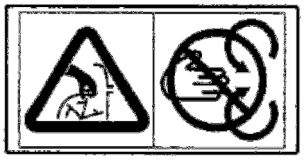

- **Kom aldrig hænderne ind i sneslyngens udkastertud, mens motoren kører; det kan resultere i alvorlige personskader.**

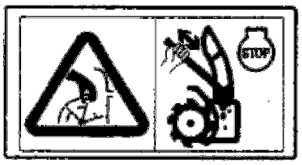

- **Hvis sneslyngens udkastertud bliver blokeret, stop motoren og anvend snerydningsstokken eller en træpind til at åbne udkastertuden med.**
- **Kom aldrig hænderne ned i udkastertuden, mens motoren kører; det kan resultere i alvorlige personskader.**

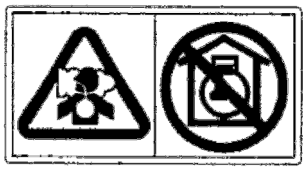

- **Udstødningsgas indeholder giftig kulilte, en farveløs, lugtfri gasart. Indånding kan resultere i tab af bevidsthed og muligvis dødsfald.**
- **Hvis du kører med sneslyngen på et lukket område eller bare delvist lukket, kan luften du ånder ind indeholde en skadelig mængde udstødningsgas.**
- **Kør aldrig med sneslyngen inde i en garage eller nær åbne vinduer og døre.**

- **Hold personer og kæledyr væk fra området, hvor sneslyngen arbejder.**

- **Stå og arbejd aldrig i nærheden af sneslyngens snegl, mens motoren kører. Fødderne kan fanges i sneglen, hvis den startes ved et uheld, med risiko for alvorlige personskader.**

- **En varm udstødning kan forårsage alvorlige forbrændinger. Undgå kontakt med udstødningen, hvis motoren lige har kørt.**

- **Benzin er meget brandfarlig og kan eksplodere under særlige forhold.**
- **Undgå rygning, åben ild og gnister på området, hvor sneslyngen tankes op og benzinen opbevares.**
- **Påfyld kun benzin på steder med god ventilation.**

- **Undgå åben ild og gnister i nærheden af batteriet. Batterier producerer eksplosive gasarter, der kan forårsage eksplosioner.**

- **Behandl batterisyre med ekstra stor forsigtighed, da det indeholder fortyndet svovlsyre. Kontakt med huden og øjnene kan give forbrændinger og blindhed.**

- **Lad aldrig børn og andre personer røre batteriet, medmindre de forstår retningslinierne for korrekt behandling af batteriet.**

- **Anvend aldrig et batteri, hvor niveauet på syrestanden er på eller under minimum. Batteriet kan eksplodere.**

- **Bær sikkerhedsbriller og gummihandsker, når du arbejder med batteriet, da du ellers kan få forbrændinger og miste synet ved kontakt med batterisyren.**

- **Læs betjeningsvejledningen omhyggeligt og forstå den inden du begynder at arbejde med batteriet.**
  Omgåelse af instruktionerne kan forårsage alvorlige personskader og skader på sneslyngen.

Brugerens ansvar

- **Lær hvordan sneslyngen stoppes hurtigt og forstå anvendelsen af alle betjenings-greb.**
- **Lad aldrig nogen anvende sneslyngen uden korrekt instruktion. Hvis personer eller kæledyr kommer ind foran sneslyngen, mens den er i drift, slip omgående koblings-håndtaget til sneglen og fremdriften for at stoppe sneslyngen og undgå risikoen for skader fra den roterende snegl.**

ADVARSEL:
For at opnå sikker drift -

- **Udfør altid Forberedelser inden start (se siderne 29 - 33) inden start af motoren. Du kan derved minimere risikoen for personskader og skader på sneslyngen.**
- **Honda sneslynger er designet til sikker og pålidelige drift, når de anvendes i over-ensstemmelse med instruktionerne. Læs og forstå betjeningsvejledningen inden anvendelse af sneslyngen. Undladelse kan resultere i personskader og skader på sneslyngen.**
- **Inden anvendelse af sneslyngen, kontroller området, der skal ryddes for sne. Fjern genstande og andre forhindringer, som sneslyngen kan ramme eller kaste ud, da de kan forvolde personskader og skader på sneslyngen.**
- **Kontroller sneslyngen inden anvendelse. Reparer enhver skade og korriger enhver funktionsfejl inden drift.**
  Hvis du rammer en forhindring, mens sneslyngen arbejder, stop omgående motoren og kontroller for mulige skader. En beskadiget sneslynge kan øge risikoen for personskader under anvendelsen.
- **Anvend aldrig sneslyngen, hvis sigtbarheden er dårlig. Under forhold med ringe sigtbarhed er der større risici for at ramme forhindringer og forårsage uheld.**
- **Anvend aldrig sneslyngen til rydning af sne fra en grusbelagt vej eller indkørsel, da sneslyngen vil samle småsten op og kaste dem ud. Sådanne småsten kan forvolde alvorlige skader.**

ADVARSEL:

- **Justér udkastertuden, så du undgår at ramme dig selv, tilstedeværende, vinduer og andre genstande med den udkastede sne. Hold dig fri af udkastertuden, mens motoren kører.**
- **Børn og kæledyr skal holdes borte fra området, hvor sneslyngen arbejder, for at undgå uheld fra flyvende småstykker og mulig kontakt med sneslyngen.**
- **Anvend aldrig sneslyngen til rydning af sne på hustage.**
- **Undgå at vælte med sneslyngen, vær forsigtig, når du skifter retning med sneslyngen under arbejde på en skråning.**
- **Sneslyngen kan vælte på stejle skråninger, hvis den efterlades uden opsyn og forårsage skader på brugeren og andre tilstedeværende.**
- **Anvend aldrig sneslyngen på skråninger med større stigning end 10° (17 %).**
- **Det maksimale sikre gradtal, vist ovenfor, må kun regnes som retningsvisende. For at undgå at sneslyngen vælter, undgå drift på skråninger, som er for stejle til at opnå en sikker drift. Risikoen for at sneslyngen kan vælte er endnu større, når overfladen er løs, våd eller ujævn.**
- **Inden start af motoren, kontroller at sneslyngen ikke har skader og er i god stand. For din og andres sikkerhed, arbejd med største forsigtighed, når sneslyngen anvendes op og ned af en skråning.**
- **Hvis udkastertuden bliver blokeret, stop motoren og anvend snerydningsstokken eller en træpind til at fjerne den blokerende sne med.**
  Kom aldrig hænderne ned i udkastertuden, mens motoren kører; det kan resultere i alvorlige personskader.

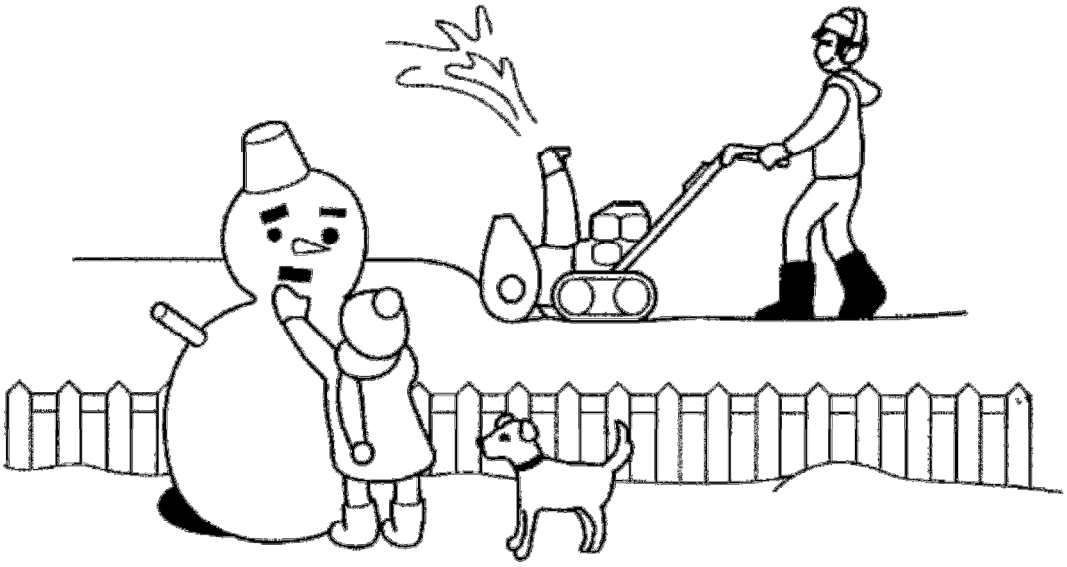

ADVARSEL:

- **Kør aldrig med sneslyngen på et lukket eller bare delvist lukket område. Udstødningsgas indeholder giftig kulilte, en farveløs, lugtfri gasart. Indånding kan resultere i tab af bevidsthed og muligvis dødsfald.**
- **Lydpotten bliver under drift meget varm og forbliver varm en tid efter motoren er stoppet. Pas på ikke at berøre lydpotten, mens den er varm. Lad motoren køle af inden sneslyngen stilles til opbevaring indendørs.**
- **Stop motoren og lad den køle af inden kontrol, reparation og anden vedligeholdelse.**
- **Kontroller omhyggeligt området bagved dig inden du bakker med sneslyngen.**
- **For din og andres sikkerhed anvend aldrig sneslyngen i mørke, medmindre den er udstyret med en arbejdslampe.**

OBS:

- Mens du arbejder med sneslyngen, hold fast i styret og gå, løb aldrig. Bær egnede vinterstøvler med skridsikre såler.

2 PLACERING AF SIKKERHEDSLABELS

Disse labels advarer dig imod en potentiel risiko, der kan forvolde alvorlige beskadigelser. Læs sikkerhedsmærkaterne, sikkerhedsreglerne og sikkerhedsforanstaltningerne, der er beskrevet i denne betjeningsvejledning, grundigt.
Hvis en label falder af eller bliver svær at læse, bør du kontakte din autoriserede Honda forhandler for udskiftning.

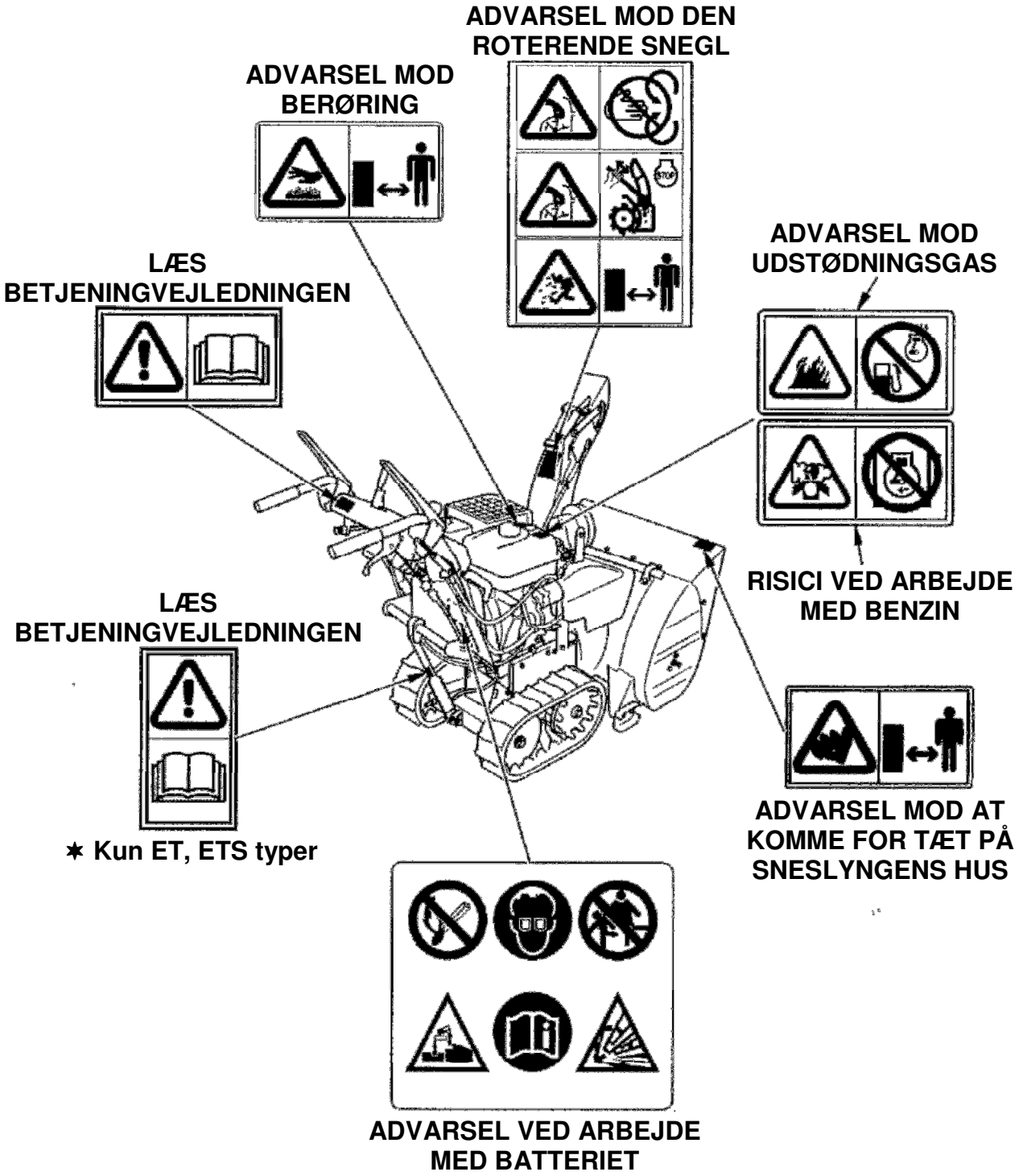

Placering af CE mærkat

CE MÆRKAT

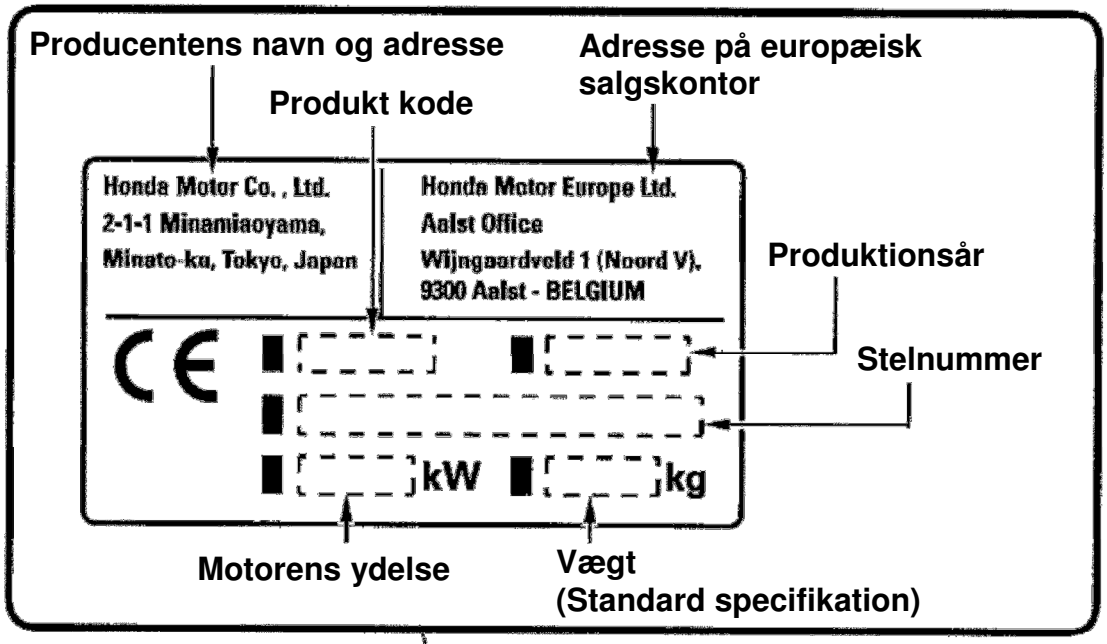

Eksempel: HSS970 CE mærkat

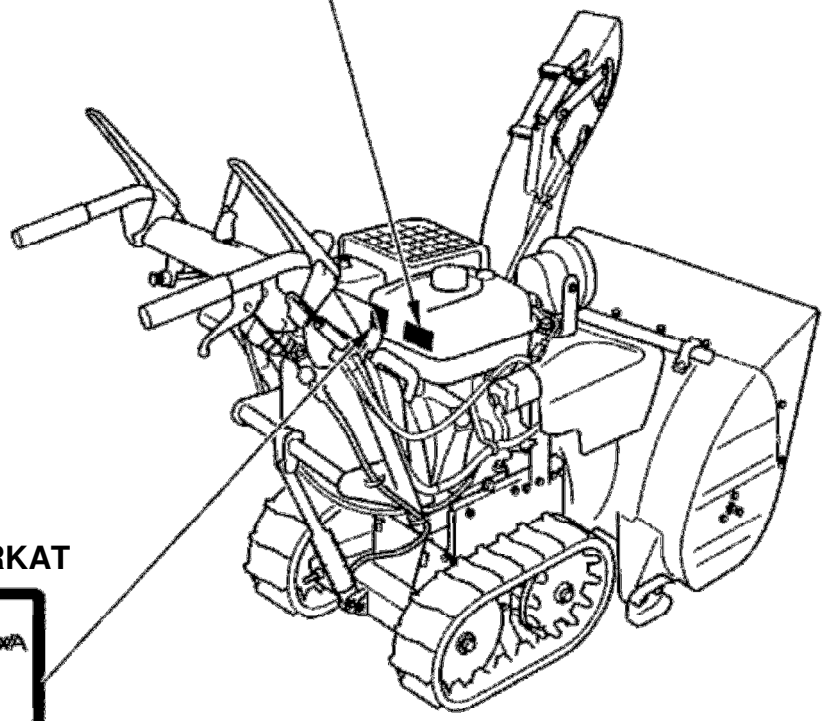

STØJMÆRKAT

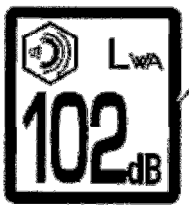

<HJUL MODEL>

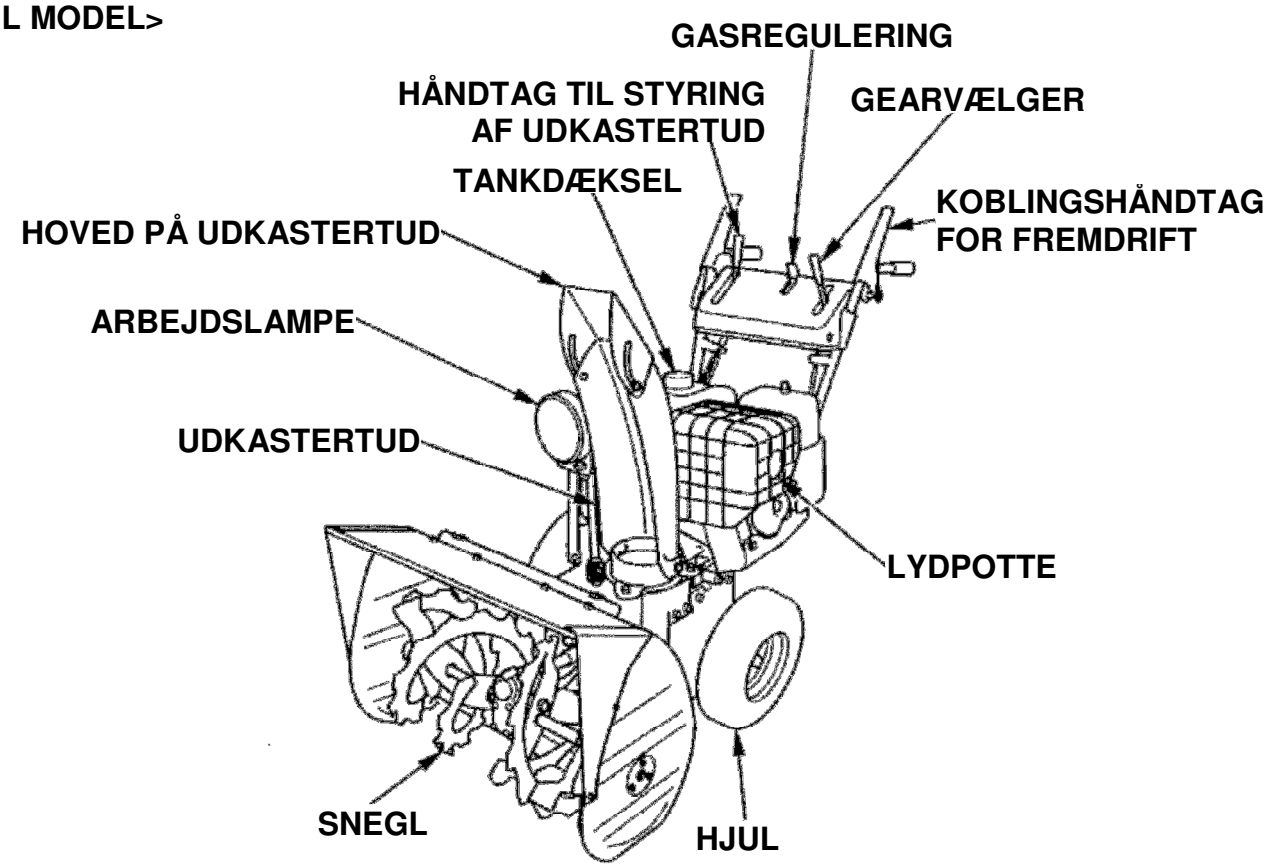

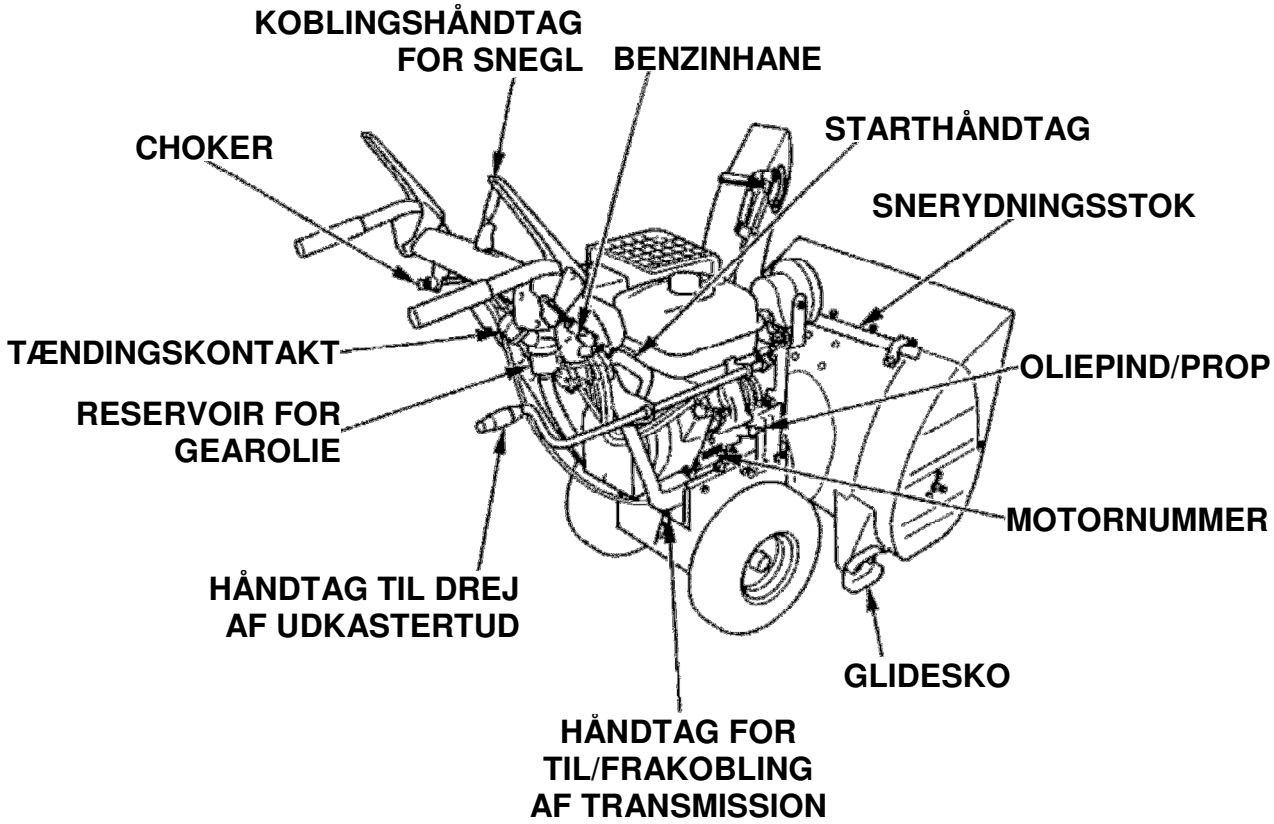

- Stelnumret er beskrevet på CE mærkaten (se side 11).

<BÆLTE MODEL>

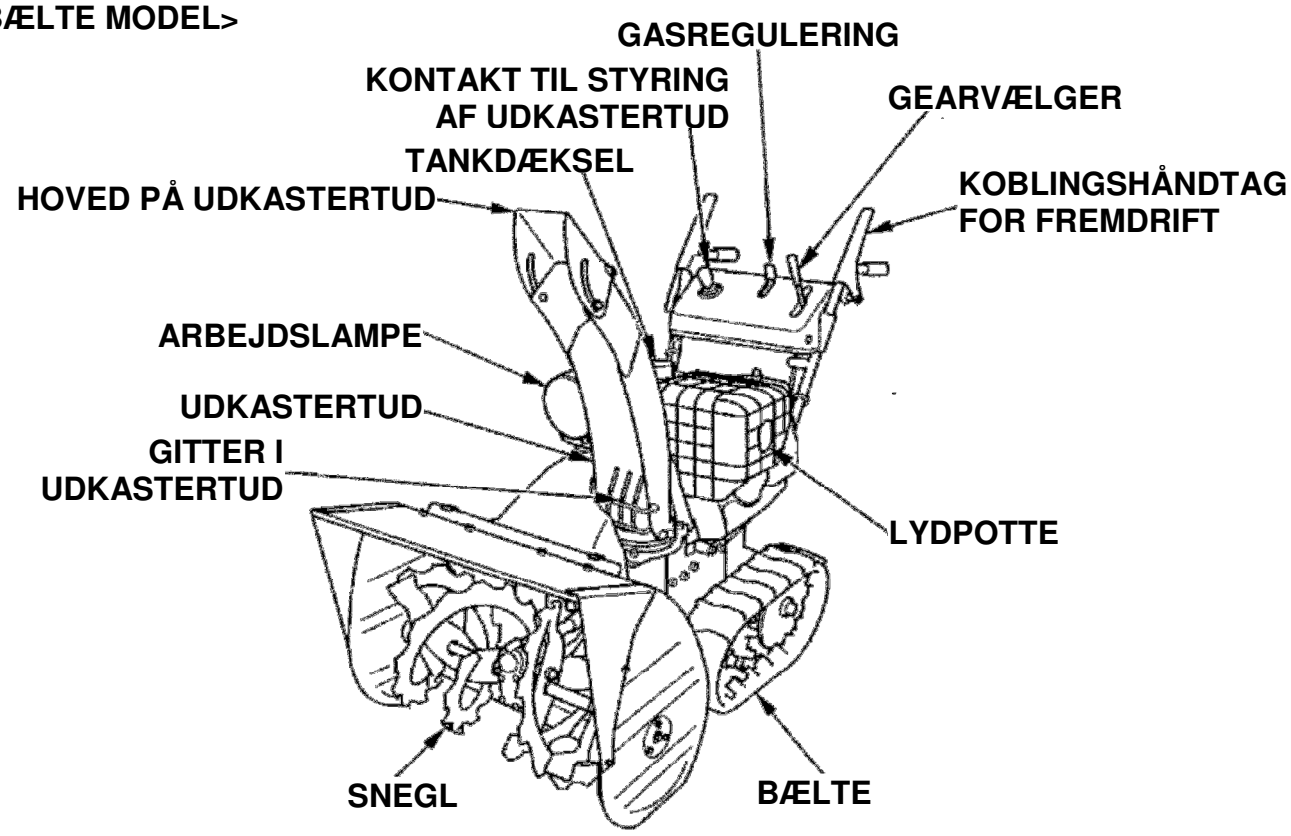

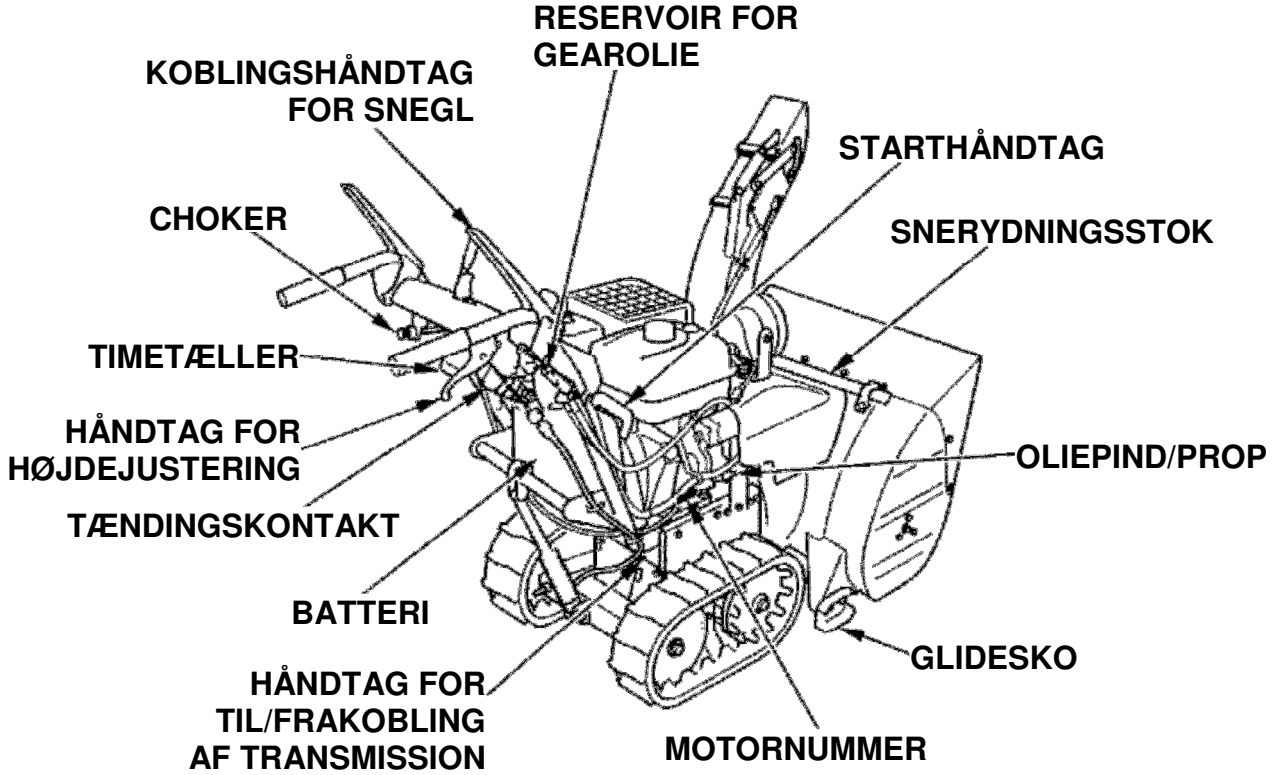

- Stelnumret er beskrevet på CE mærkaten (se side 11).

Tændingskontakt
Anvend tændingskontakten ved start og stop af motoren.

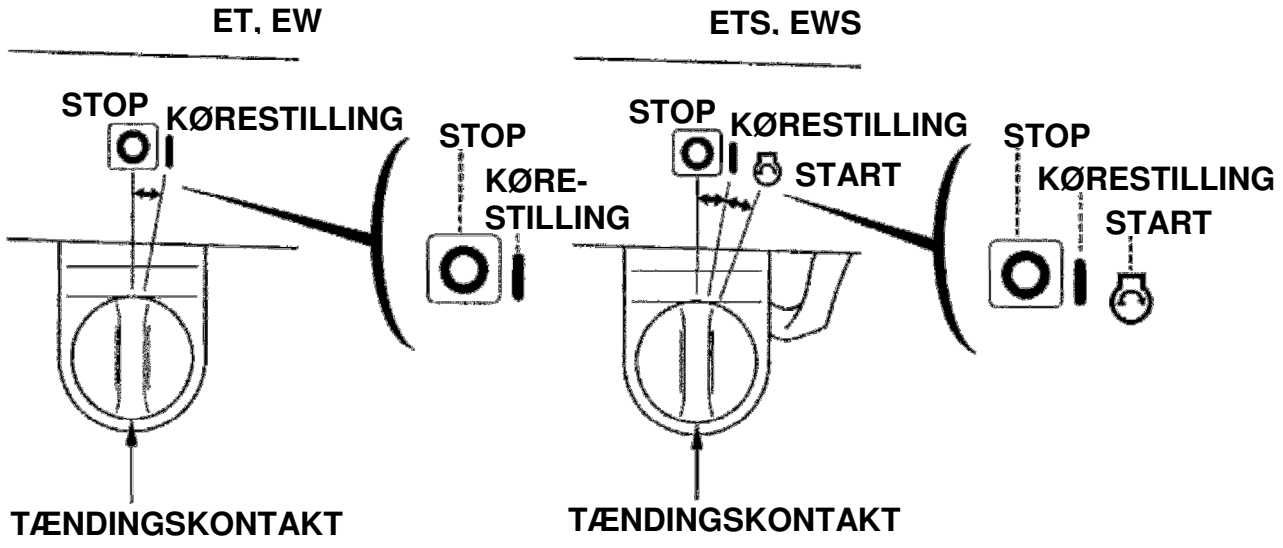

STOP…
Stopper motoren. Tændingsnøglen kan kun sættes i og tages ud af tændingskontakten, når den er drejet over på stop.
(ETS, EWS)
Timetælleren er ikke aktiv og advarselslampen for blokering af sneglen er slukket.

KØRESTILLING…
Denne stilling er til drift og til start af motoren med starthåndtaget.
(ETS, EWS)
Advarselslampen for blokering af sneglen lyser og timetælleren bliver aktiv og viser det samlede antal timer motoren har været i drift.

(ETS, EWS)
START…
I denne position starter motoren med den elektriske startmotor. Startmotoren vil rotere.
Tændingsnøglen drejer automatisk tilbage i kørestillingen, når nøglen slippes.
Efter start af motoren vil prikken i timetælleren begynde at blinke og motorens driftstimer vil blive registreret.
Advarselslampen for blokering af sneglen slukker.

Benzinhane
Benzinhanen åbner og lukker for benzinen fra benzintanken til karburatoren. Forvis dig om, at benzinhanen enten er helt åben eller helt lukket.

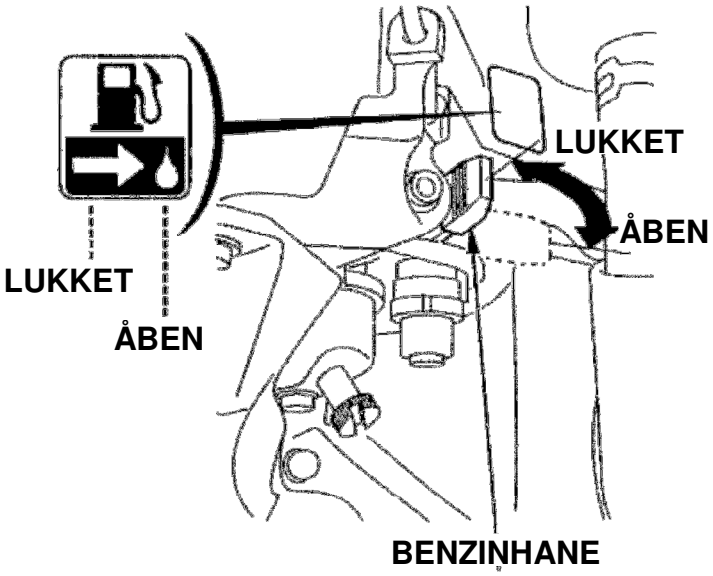

ADVARSEL:
- **Inden transport af sneslyngen, forvis dig om, at benzinhanen er lukket for at undgå risikoen for spild af benzin, spildt benzin kan antændes.**

Håndtag til drej af udkastertuden (ET, EW)
Anvend dette håndtag til at dreje udkastertuden i ønskede retning, til højre eller venstre.

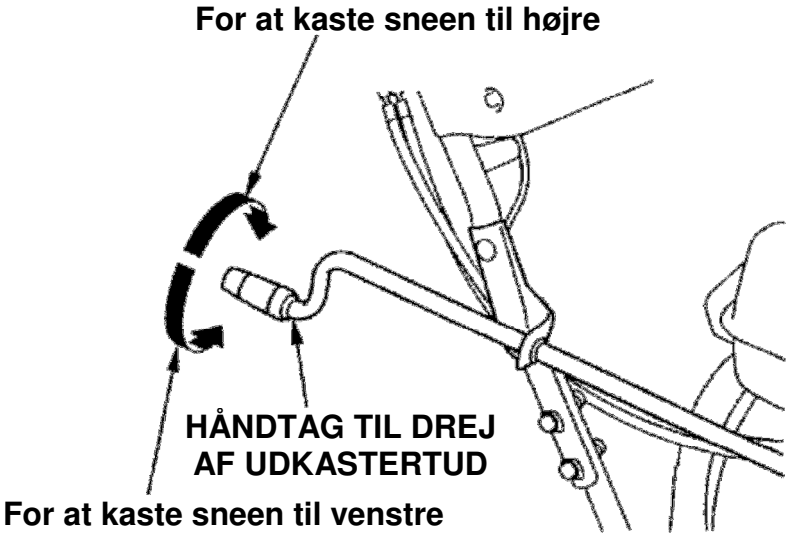

Starthåndtag
Med træk i starthåndtaget aktiveres rekylstarteren for start af motoren.

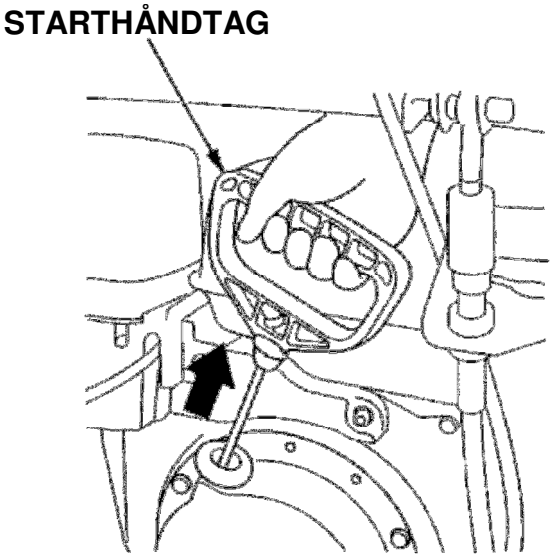

Gasregulering (motoromdrejninger)
Gasreguleringen styrer motorens omdrejninger fra tomgang til fuldgas, den vil blive stående i den valgte position.

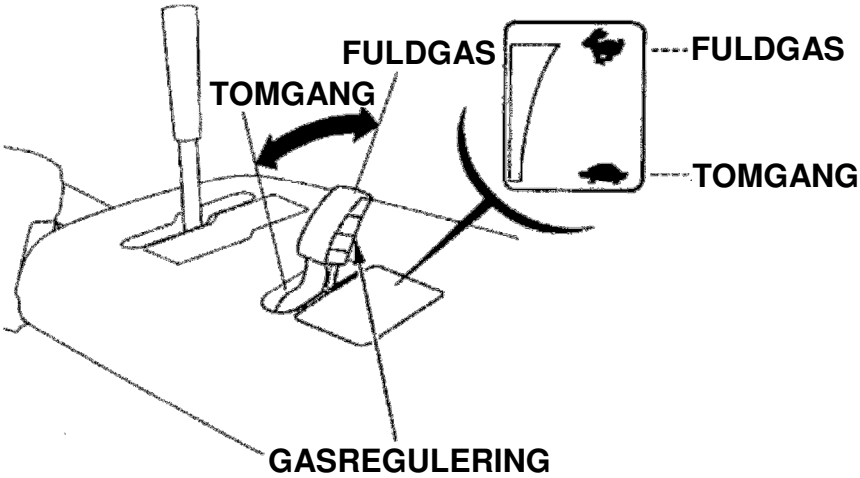

Choker
Chokeren åbner og lukker chokerspjældet i karburatoren.

I lukket position gives en federe blanding for start af motoren, når den er kold.

I åben position får motoren korrekt blanding til drift efter start og til start af motoren, når den har driftstemperatur.

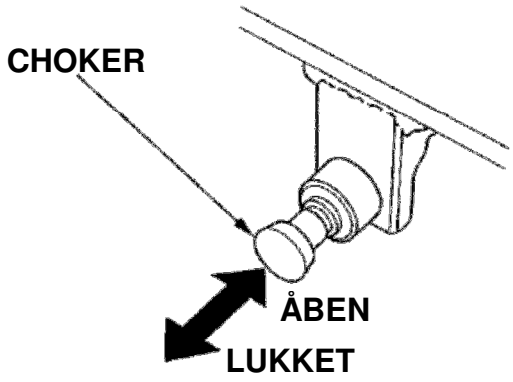

Gearvælger
Fremgear og bakgear kan styres med gearvælgeren ved skubbe og trække dette håndtag frem eller tilbage; det vil blive stående i den valgte position.
Indstil gearvælgeren i frigear, når sneslyngen ikke anvendes.

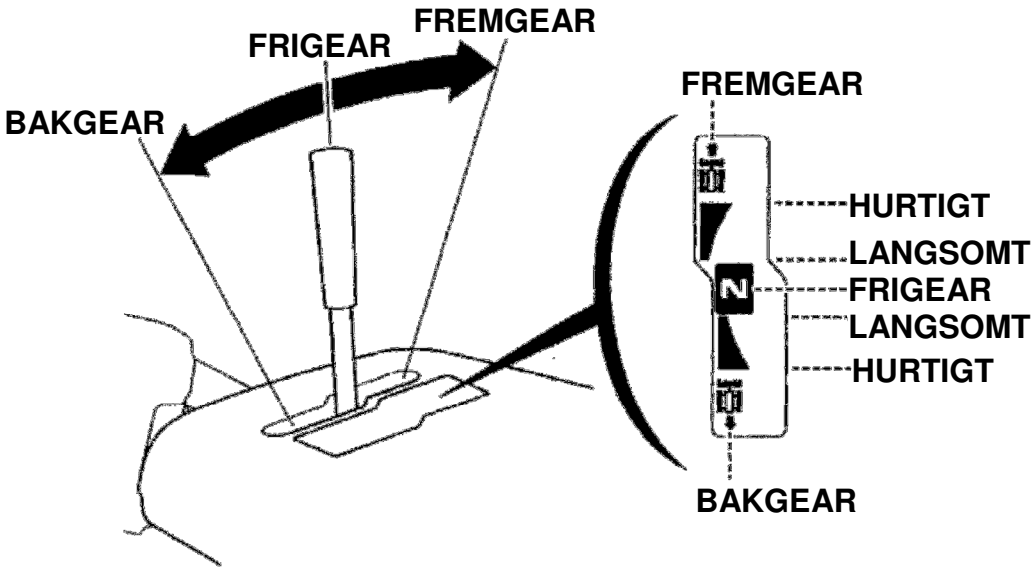

Håndtag for udkastertud (ET, EW)
Håndtaget for udkastertuden kontrollere vinklen og højden på den udkastede sne.

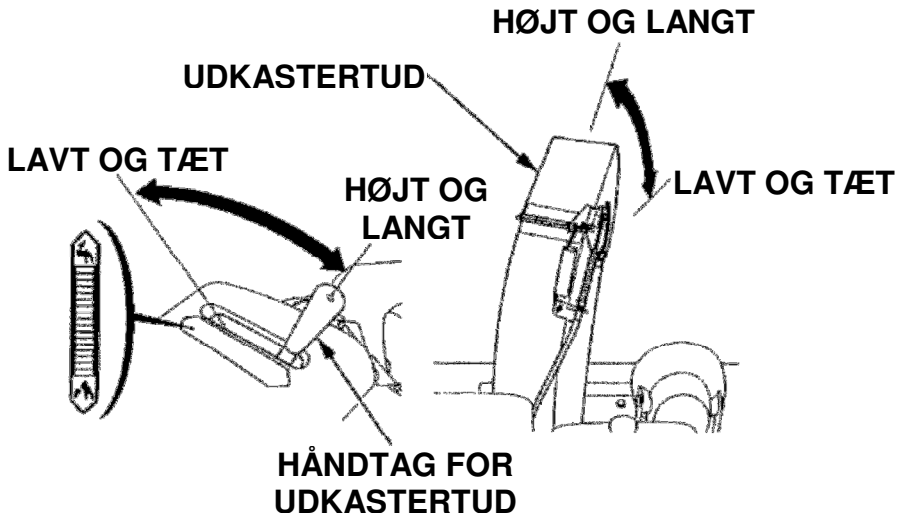

Kontakt for udkastertud (ETS, EWS)
Denne kontakt anvendes til at ændre vinklen og højden på den udkastede sne.

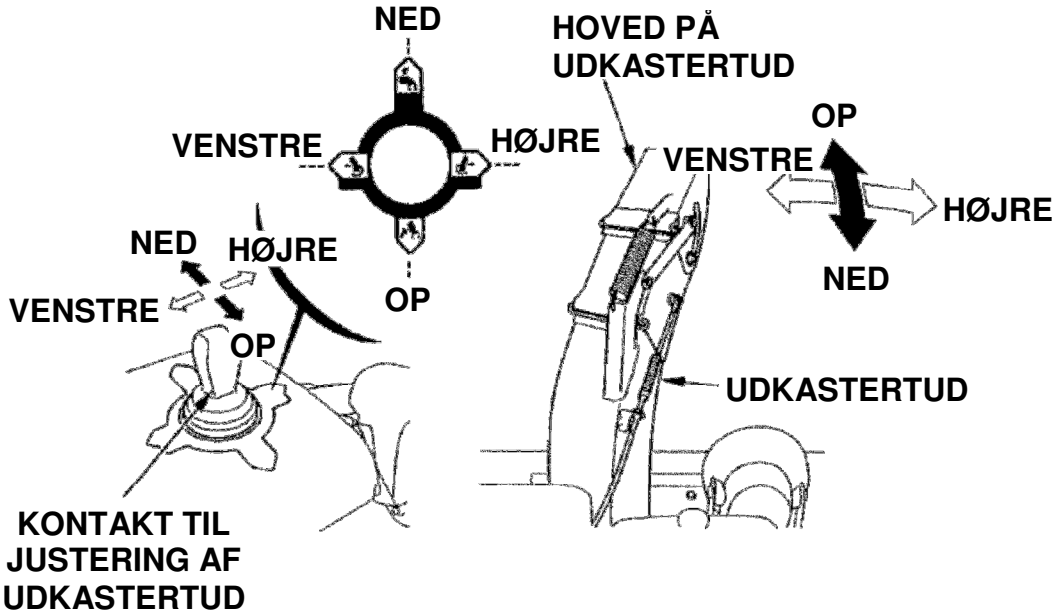

ADVARSEL:
- **Juster udkastertuden, så den udkastede sne ikke rammer bruger, tilskuere, vinduer og andet. Hold afstand til udkastertuden, når motoren er i gang.**

OBS:
- Følg vejledningen på side 59, hvis udkastertuden ikke kan styres elektrisk på grund af afladet eller defekt batteri.

Koblingshåndtag for snegl
Når koblingshåndtaget for sneglen trykkes ned aktiveres sneglen og den vil begynde at rotere. Hvis koblingshåndtaget for fremdrift også aktiveres, vil koblingshåndtaget for sneglen låses fast i aktiveret position. Begge funktioner stopper, når koblingshåndtaget for fremdrift slippes.

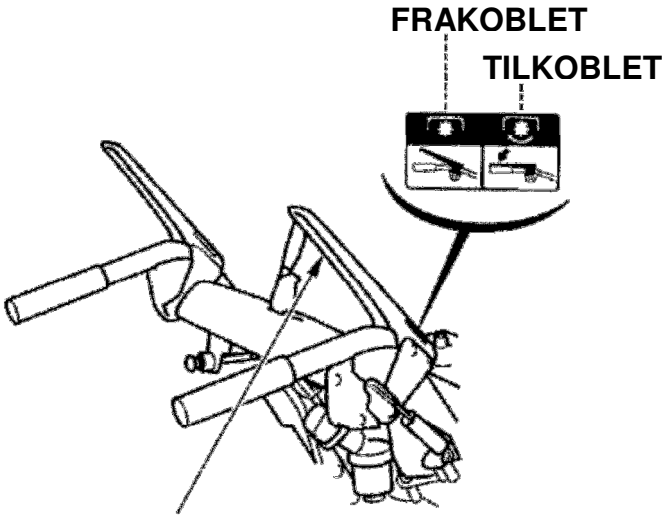

Koblingshåndtag for fremdrift
Når koblingshåndtaget for fremdrift trykkes mod styret, vil sneslyngen begynde at køre fremad eller baglæns.
Hvis sneslyngen kun skal flyttes fra et sted til et andet, trykkes kun koblingshåndtaget for fremdrift ned.

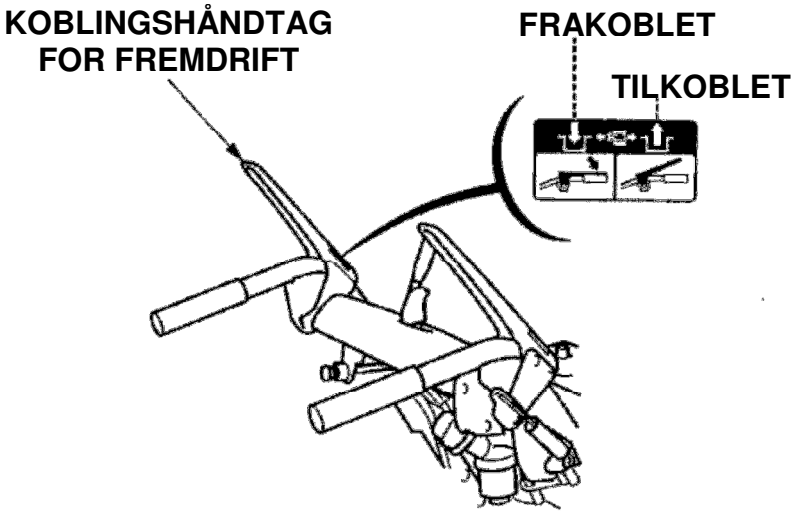

Kun kørsel
(Tryk koblingshåndtaget for fremdrift ned)

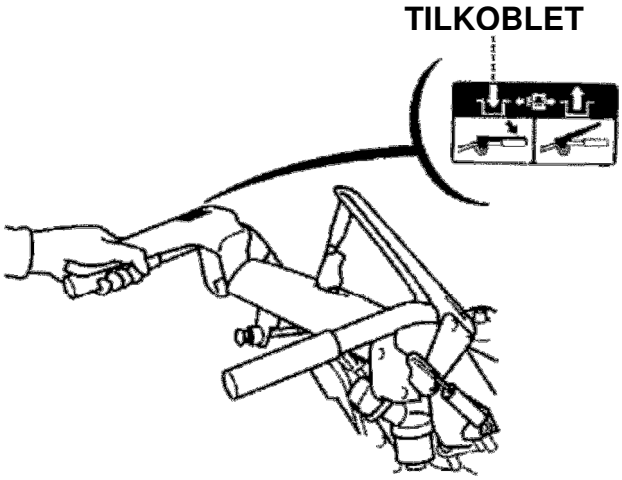

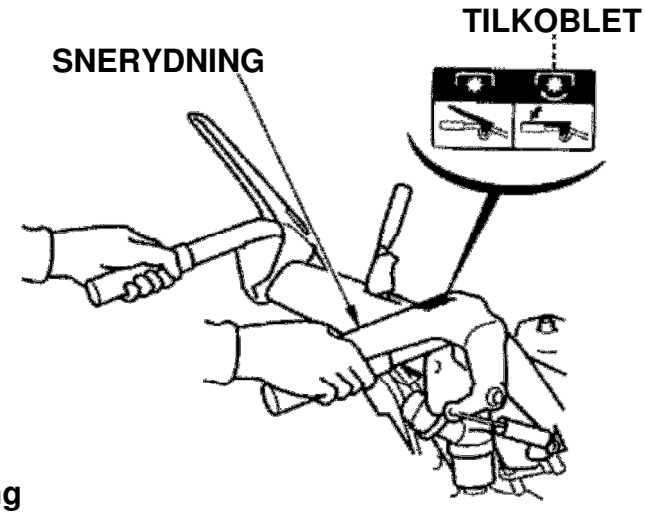

Fremdrift og snerydning
(Tryk koblingshåndtaget for sneglen og fremdrift ned)

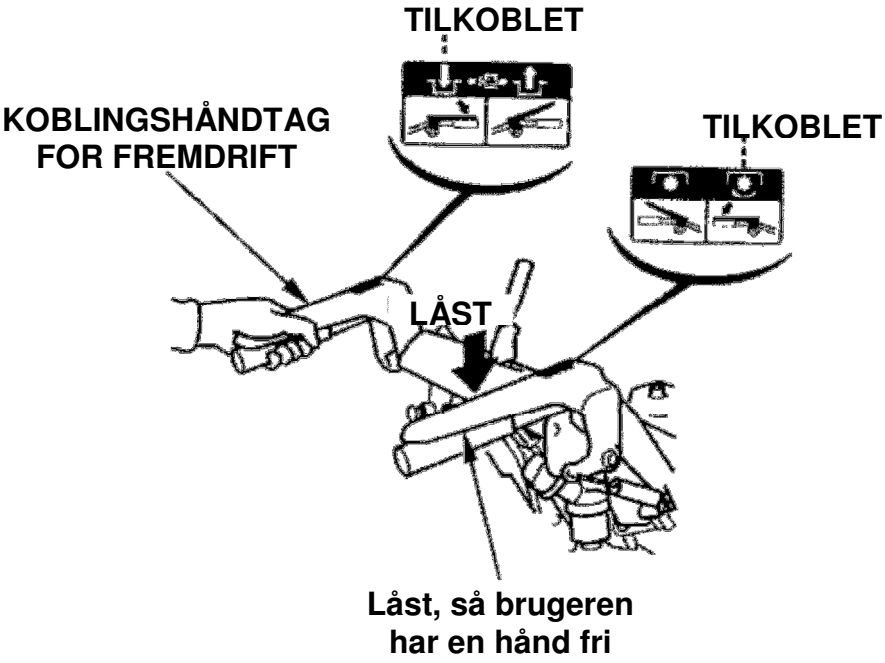

Glidesko og skraber
Justér glideskoene og skraberen for at opnå den bedste indstilling, der svarer til dit behov for snerydning.

Glideskoene kan placeres enten bag på sneslyngehuset eller på siden.
Fra fabrikkens side er glideskoene placeret bag på sneslyngehuset.
Vælg den placering der er bedst egnet til det foreliggende job.
Skru boltene ud og tag glideskoene af, placer dem i den bedst egnede position og spænd boltene fast.

ADVARSEL:

- **For at undgå uventet start af motoren, drej tændingskontakten over på stop og tag tændrørshætten af tændrøret.**

1. Placer sneslyngen på en plan, vandret flade og indstil højdejusteringen i midten (kun model med bælter).
2. Flyt glideskoene op eller ned for at opnå den ønskede frigang mellem sneslyngehuset og jorden.
3. Justér frigangen på skraberen til jorden på mellem:
   2,0 ~ 4,0 mm.

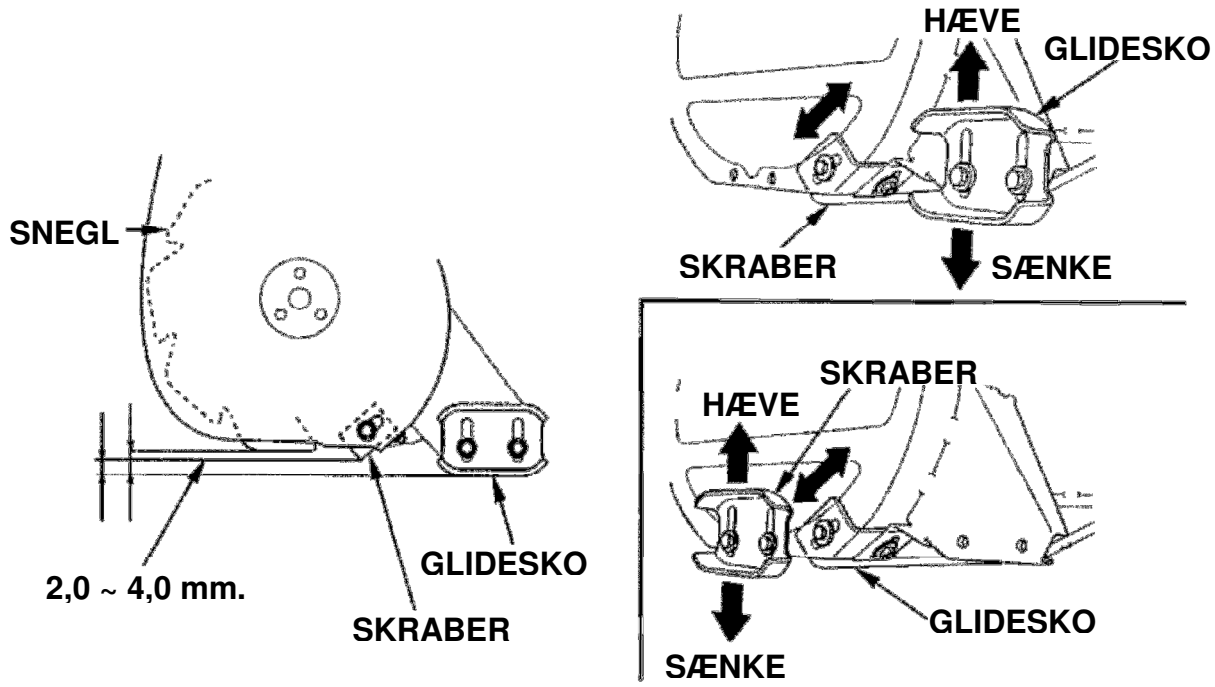

Til almindelig snerydning:	**4,0 ~ 8,0 mm.**
Til finrydning:	**0 ~ 5,0 mm.**
Til anvendelse på ujævnt terræn:	**25,0 ~ 30,0 mm.**

OBS:

- Justér glideskoene ens i begge sider.
  Forvis dig om, at boltene for glideskoene og skraberen er korrekt spændt efter justeringen.

BEMÆRK:

- Anvend aldrig sneslyngen på groft og ujævnt terræn med frigangen justeret til fast sne og faste overflader.
  Dette vil kunne forårsage alvorlige skader på sneslyngen.

Fabriksindstilling:
På skraberen: 3,0 ~ 7,0 mm.
På glidesko: 8,0 ~ 12,0 mm.

Kontrol for slitage
Hvis tykkelsen på glideskoene, hvor de har kontakt med jorden, er mindre end 0,5 mm. vendes de 180°.
Udskift glideskoene hvis begge slidflader er slidt tyndere end 0,5 mm.

Håndtag til justering af højden på sneslyngehuset
(Kun model med bælter)
Anvend dette håndtag til justering af højden på sneslyngehuset.

1. Hold fast i styret med begge hænder og tryk håndtaget mod styret.
2. Flyt styret op eller ned for at opnå den ønskede højde på sneslyngens hus.
3. Slip håndtaget til justering af højden for at låse højden fast.

(1) LAV: Hård sne og til pæn finish.
(2) MIDT: Normal anvendelse.
(3) HØJ: Dyb sne eller til transport af sneslyngen.

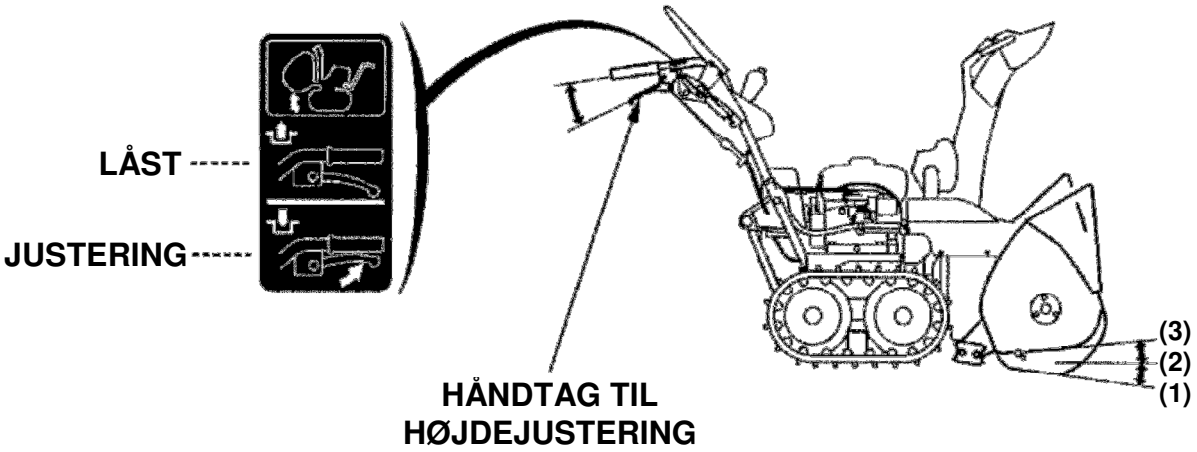

ADVARSEL:
- **Forsøg aldrig at adskille eller brænde gasdæmperen, da den er fyldt med gas under højt tryk. Samlingen kan sprænge og forårsage personskader.**
- **Træk aldrig i gasdæmperen og bind aldrig reb fast i den, da dette vil kunne forvolde skade på dæmperen.**

Arbejdslampe
Lyset tænder, når motoren startes og slukker når motoren stoppes. Lyset tænder ikke selvom tændingskontakten står i kørestilling medmindre motoren er startet. Lysets vinkel kan justeres op og ned.

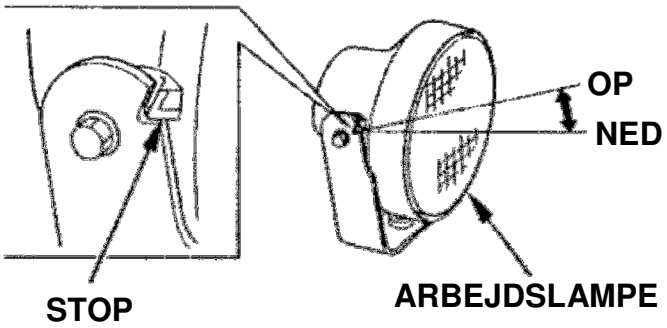

Snerydningsstok
Hvis udkastertuden eller sneglen bliver blokeret under drift, stop motoren og anvend denne stok til at fjerne blokeringen.
Efter blokeringen er fjernet, tør stokken ren og sæt den fast i holderne.

ADVARSEL:
- **Inden fjernelse af en blokering, kontroller at motoren er stoppet og forvis dig om, at sneglen står fuldstændigt stille. Tag tændrørshætten af tændrøret.**

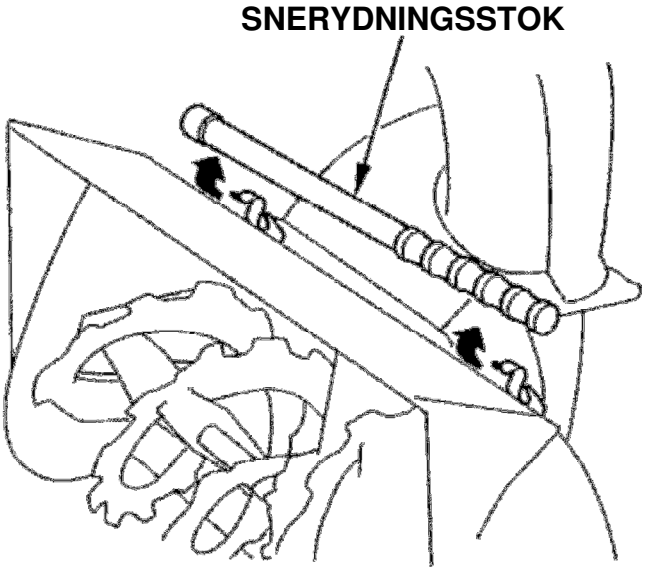

Tankmåler
Tankmåleren viser mængden af benzin i benzintanken. Når viseren på måleren er ved ”TOM”, bør benzintanken fyldes snarest muligt.

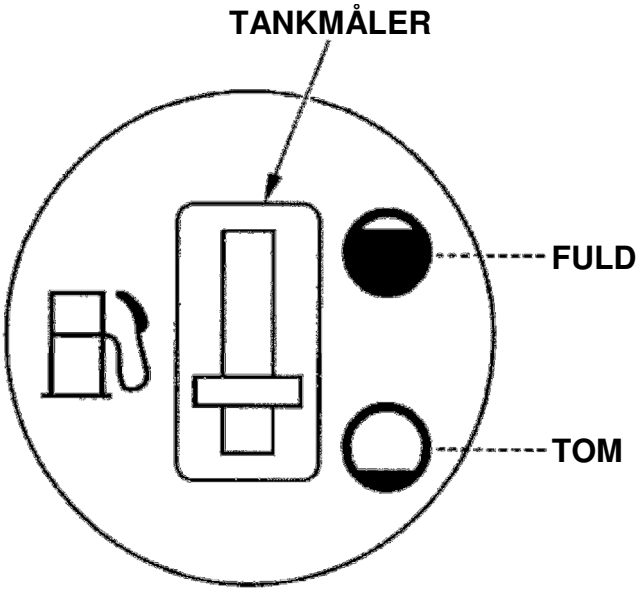

Håndtag for til/frakobling af transmission
Håndtaget for til/frakobling af transmission har to stillinger, frakoblet og tilkoblet. Stil håndtaget i tilkoblet stilling, når sneslyngen skal anvendes til rydning af sne og frakoblet, når sneslyngen skal skubbes fra sted til sted.

ADVARSEL:
- **Skift aldrig stilling på håndtaget for til/frakobling af transmissionen, når sneslyngen er på en skråning. Sneslyngens mekanisme kan pludselig begynde at rotere og forvolde alvorlige personskader og uheld.**

1) Stop motoren.
2) Sæt gearvælgeren i frigear.
3) Flyt håndtaget for til/frakobling af transmission til enten tilkoblet eller frakoblet.

BEMÆRK:
- Brug af håndtaget for til/frakobling af transmission, mens motoren er i gang kan forvolde skader på transmissionen.

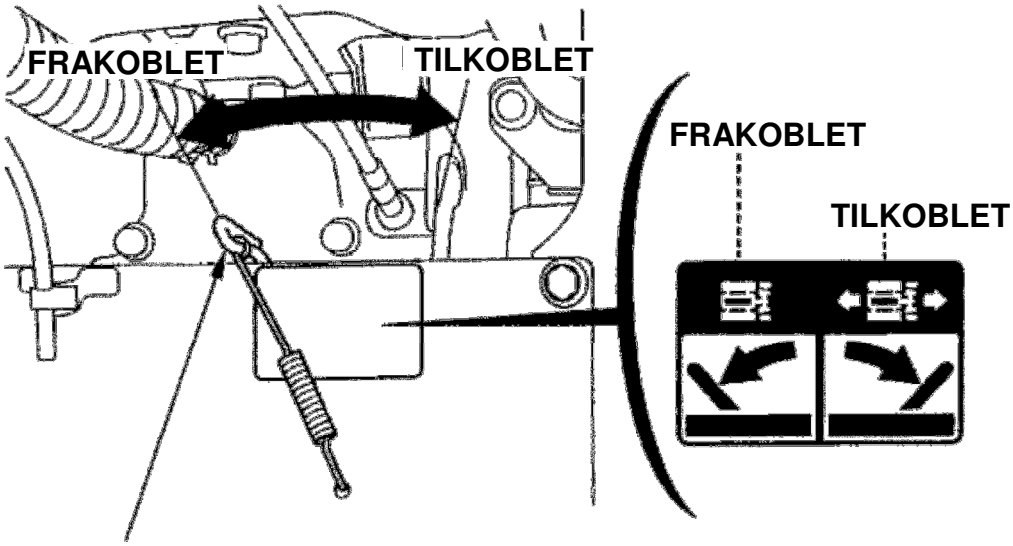

HÅNDTAG FOR TIL/FRAKOBLING AF TRANSMISSION

BEMÆRK:
- Træk og skub af sneslyngen med et andet køretøj kan beskadige transmissionen.

Hydrostatisk transmissionsolie
Kontroller niveauet på den hydrostatiske transmissionsolie i reservoiret.
Hydrostatisk transmissionsolie udvider sig og trækker sig sammen i forhold til temperaturen.
Øverste og nederste markering på reservoiret svarer til temperaturen på olien.
Det er normalt for transmissionsolien, at niveauet stiger op over øverste markering, når sneslyngens transmissionen bliver varm under drift.
Ved kontrol af niveauet på kold transmissionsolie, under rumtemperatur, se skemaet nedenfor for at korrekt olieniveau.
Ved temperatur under - 20° C., vil transmissionsolien måske ikke være synlig i reservoiret inden drift, men skulle stige op i reservoiret. når transmissionen bliver varm under drift,

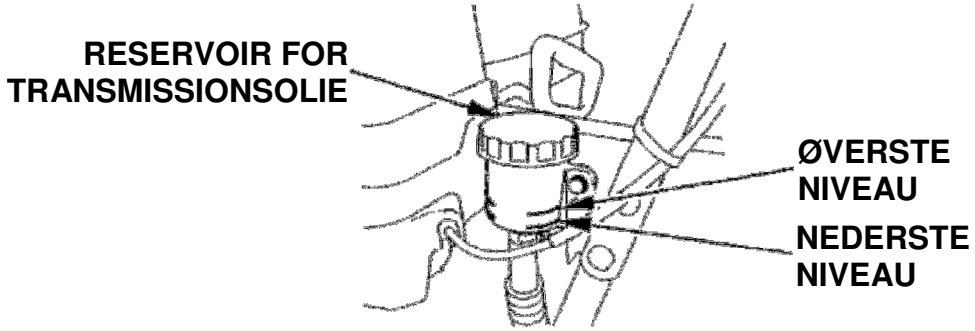

Hvis niveauet på transmissionsolie er lavt, påfyld Honda Hydrostatisk Transmissionsolie (HST).

BEMÆRK:
- Anvendelsen af andre transmissionsolier vil reducere transmissionen ydelse og kan beskadige den. Anvend altid kun Honda Hydrostatisk Transmissionsolie (HST).

1. Tag låget af reservoiret og fjern også pakningen. Pas på der ikke kommer snavs, vand eller sne ned i beholderen.
2. Påfyld Honda Hydrostatisk Transmissionsolie (HST) for at få niveauet op til det korrekte niveau i forhold til temperaturen, som vist i skemaet. Undgå at overfylde.
3. Monter pakningen og spænd låget fast.

Temp.	Niveau på transmissionsolie
20° C.	Mellem øverste og nederste markering (ca. 5 mm. over nederste niveau)
10° C.	Lidt over nederste markering (ca. 2 mm. over nederste niveau)
0° C.	Lidt under nederste markering (ca. 1 mm. under nederste niveau)
- 10° C.	Mellem nederste markering og bunden af reservoiret (ca. 4 mm. under nederste niveau)

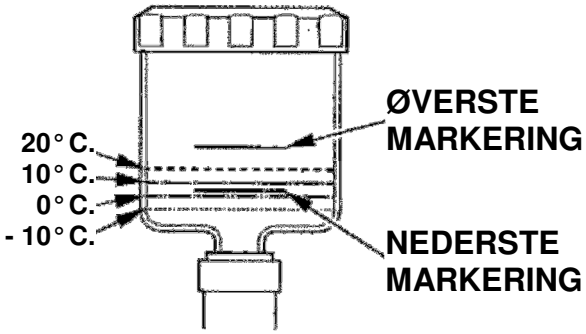

Advarselslampe for blokeret snegl (ETS, EWS)
Advarselslampen for blokeret snegl tænder, når tændingskontakten er i kørestilling og slukker efter motoren er startet.

For at undgå at sneglen og gearet for sneglen beskadiges, vil sneslyngen stoppe motoren og advarselslampen vil blinke under følgende forhold:
- En fremmed genstand (f. eks. en sten) har sat sig fast i sneglen.
- Sneglen er i kontakt med en kantsten.
- Sneglen presses ind i hårdt sammenpresset sne.

For at fjerne en fremmed genstand, følg instruktionen på side 47.

Når motoren stoppes på grund af overbelastning eller mangel på benzin, vil advarselslampen for blokering tænde.
I sådanne tilfælde, fjern overbelastningen eller fyld benzin på for igen at starte motoren.

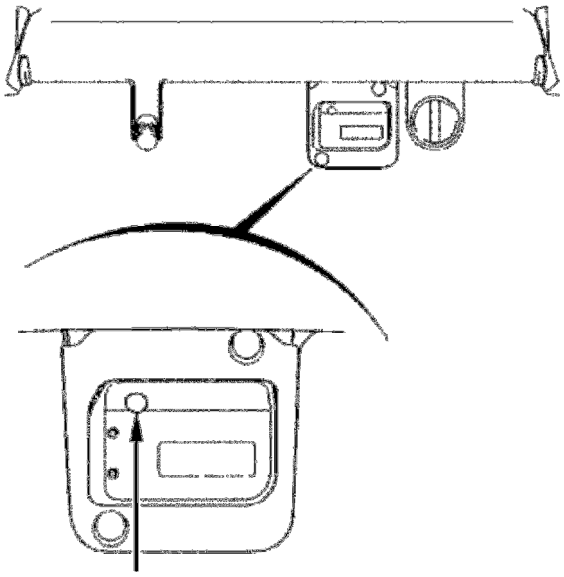

ADVARSELSLAMPE FOR BLOKERET SNEGL

Til at undgå start af motoren ved et uheld mens en fremmed genstand fjernes fra sneglen, drej tændingskontakten over på stop og tag tændrørshætten af tændrøret.

Kontroller at alle de roterende dele på sneslyngen er stoppet helt inden fjernelse af genstande i sneglen.
Kom aldrig hænderne ind i udkastertuden mens motoren er i gang. Det kan resultere i alvorlige personskader.

Timetæller (ETS, EWS)
Timetælleren viser det samlede antal timer motoren på sneslyngen har været i drift.
Anvend timetælleren som vejledning til korrekt kontrol og vedligeholdelse.

Når tændingskontakten er drejet over i kørestillingen, vises det samlede antal driftstimer.
Efter motoren er startet, begynder prikken at blinke og motorens driftstimer akkumuleres.

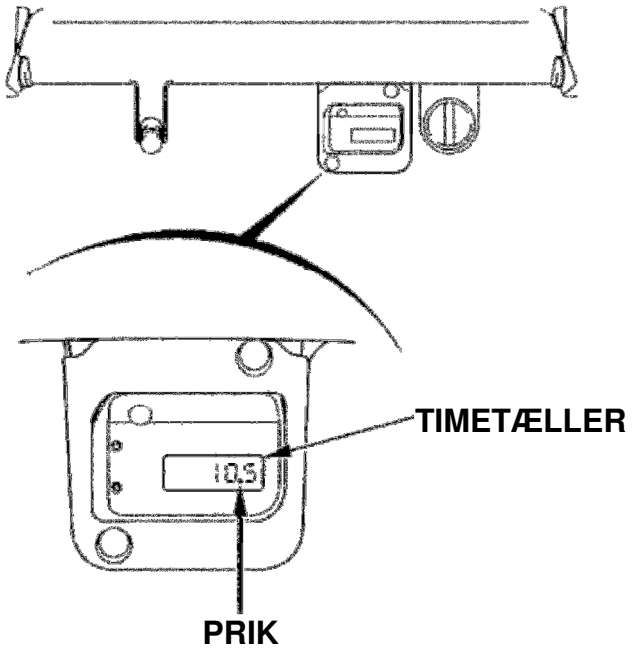

Fem cifre kan vises i displayet for at vise den samlede driftstid og det sidste ciffer til højre for den blinkende prik viser den første decimal (1 = 6 minutter).

Timetælleren slukker, når motoren er stoppet i mere end 5 minutter med tændingskontakten i kørestillingen.
Driftstiden vises igen på timetælleren, når motoren igen startes.
Batteriet vil blive afladet, hvis tændingskontakten vedblive at stå i kørestillingen uden motoren er startet.

Kontroller sneslyngen, når den står på en plan, vandret flade med motoren stoppet.

ADVARSEL:
- **For at undgå uventet start af motoren, fjern tændingsnøglen og tag tændrørshætten af tændrøret inden du udfører nogen form for forberedelse inden start.**

Benzinniveau
Kontrol:
Kontroller på tankmåleren om benzintanken er fyldt op.
Hvis viseren viser at der mangler benzin, påfyld indtil benzintanken er fuld.
Påfyld kun benzin, når du står på højre side af sneslyngen, i samme side som benzintanken.

Anvend blyfri benzin, med et oktantal på mindst 92 eller højere.
Brug aldrig gammel, forurenet eller olieblandet benzin.
Undgå snavs, støv og vand i benzintanken.

Efter påfyldning af benzin, spænd tankdækslet korrekt.

Tankindhold:
HSS970: 5,0 liter
HSS1380: 5,7 liter

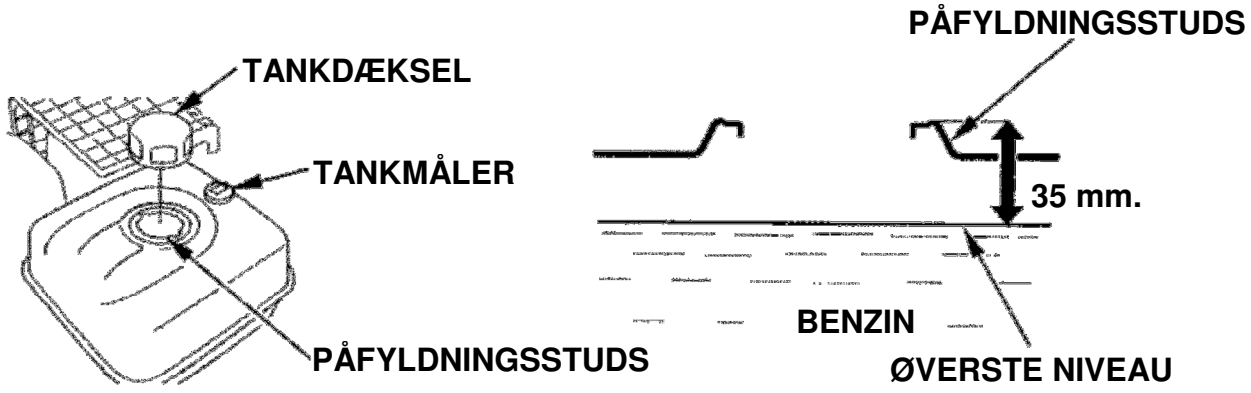

ADVARSEL:
- **Benzin er meget brandfarlig og kan eksplodere under særlige forhold.**
- **Påfyld kun benzin på steder med god ventilation og altid med motoren stoppet. Undgå rygning og brug af åben ild på stedet, hvor sneslyngen bliver fyldt op og hvor benzinen opbevares.**
- **Undgå overfyldning af benzintanken (der bør ikke være benzin i påfyldnings-studsen). Efter påfyldning, kontroller at tankdækslet er spændt korrekt.**
- **Pas på ikke at spilde benzin under påfyldningen. Spildt benzin og benzindampe kan antændes. Hvis der spildes benzin, skal området være helt tørt, inden motoren startes.**
- **Undgå hyppig eller længere tids kontakt benzin/hud og indånding af dampe. OPBEVAR BENZIN UTILGÆNGELIGT FOR BØRN.**

OBS:
Benzin nedbrydes meget hurtigt afhængigt af faktorer som sollys, temperatur og tid.
I værste fald kan benzin nedbrydes indenfor 30 dage.
Brug af gammel, nedbrudt benzin kan forårsage alvorlige skader på motoren (tilstoppet karburator, hængende ventiler).
Sådanne skader, der skyldes nedbrudt benzin, er ikke dækket af Hondas garanti:
For at undgå ovenstående, bør nedenstående retningslinjer følges nøje:

- Anvend kun den anbefalede benzintype.
- Anvend kun frisk benzin.
- For at mindske nedbrydningen, bør benzin altid opbevares i en godkendt benzindunk.
- Ved opbevaring i længere tid (mere end 30 dage), tøm benzintanken og karburatoren (se side 63).

BEMÆRK:

- Undgå der kommer sne ned i benzintanken. Vand i benzinsystemet kan forårsage motorstop og vanskelig start.

Benzin indeholdende karburatorsprit
Hvis du beslutter at anvende benzin, der indeholder sprit, skal du kontrollere, at oktantallet for alkoholen er mindst lige så høj, som det er foreskrevet for benzinen af Honda. Der findes to typer karburatorsprit - ætylalkohol og metanol.
Anvend aldrig benzin, der indeholder mere end 10 % ætylalkohol. Anvend aldrig en benzin/spritblanding, der ikke samtidigt indeholder korrosionsdæmpende tilsætningsstoffer. Anvend aldrig benzin, der indeholder mere end 5 % metanol, selvom det indeholder korrosionsdæmpende tilsætningsstoffer.

OBS:

- Beskadigelser i benzinsystemet eller problemer med motorens trækkraft, der skyldes brug af benzin med sprit, er ikke dækket af garantien.
  Honda kan ikke tiltræde anvendelse af benzin indeholdende sprit, da virkningen af dette ikke er fuldt ud belyst endnu.
- Inden køb af benzin fra en tankstation, som du ikke kender, bør du forsøge at finde ud af om benzinen indeholder sprit og hvis den indeholder sprit, da hvilken art og mængde. Hvis du under drift med benzin indeholdende sprit eller benzin, der muligvis indeholder sprit, bemærker nogen uregelmæssigheder, skift straks til benzin du ved ikke indeholder sprit.

Motorolie
Kontrol:
Kontroller sneslyngen, når den står på en plan, vandret flade, skru oliepind/proppen ud og tør målepinden ren.

Sæt oliepind/proppen i oliepåfyldningshullet hvilende på kanten, uden at skrue den i. Tag oliepind/proppen op og kontroller olieniveauet.

Hvis niveauet er lavt, fyldes op til det øverste mærke på målepinden, med den anbefalede olie.

Anbefalet motorolie:
Anvend en førsteklasses 4-takts motorolie, der opfylder kravene for API klassifikationen SE eller højere. Kontroller altid API klassifikationen på oliedunken og forvis dig om, at bogstaverne SE eller højere er nævnt.

SAE 5W-30 anbefales til generel brug.

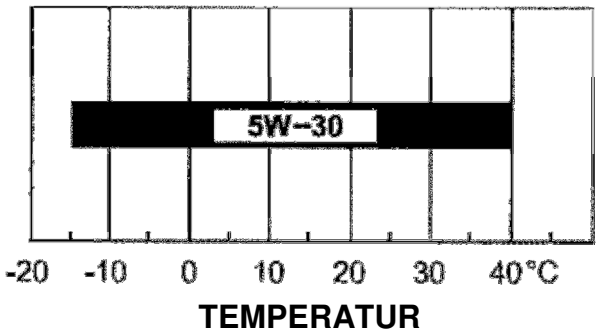

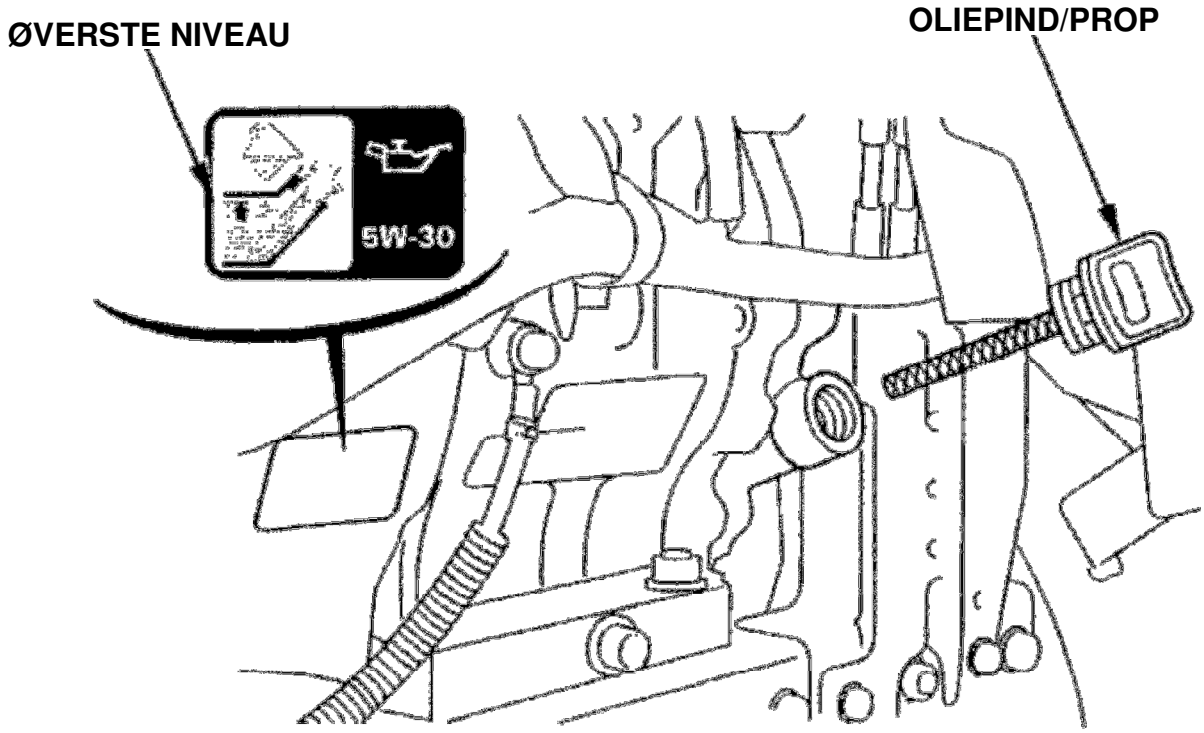

Olieindhold: 1,10 liter.

BEMÆRK:
- Motorolien er en væsentlig faktor for motorens ydelse og levetid. Brug af en ikke selvrensende motorolie eller en 2-taktsmotorolie vil forkorte motorens levetid.
- Kørsel med for lidt motorolie påfyldt motoren kan forvolde alvorlige skader på motoren.

Syrestand på batteriet (ETS, EWS)
Kontrol
Skru de to fløjmøtrikker af nederst på batteridækslet og tag dækslet af.
Syrestanden bør være mellem øverste og nederste markering på siden af batteriet.
Hvis syrestanden er lav, fjernes batteriet fra sneslyngen, propperne i batteriet skrues op og forsigtigt påfyldes destilleret vand op til øverste niveau.

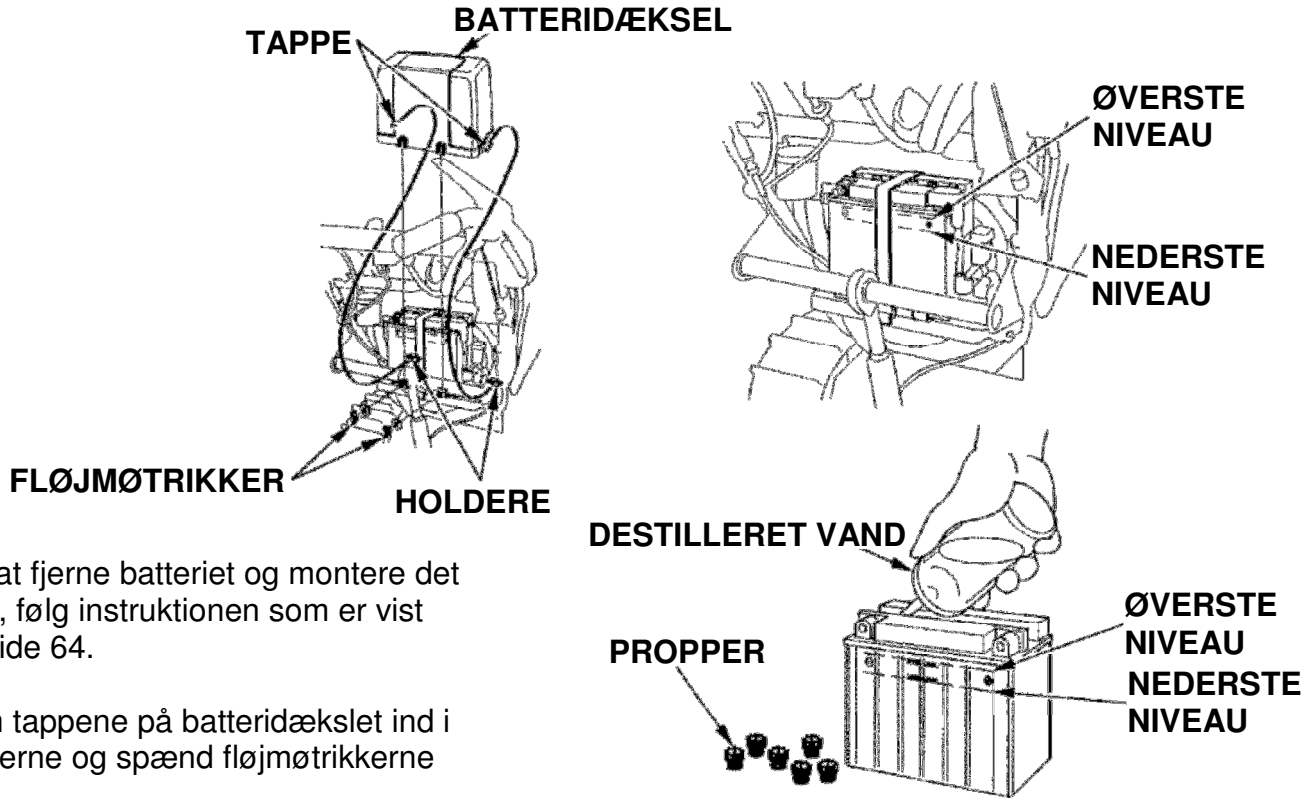

For at fjerne batteriet og montere det igen, følg instruktionen som er vist på side 64.

Kom tappene på batteridækslet ind i holderne og spænd fløjmøtrikkerne fast.

ADVARSEL:
- **Batterier afgiver eksplosive gasarter, hvis disse antændes kan batteriet eksplodere og vil kunne forårsage alvorlige personskader, med stor risiko for øjenskader.**
- **KEMISK RISIKO: Batterisyren indeholder ætsende svovlsyre. Undgå kontakt med øjne og hud, selv kontakt gennem tøj, kan forårsage alvorlige brandsår. Bær ansigtsskærm og beskyttende tøj.**
- **Hold åben ild og gnister væk og undgå rygning på stedet.**
  MODGIFT: Hvis du får batterisyre i øjnene, skyl grundigt med varmt vand i mindst 15 minutter og tilkald omgående læge.
- **GIFT RISIKO: Batterisyren er giftig.**
  MODGIFT: Udvendig: Skyl grundigt med vand.
  Indvendig: Drik meget vand eller mælk. Derefter mere mælk sammenpisket med æg eller vegetabilsk olie og tilkald straks læge.
- **OPBEVAR BATTERISYRE UTILGÆNGELIGT FOR BØRN.**

BEMÆRK:
- Anvend kun destilleret vand til efterfyldning af batteriet. Almindeligt vand fra vandhanen vil forkorte batteriets levetid.
- Fyld aldrig batteriet op over det øverste niveau. Hvis batteriet overfyldes kan det flyde over og korrodere sneslyngens komponenter. Vask omgående al spildt batterisyre af.

Knækbolte i snegl og slynge
Kontroller sneglen og slyngen for løse og knækkede knækbolte. Hvis en bolt er knækket udskiftes den med en ny (se side 57).

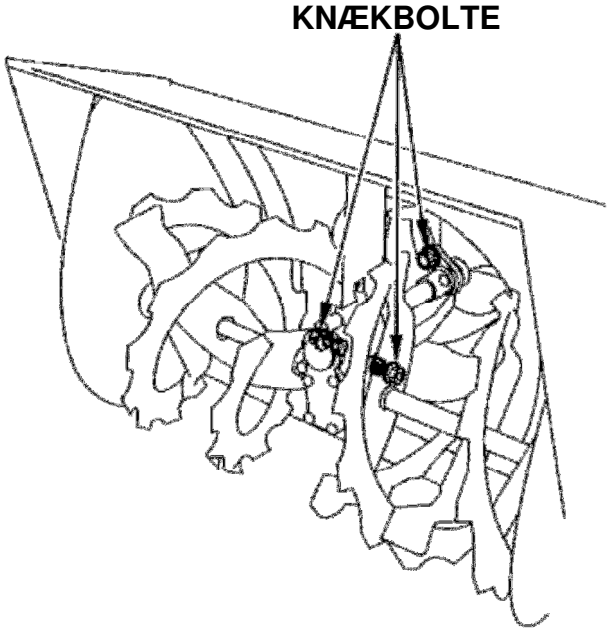

Andre dele
1. Kontroller at alle bolte, møtrikker og andre fastgørelser er korrekt spændt fast.
2. Kontroller hver enkelt del inden drift med sneslyngen.
3. Kontroller hele sneslyngen for fejl og mangler, der kan være sket under den tidligere brug.

ADVARSEL:

- **Kør aldrig med sneslyngen på et lukket eller bare delvist lukket område. Udstødningsgas indeholder giftig kulilte, en farveløs, lugtfri gasart. Indånding kan resultere i tab af bevidsthed og muligvis dødsfald.**

Manuel start (ET, EW)

1. Flyt gearvælgeren hen i frigear.

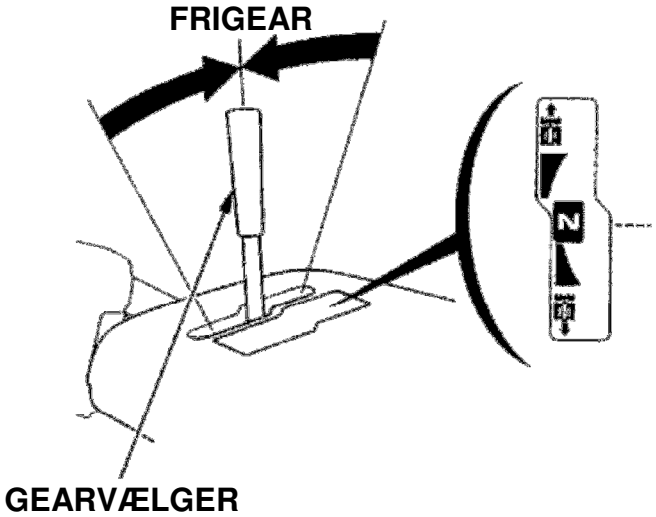

2. Vip håndtaget for til/frakobling af transmissionen over i tilkoblet stilling.

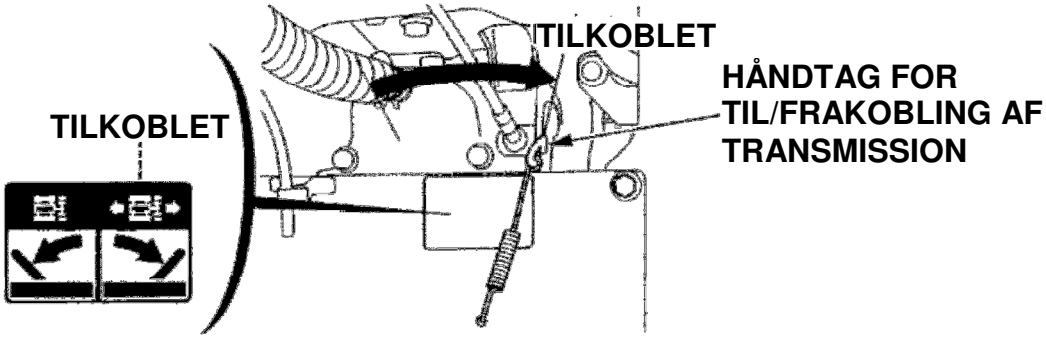

3. Drej benzinhanen over i åben stilling.
   Kontroller at aftapningsskruen i karburatoren er lukket.

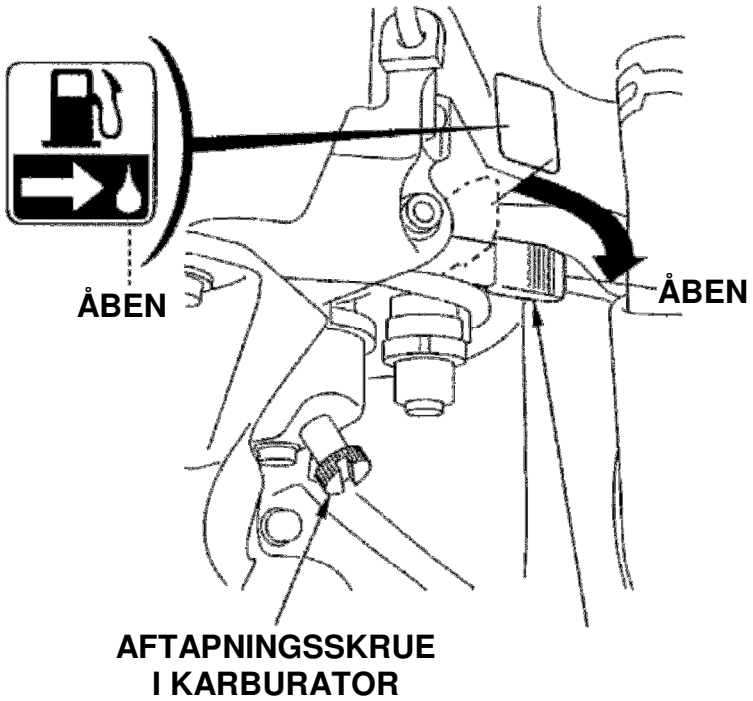

4. I koldt vejr og når motoren er kold, træk chokeren ud i lukket position og skub gasregu-
   leringen helt frem på fuldgas.

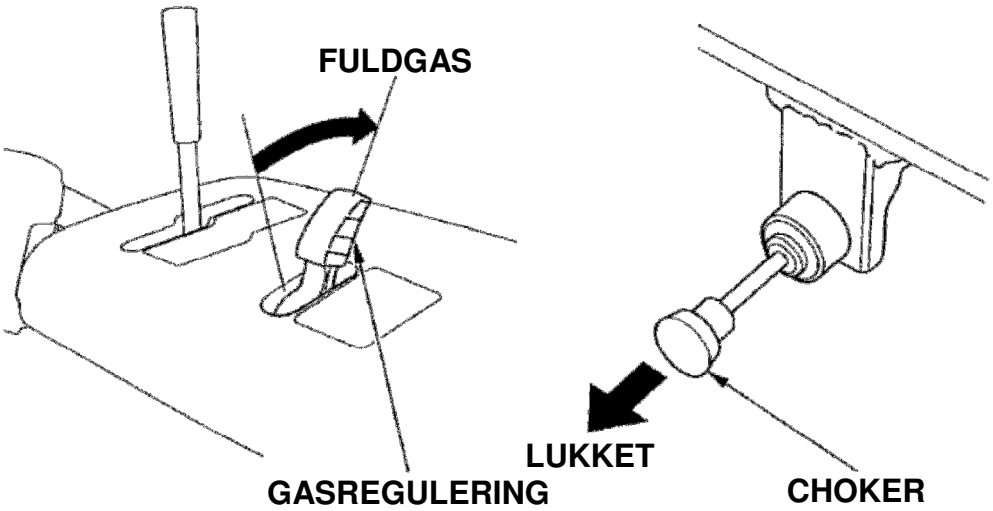

5. Drej tændingskontakten over i kørestilling.

(ETS, EWS)
Advarselslampen for blokering af sneglen vil tænde, derefter vises det samlede antal driftstimer på timetælleren.

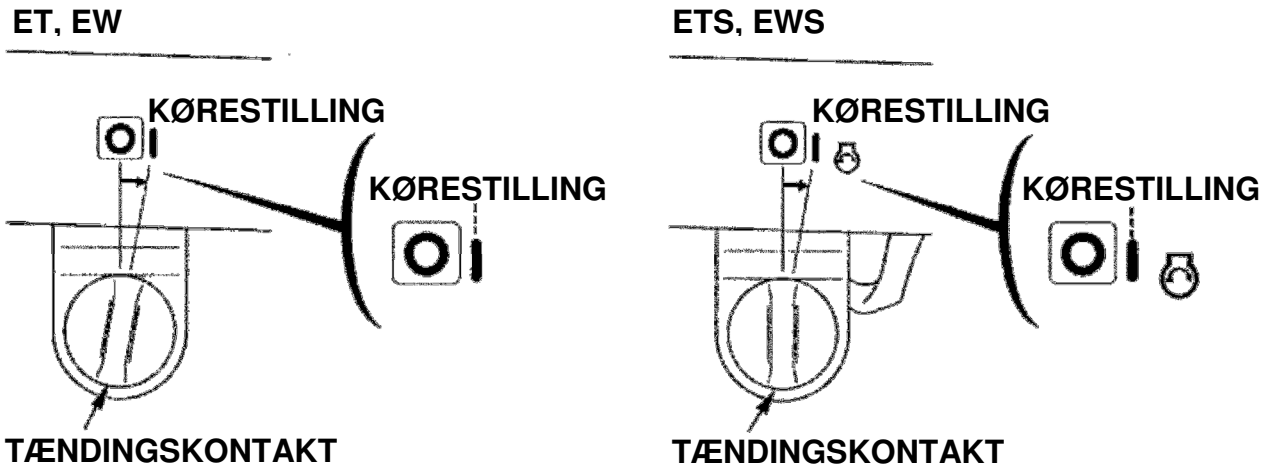

6. Træk i starthåndtaget indtil du mærker modstand og træk derefter hurtigt til i trækretningen.

BEMÆRK:
- Undgå at starthåndtaget farer tilbage. Før det langsomt tilbage med hånden, for at undgå skader på rekylstarteren.
- Træk aldrig i starthåndtaget mens motoren kører, det vil forvolde skader på rekylstarteren.
- Træk starthåndtaget op i samme vinkel, som instrumentpanelet.

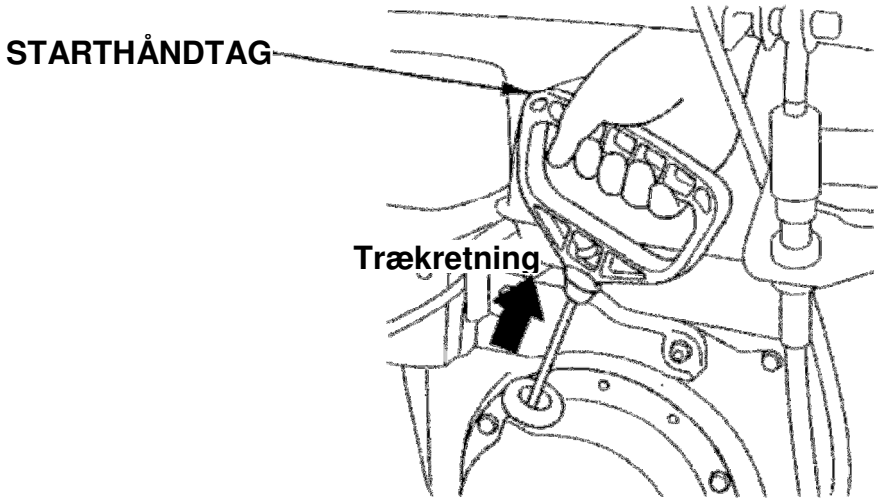

(ETS, EWS)
Efter motoren er startet, begynder prikken i timetælleren at blinke og driftstiden akkumuleres. Herefter slukker advarselslampen for blokeret snegl.

7. Lad motoren varme op i nogle minutter. Derefter følg vejledningen nedenfor.

   Hvis chokeren har været trukket ud i lukket position, skubbes den gradvist ind til åben stilling, mens motoren varmer op. Træk gasreguleringen tilbage på tomgang.

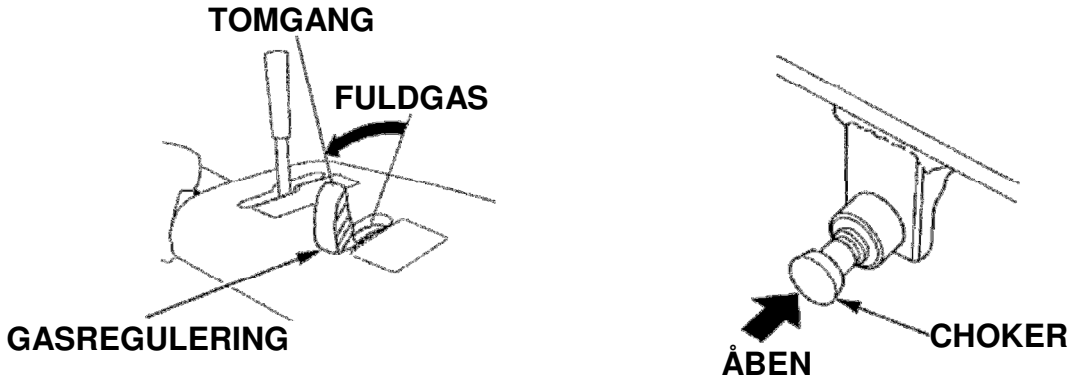

8. Mens motoren varmer op, skal transmissionen også varmes op, på følgende måde:
   (1) Kontroller at gearvælgeren er i frigear,

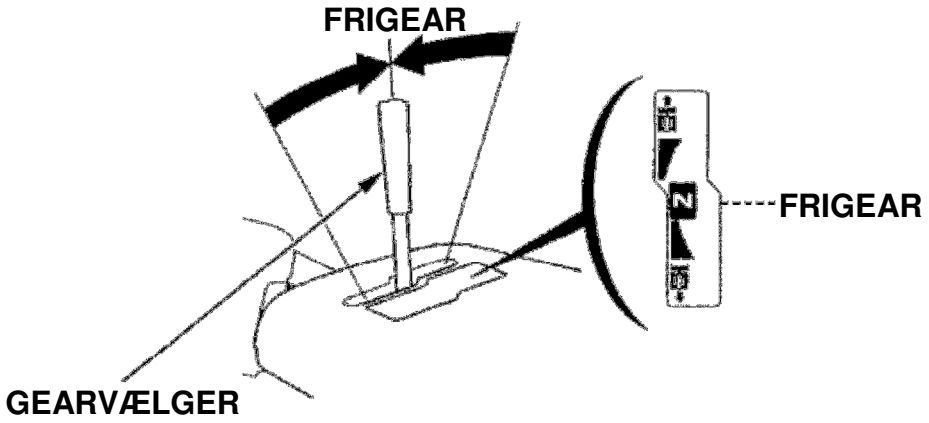

   (2) Tryk koblingshåndtaget for fremdrift ned mod styret i ca. 30 sekunder.

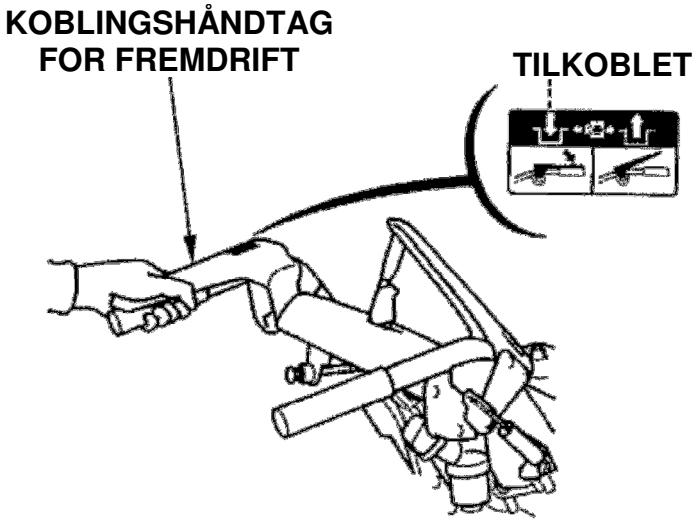

Elektrisk start (ETS,EWS)

1. Flyt gearvælgeren hen i frigear.

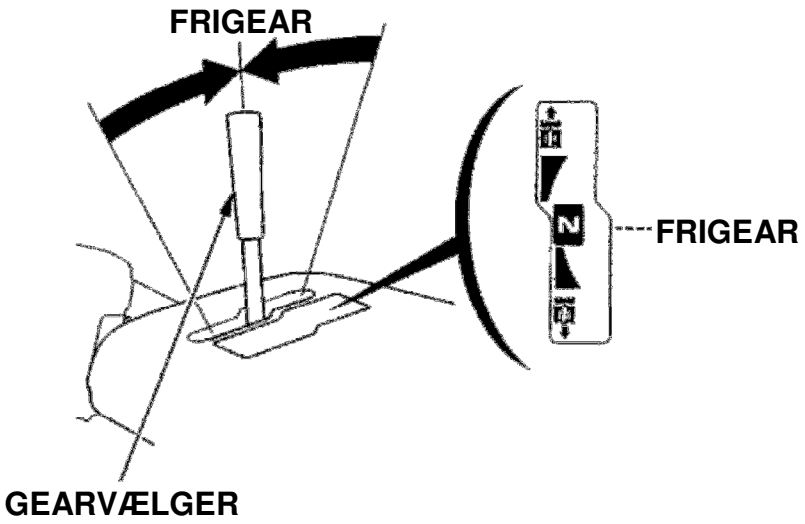

2. Vip håndtaget for til/frakobling af transmissionen over i tilkoblet stilling.

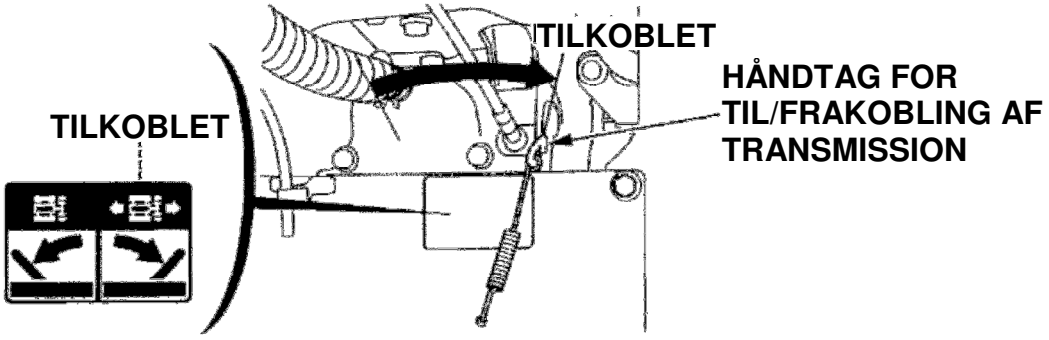

3. Drej benzinhanen over i åben stilling.
   Kontroller at aftapningsskruen i karburatoren er lukket.

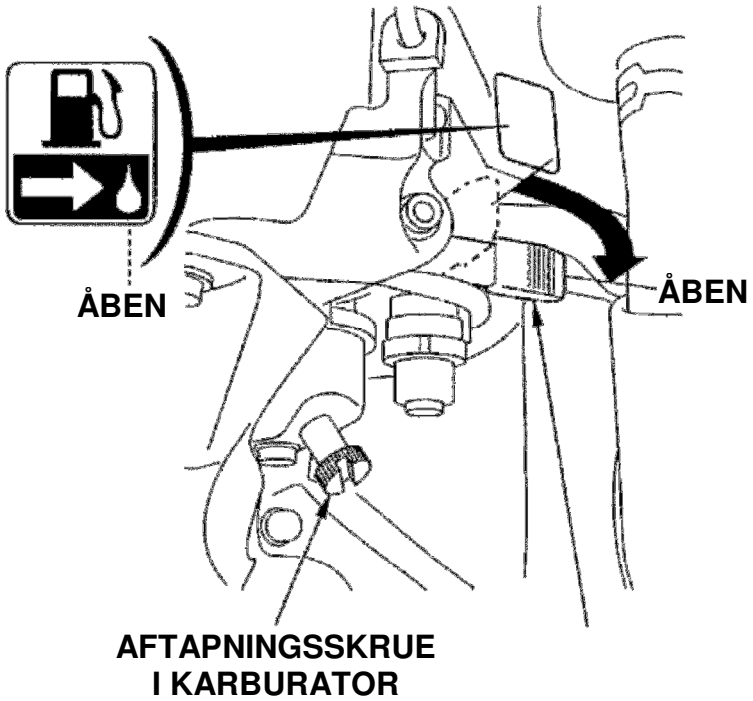

4. I koldt vejr og når motoren er kold, træk chokeren ud i lukket position og skub gasregu-
   leringen helt frem på fuldgas.

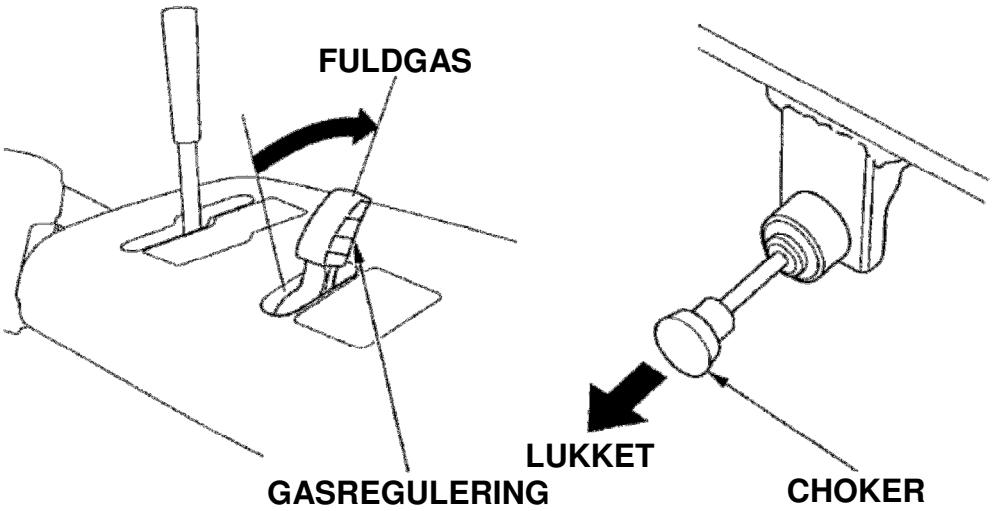

5. Drej tændingsnøglen over på start og slip den, når motoren er startet. Tændingsnøglen drejer automatisk tilbage i kørestillingen.

   Når tændingsnøglen er drejet tilbage i kørestillingen, vil advarselslampen for blokeret snegl i timetælleren tænde og det samlede antal driftstimer vises.
   Efter start af motoren, begynder prikken i timetælleren at blinke og antal timer i drift registreres.
   På nuværende tidspunkt slukker advarselslampen for blokeret snegl.

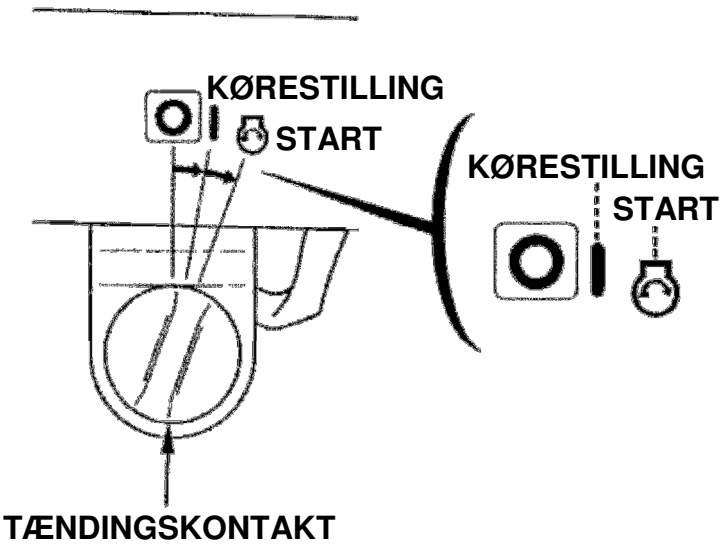

ADVARSEL:

- **Under start må ingen af koblingshåndtagene hverken for snegl og/eller fremdrift holdes nede mod styret; sneslyngen vil pludselig begynde at arbejde, når motoren starter, hvilket kan resultere i alvorlige ulykker.**

OBS:

- Når startmotorens omdrejninger falder efter nogen tid, er det tegn på at batteriet trænger til at blive ladet op.
- Anvend aldrig startmotoren i længere tid end 5 sekunder ad gangen. Hvis motoren ikke starter, slip tændingsnøglen og vent i mindst 10 sekunder inden du aktiverer startmotoren igen.

6. Lad motoren varme op i nogle minutter. Derefter følg vejledningen nedenfor.

   Hvis chokeren har været trukket ud i lukket position, skubbes den gradvist ind til åben stilling, mens motoren varmer op. Træk gasreguleringen tilbage på tomgang.

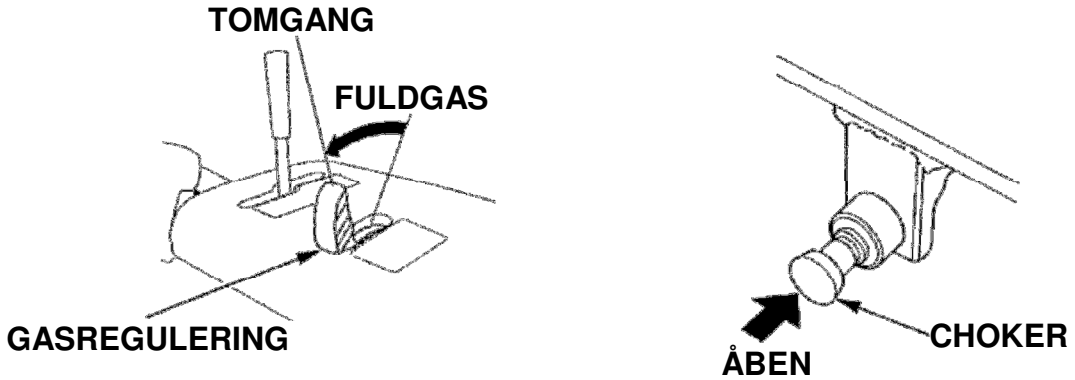

7. Mens motoren varmer op, skal transmissionen også varmes op, på følgende måde:
   (1) Kontroller at gearvælgeren er i frigear,

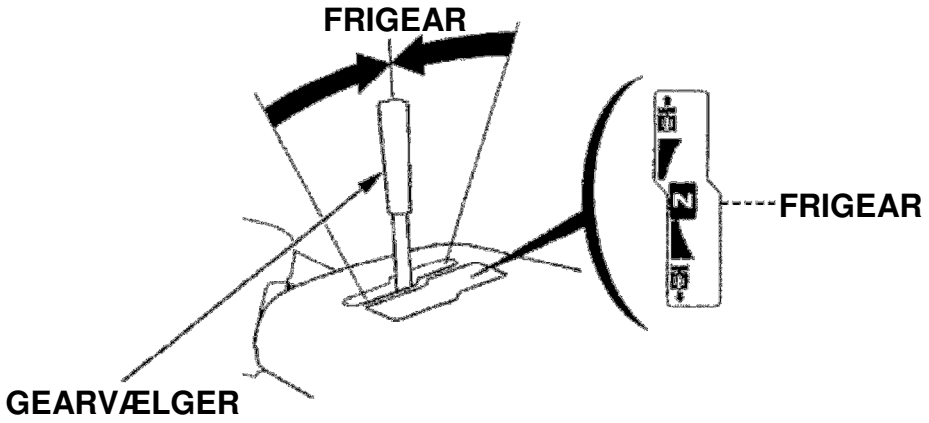

   (2) Tryk koblingshåndtaget for fremdrift ned mod styret i ca. 30 sekunder.

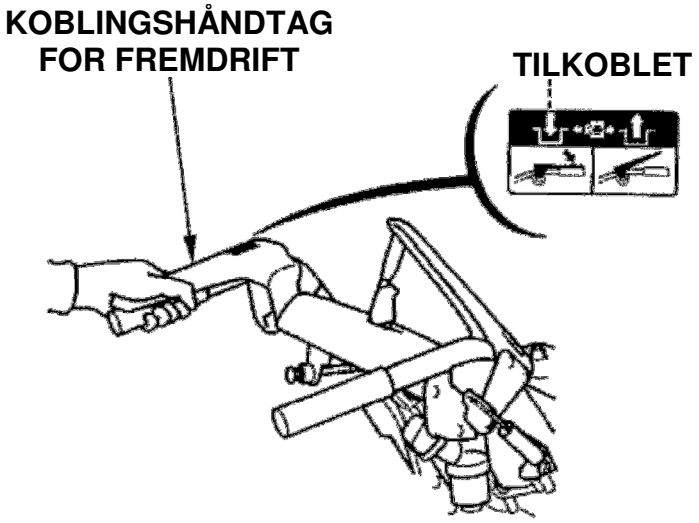

Anvendelse af sneslyngen i stor højde
Ved anvendelse af sneslyngen i stor højde vil standard blandingen af benzin og luft blive for fed. Ydelsen fra motoren vil mindskes og benzinforbruget vil øges. En alt for fed benzinblanding vil også sode tændrøret og vanskeliggøre start af motoren.

Ydelsen under drift i stor højde kan forbedres ved en specifik modifikation af karburatoren. Hvis du altid skal anvende sneslyngen i højder over 1.500 meter over havets overflade, bør din autoriserede Honda forhandler udføre denne modifikation.

Selv med korrekt karburatormodifikation vil motorens ydelse mindskes med ca. 3,5 % for hver 300 meter højden øges. Ydelsen vil dog være større end uden eventuel modifikation.

BEMÆRK:
- Drift med sneslyngen i under 1.500 meter højde med en modificeret karburator, vil resultere i mindsket ydelse, overophedning og eventuelt kraftige skader på motoren, grundet en for mager benzin/luftblanding. Ved anvendelse i lavere højder, bør din autoriserede Honda forhandler føre karburatoren tilbage til fabriksindstillingen.

ADVARSEL:

- **Inden anvendelse af sneslyngen skal ” Sikkerhedsregler” på siderne 5 til 9 gennemlæses og forstås.**

1. Start motoren i henhold til instruktionerne beskrevet fra side 34.
2. Skub gasreguleringen frem på fuldgas til normal drift.
3. Slip koblingshåndtaget for sneglen og flyt gearvælgeren til den ønskede hastighed.

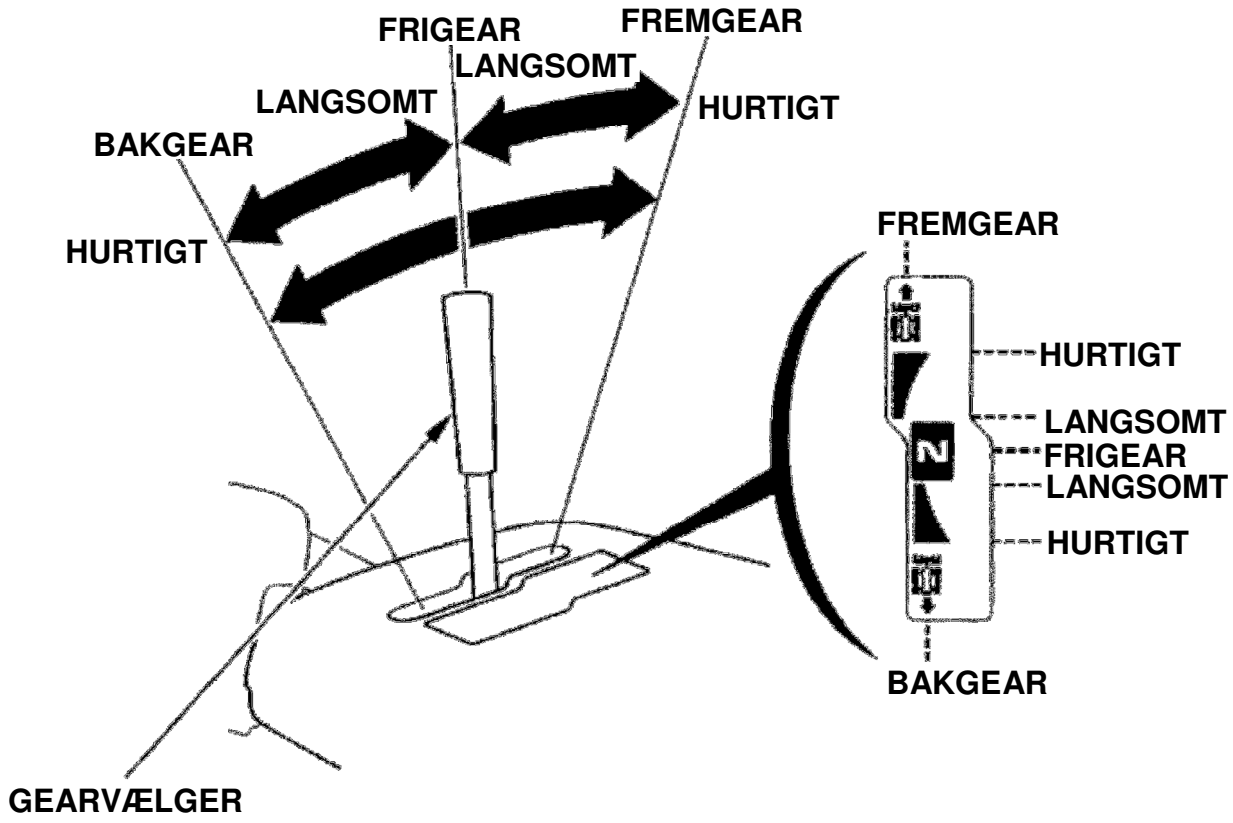

OBS:

- Nedsat hastighed anbefales til rydning af dyb og hårdt pakket sne.

4. Indstil sneslyngens hus i øverste position (se side 23).
5. Justér retningen for sneudkastet ved hjælp af håndtaget for udkastertuden (se side 18).

6. Tryk koblingshåndtaget for sneglen ned mod styret.
   Sneslyngen rydder sne, når du trykker dette håndtag ned.

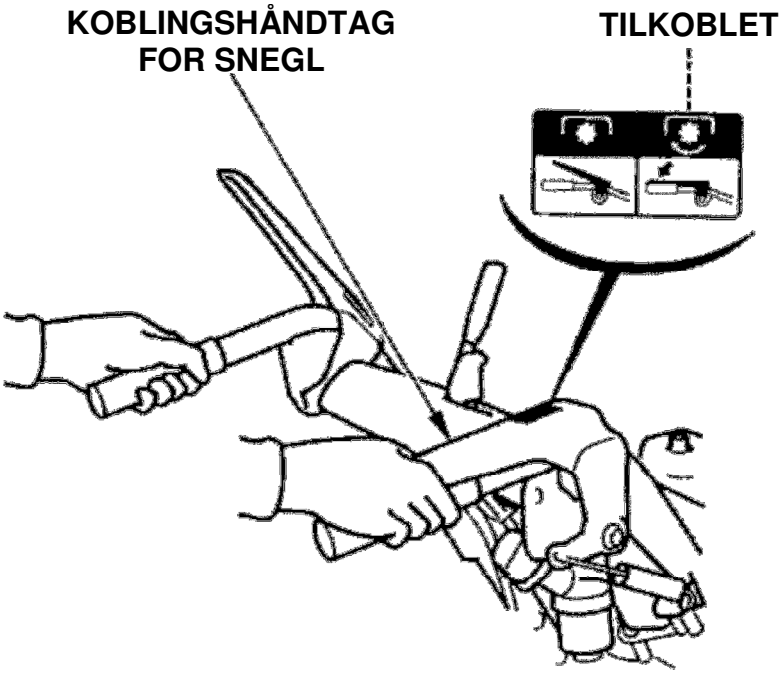

7. Tryk koblingshåndtaget for fremdrift ned mod styret.
   Når dette håndtag er trykket ned vil koblingshåndtaget for sneglen låses og du vil kan anvende sneslyngen uden at holde sneglen aktiv med din højre hånd.

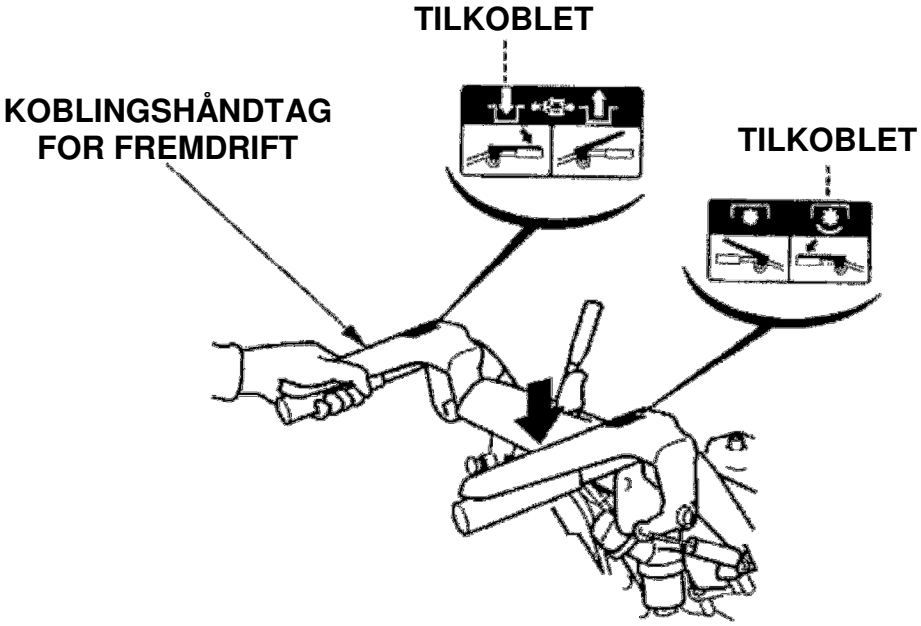

Når begge koblingshåndtag er trykket ned mod styret, vil koblingshåndtaget for fremdrift låse koblingshåndtaget for sneglen fast. Dette gør, at din højre er fri til at betjene de andre betjeningsgreb på sneslyngen. Ved at frakoble koblingshåndtaget for fremdrift frakobles også koblingshåndtaget for sneglen.

For at køre sneslyngen fra et sted til et andet eller ændre retning, anvend kun koblingshåndtaget for fremdrift. Slip begge koblingshåndtag og tryk derefter koblingshåndtaget for fremdrift ned mod styret.

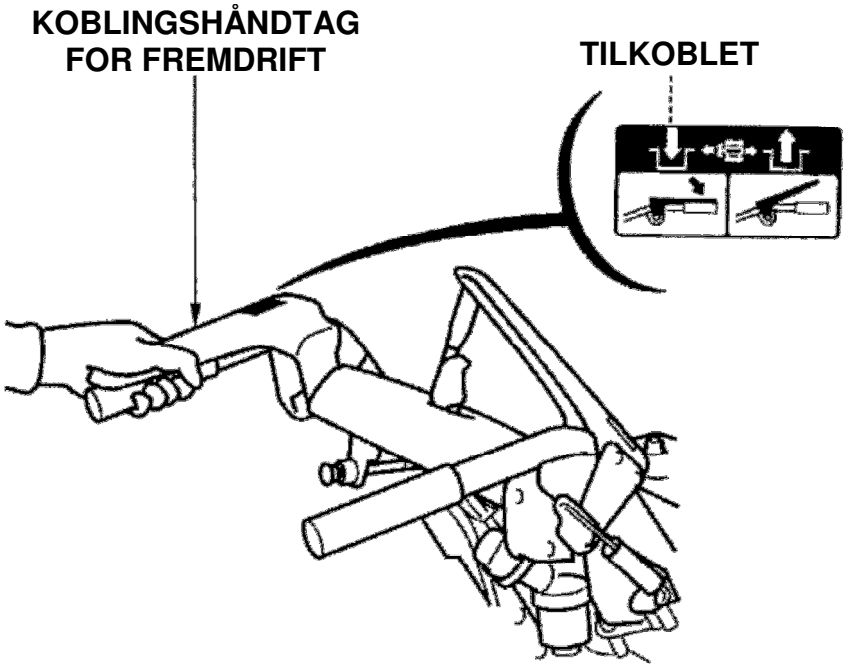

8. Slip koblingshåndtaget for fremdrift for at stoppe snerydning og/eller kørsel.

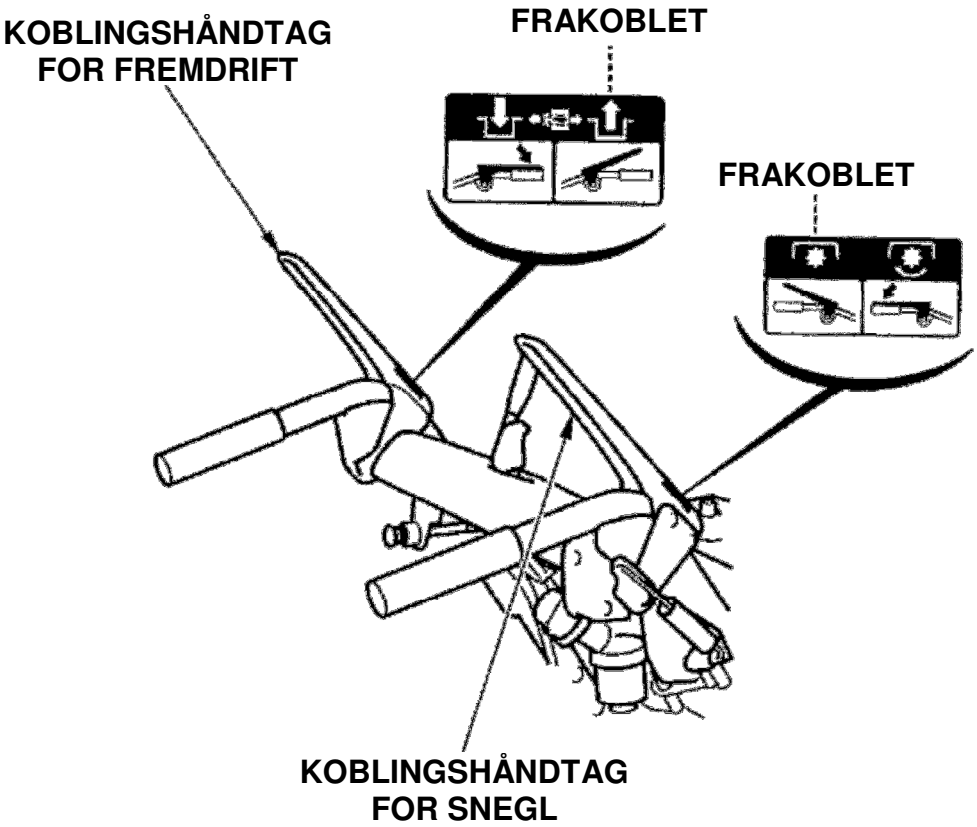

Snerydning

For at opnå den bedste effektivitet, ryd sneen inden den smelter, genfryser og bliver hård. Sænk aldrig motorens omdrejninger under snerydning. Vær opmærksom på følgende ved rydning af hård og/eller dyb sne.

- Ryd i smalle baner.
  Ryd sneen med lav hastighed og i smalle baner ved kun at anvende en del af sneslyngens arbejdsbredde, når sneen er dyb og hård.
- Uregelmæssig snerydning
  Følg retningslinjerne nedenfor, når sneslyngen arbejder i dyb sne og/eller hård sne.

1. Slip koblingshåndtaget for sneglen, så sneglen stopper.
2. Sæt gearvælgeren i frigear.
3. Tryk koblingshåndtaget for sneglen ned for kun at starte sneglen.
4. Slip koblingshåndtaget for sneglen efter motoren har genvundet sine omdrejninger.
5. Flyt gearvælgeren til den ønskede hastighed og tryk koblingshåndtaget for sneglen mod styret.

- Snerydning: ved at køre sneslyngen frem og tilbage:
  Hvis sneen er så fast, at sneslyngen har tilbøjelighed til at køre op på sneens overflade, kør frem og tilbage for at fjerne sneen gradvist.
- Trinvis snerydning:
  Hvis dybden på sneen er højere end åbningen på sneslyngens hus, bør sneen ryddes i flere trin, som vist nedenfor.

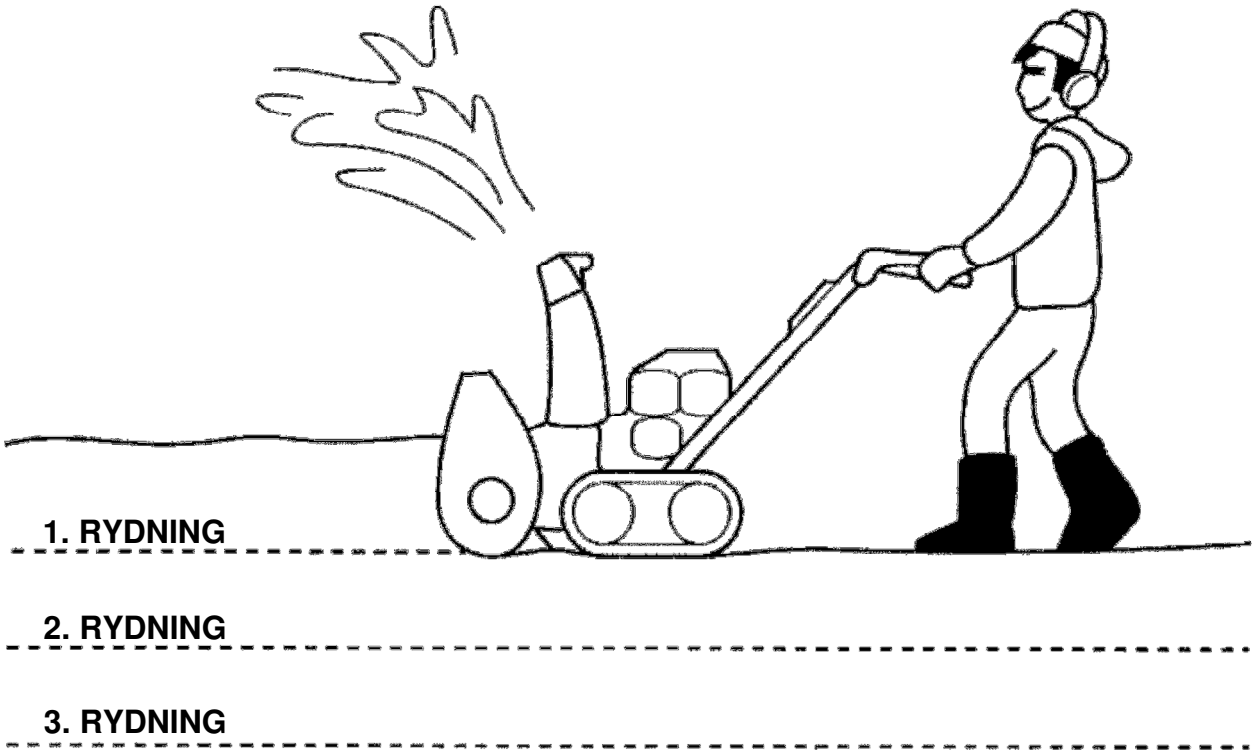

ADVARSEL:

- **Justér udkastertuden, så du undgår at ramme dig selv, tilstedeværende, vinduer og andre genstande med den udkastede sne. Hold dig fri af udkastertuden, mens motoren kører.**
- **Hvis udkastertuden bliver blokeret, stop motoren og anvend snerydningsstokken eller en træpind til at åbne udkastertuden med.**
  Kom aldrig hænderne ned i udkastertuden, mens motoren kører; det kan resultere i alvorlige personskader.
- **For at køre fra et sted til et andet eller ændre retning, brug koblingshåndtaget for fremdrift. Brug af koblingshåndtaget for sneglen vil få sneglen til at rotere, med risiko for personskader og skader på sneslyngen.**

BEMÆRK:

- Anvend aldrig gearvælgeren, mens sneglen roterer.
  Forvis dig om, at koblingshåndtaget for både fremdrift og snegl er frakoblet inden skift af hastighed.

Hvis du har behov for, at sneslyngens hus kommer længere ned end dets laveste position kontakt din autoriserede Honda forhandler.

(ETS, EWS)
Hvis motoren stopper og den røde advarselslampe for blokeret snegl blinker, kan følgende være sket.

- En fremmed genstand (f.eks. en sten) er kommet ind i sneglen.
- Sneglen er kommet i kontakt med f.eks. en kantsten.
- Sneglen er kørt ind i hårdt pakket sne med stor kraft.

Følg vejledningen nedenfor for at fjerne en fremmed genstand.

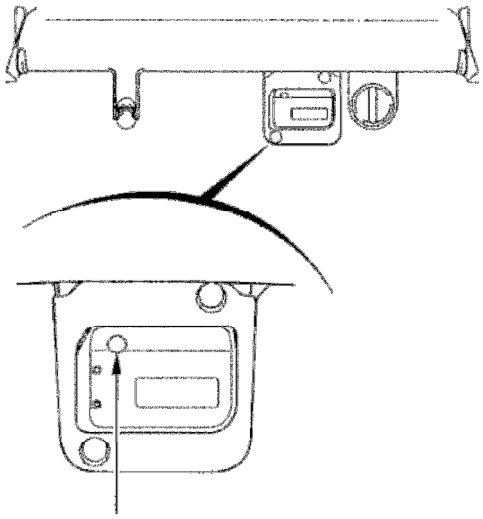

ADVARSELSLAMPE FOR BLOKERET SNEGL

For at undgå uventet start, mens en fremmed genstand fjernes fra sneglen, drej tændingsnøglen over på stop of tag tændrørshætten af.
Kontroller at alle roterende dele er stoppet helt inden start af fjernelse at genstande.
Kom aldrig hænderne ned i udkastertuden, mens motoren kører; det kan resultere i alvorlige personskader.

1. Drej tændingsnøglen over på stop.
2. Tag tændrørshætten af.
3. Kontroller at alle roterende dele er stoppet.
4. Om nødvendigt, fjern sneen eller den fremmede genstand fra sneglen.

Hvis fjernelse er vanskeligt på grund af blokering af en fremmed genstand, drej sneglen modsat af rotationsretningen for at lette fjernelse.

5. Monter tændrørshætten.
6. Start motoren.
7. Tryk håndtaget for tilkobling af sneglen mod styret og lad sneglen dreje rundt, kontroller at advarselslampen for blokeret snegl forbliver slukket.
8. Tryk håndtaget for tilkobling af fremdrift mod styret og fortsæt med normal snerydning.

- Systemet er i unormal driftstilstand, når advarselslampen for blokeret snegl blinker, selv hvis motoren ikke stopper på grund af blokering eller hvis sneslyngen stadig kaster sne ud.
  I så tilfælde, stop motoren, tag tændingsnøglen ud og kontakt din autoriserede Honda forhandler.

- Advarselslampen for blokeret snegl forbliver tændt, når tændingsnøglen ikke har været drejet over stop og motoren igen er startet efter en genstand er fjernet.
  I så tilfælde, drej tændingsnøglen over op stop og start derefter motoren igen.

- Batteriets kapacitet er for lavt, når der ikke findes fejl i sneglen og motoren er stoppet.
  I så tilfælde, oplad batteriet (se side 64) eller udskift det.

- Systemet er i unormal driftstilstand, når advarselslampen for blokeret snegl blinker, når koblingshåndtaget for sneglen trykkes mod styret efter at der er fjernet fremmede genstande fra sneglen og motoren er startet igen.
  I så tilfælde, stop motoren, tag tændingsnøglen ud og kontakt din autoriserede Honda forhandler.

- I en nødsituation:
  For at stoppe motoren i en nødsituation, drej omgående tændingskontakten over på stop.

(ETS, EWS)
Timetallet i timetælleren og advarselslampen for blokeret snegl slukker.

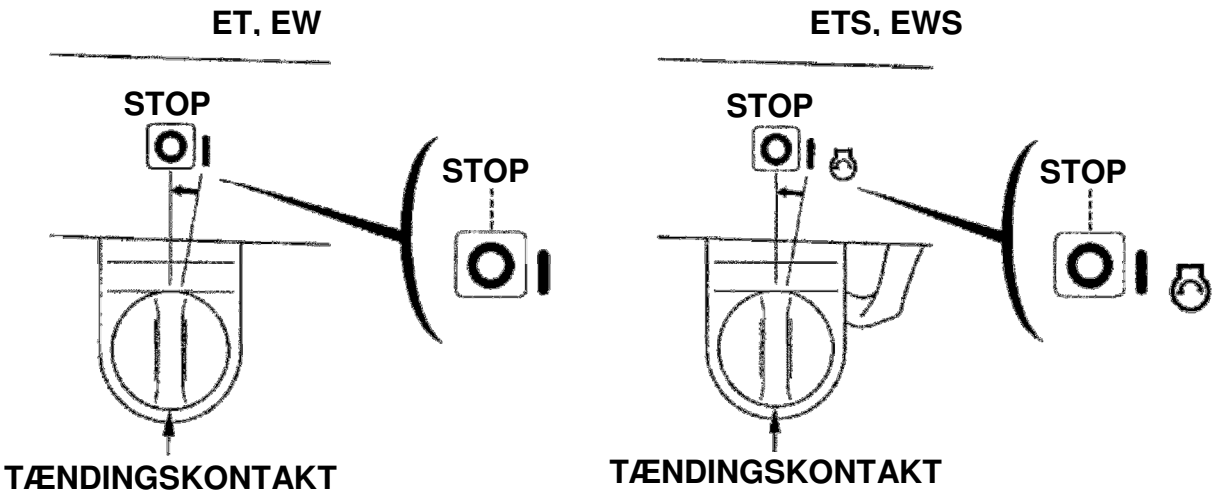

For atter at starte motoren, sæt gearvælgeren i frigear.

1. Slip koblingshåndtagene for fremdrift og snegl.
   Sneslyngens fremdrift og sneglen vil stoppe.

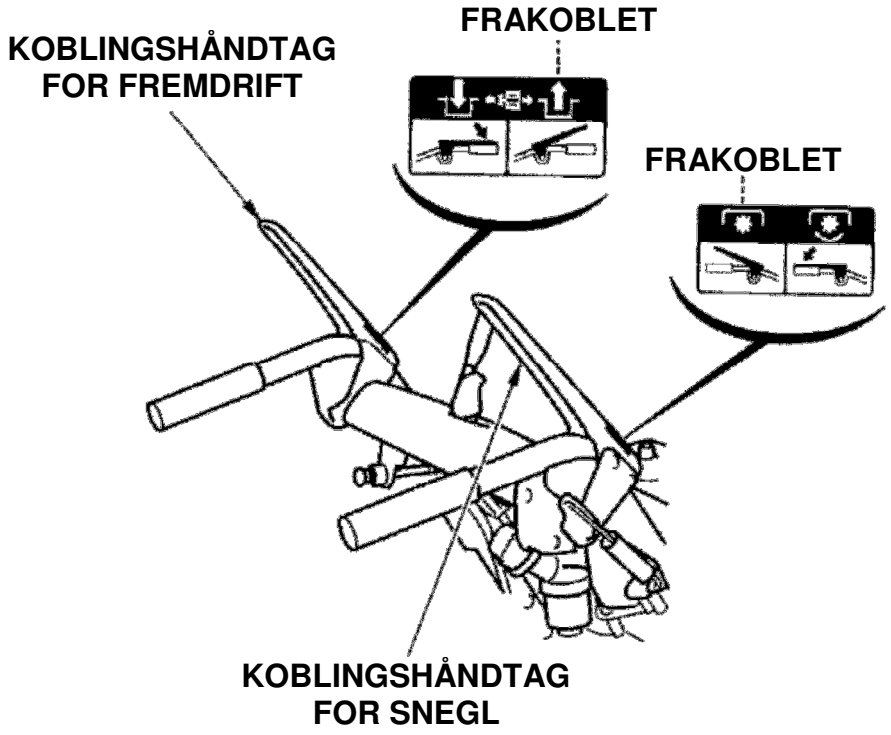

2. Sæt gearvælgeren i frigear.

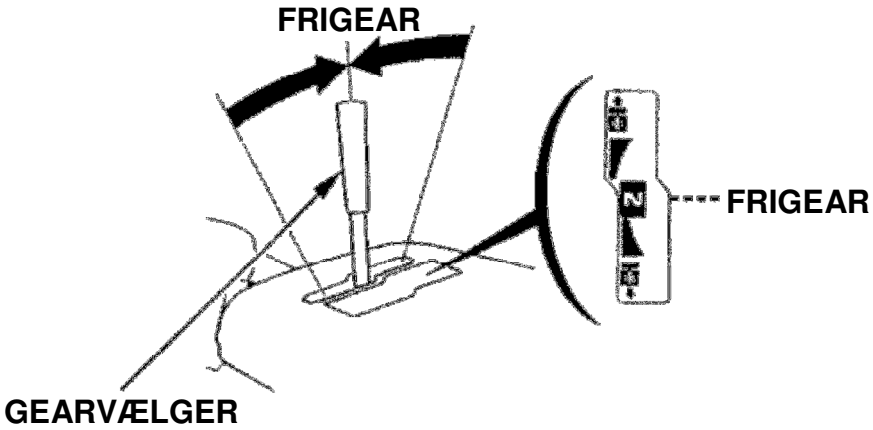

3. Træk gasreguleringen tilbage på tomgang.

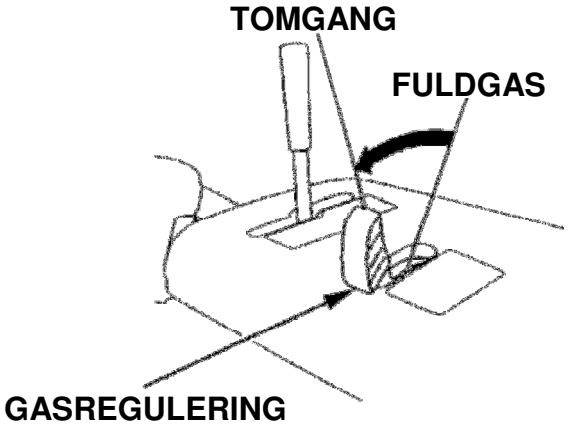

4. Drej tændingskontakten over på stop.

   (ETS, EWS)
   Timetallet i timetælleren og advarselslampen for blokeret snegl slukker.

5. Luk benzinhanen.

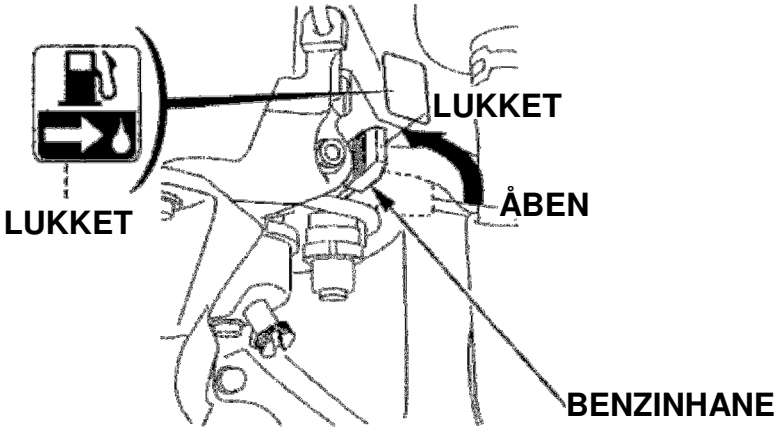

BEMÆRK:

- Parker aldrig sneslyngen på en skråning, da den ikke er udstyret med en bremse.

Periodiske eftersyn og justeringer af sneslyngen vil sikre sneslyngen lang levetid mens den bevarer sin maksimale ydelse.
Serviceintervaller og vedligeholdelseskrav er beskrevet på næste side.

ADVARSEL:

- **Stop motoren inden du udfører nogen form for kontrol og vedligeholdelse og tag altid tændrørshætten af tændrøret, så motoren ikke kan starte.**
- **Hvis motoren skal køre, kontroller, at området er tilstrækkeligt ventileret. Udstødningsgas indeholder giftig kulilte, indånding kan medføre tab af bevidstheden og muligvis dødsfald.**

BEMÆRK:

- Vær sikker på, at sneslyngen ikke kan vælte, placer den på en plan, vandret flade inden du udfører nogen form for kontrol og vedligeholdelse,
- Anvend kun originale Honda reservedele til vedligeholdelse og reparation.
  Brug af uoriginale reservedele kan beskadige sneslyngen.

Værktøj

En tændrørsnøgle og tværpind leveres med sneslyngen. Visse former for vedligeholdelse, som er beskrevet i denne betjeningsvejledning vil kræve et sæt værktøj i millimeter og er ikke medleveret.

TÆNDRØRSNØGLE

TVÆRPIND

10 x 12 mm. RINGNØGLE

14 x 17 mm. GAFFELNØGLE

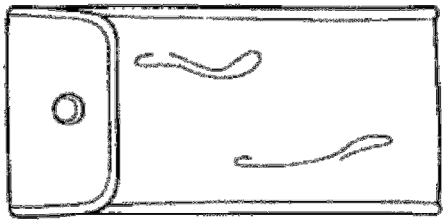

VÆRKTØJSPOSE

6 mm. SELVLÅSENDE MØTRIK (3)

KNÆKBOLT (3)

SIKRING 5 A
(ETS, EWS)

SIKRING 30 A
(ETS, EWS)

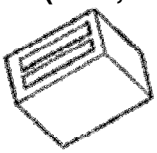

GUMMI SIKRINGSHOLDER
(ETS, EWS)

Serviceskema

HYPPIGHED (1) Regelmæssig vedligeholdelse udføres ved hver angiven måned eller driftstime afhængig af, hvad der kommer først. / Punkt		Daglig	Hvert år		1. mdr. eller 20 timer	Hver 100 timer	Hver 300 timer	Hvert 4. år
			Inden brug	Inden opbe-varing				
Motorolie	Kontrol niveau	O						
	Skift		O (4)		O	O (4)		
Olie i sneglegear	Kontrol niveau		O (2)					
Transmission	Smør		O (2) (4)					
HST olie	Kontrol niveau	O						
Batterisyre (visse typer)	Kontrol niveau	O						
	Kontrol niveau og vægtfylde		O (2) (4)					
Tændrør	Kontrol/justér		O (4)					
	Skift						O	O
Glidesko og skraber	Kontrol/justér	O	O (4)					
Bælter	Kontrol/justér		O (4)		O			
Hjul	Kontrol	O		O				
Knækbolte på sneglen og slyngen	Kontrol	O						
Bolte og møtrikker	Kontrol	O						
Slamglas	Rengør			O				
Benzintank og karburator	Tøm			O				
Rustolie	Påfør olie			O				
Styrekabel for udkastertud	Kontrol/justér		O (2) (4)		O (2) (4)			
Koblingskabel snegl	Kontrol/justér		O (2) (4)		O (2) (4)			
Gas/chokerkabel	Kontrol/justér		O (2) (4)					
Koblingskabel fremdrift	Kontrol/justér		O (2) (4)		O (2) (4)			
Håndtag for justering af sneslyngens hus	Kontrol/bevæg		O (2) (4)					
Kilerem for fremdrift	Kontrol/justér		O (2) (3) (4)		O (2) (3) (4)			
Kilerem for slynge	Kontrol/justér		O (2) (3) (4)		O (2) (3) (4)			
Tomgangshastighed	Kontrol/justér		O (2)				O (2)	
Ventilspillerum	Kontrol/justér		O (2)				O (2)	
Forbrændingskammer	Rengør	Efter hver 1.000 timers drift (2)						
Benzintank og filter	Rengør					O (2)		O (2)
Benzinslange	Kontrol	Hvert 2. år (2)						
	Udskift							O (2)

OBS:

(1) Ved professionel brug, anvend driftstimer for korrekt vedligeholdelse.

(2) Disse punkter bør serviceres af din autoriserede Honda forhandler, medmindre du har det korrekte værktøj og den nødvendige tekniske kunnen. Se Honda´s værkstedshåndbog for korrekt fremgangsmåde.

(3) Kontroller kileremmene for slid og skader. Udskift kileremmen, hvis den viser tegn på slitage eller skader.

(4) Disse dele kan kræve oftere kontrol og udskiftning ved kraftig belastning.

Motorolie
Hvis motorolien er gammel og nedslidt, vil motoren slides hurtigere. Skift olien i de anbefalede intervaller. Oprethold altid det korrekte niveau på motorolien.

Interval for olieskift: Efter første måned, 20 timer eller hvert år, inden ibrugtagning.

Anbefalet motorolie: Anvend en førsteklasses SAE 5W-30 - 4-takts motorolie, der opfylder kravene for API klassifikationen SE eller højere.
Kontroller altid API klassifikationen på mærkaten på oliedunken og kontroller, at bogstaverne SE eller højere er nævnt.

Motorolie indhold: 1,1 liter

Hvordan skiftes motorolien:
1. Placer sneslyngen på en plan, vandret flade.
2. Skru olieprop/pinden og olieaftapningsproppen af.
   Aftap motorolien, mens motoren stadig er varm, for at sikre hurtig og fuldstændig tømning.
3. Monter olieaftapningsproppen igen og spænd den fast.

BEMÆRK:
- Hvis du aftapper motorolien umiddelbart efter motoren er stoppet, vil temperaturen på olien være høj og kan forårsage forbrændinger.

4. Fyld op med frisk motorolie til øverste niveau, som indikeret på oliepinden.
   (Når du kontrollere niveauet med olieprop/pinden, må den ikke skrues ned i påfyldnings-hullet, men kun hvile på kanten af hullet.)
5. Efter olieskift, skru olieprop/pinden fast.

Vask dine hænder med vand og sæbe efter arbejdet med motorolien

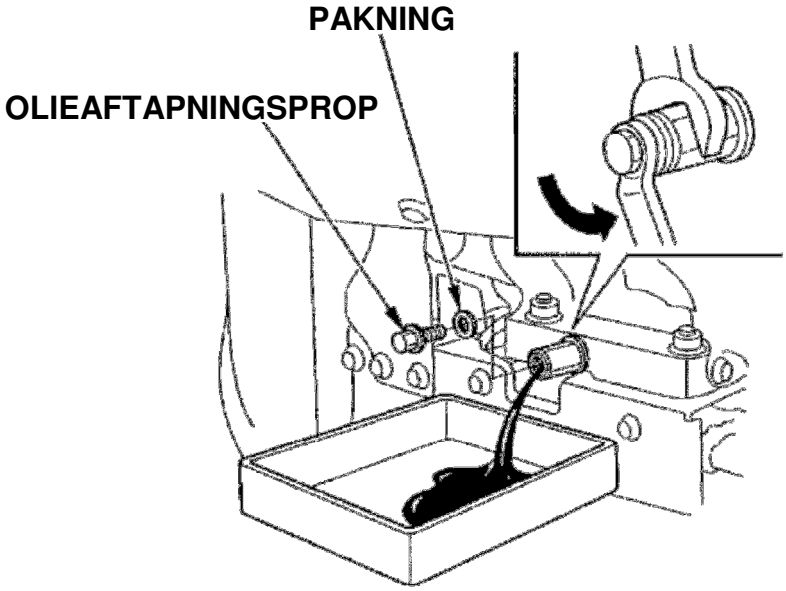

OBS:
- Skil dig af med den brugte motorolie på en miljømæssig, forsvarlig måde. Du kan eventuelt hælde motorolien tilbage i en beholder, der kan lukkes og aflevere den hos din lokale benzinforhandler. Undlad at smide beholderen væk sammen med dit almindelige affald eller at hælde olien ud på jorden.

Tændrør – rengøring og justering
Tændrøret skal regelmæssigt rengøres og justeres for at opretholde en pålidelig tænding.

Interval for rengøring af tændrør:
Hvert år inden ibrugtagning.

Procedure for rengøring:

ADVARSEL:
- **Hvis motoren lige har kørt vil tændrøret og udstødningen være meget varme. Pas på ikke at berøre udstødningen, mens den er varm.**

For at sikre korrekt motordrift, skal elektrodeafstanden på tændrøret være korrekt og tændrøret fri for koksaflejringer.

1. Tag tændrørshætten af.
2. Rens eventuel snavs væk fra området omkring tændrøret.
3. Skru tændrøret ud ved hjælp af tændrørsnøglen fra værktøjssættet.
4. Undersøg tændrøret. Smid det væk, hvis elektroderne er slidte eller hvis porcelænet er krakeleret eller revnet. Hvis det kan anvendes igen, rengør tændrøret med en stålbørste.

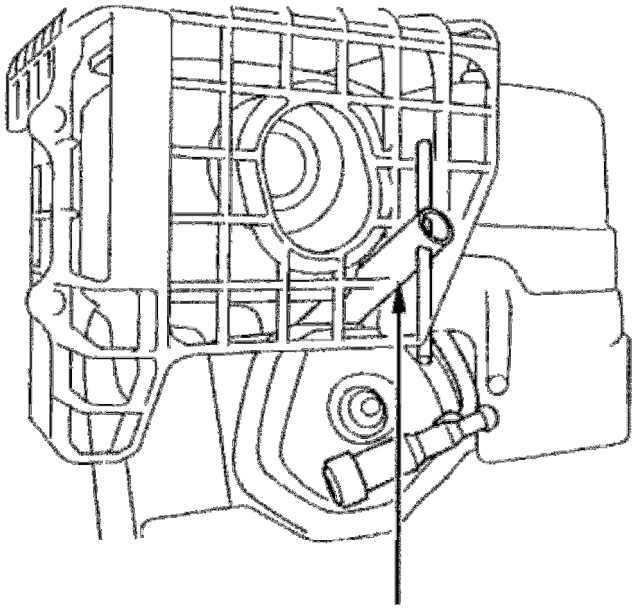

TÆNDRØRSNØGLE

5. Mål elektrodeafstanden med en tændrørssøger.
   Justér elektrodeafstanden ved forsigtigt at bøje sideelektroden.
   Afstanden bør være 0,7 ~ 0,8 mm.

Anbefalede tændrør: BPR5ES (NGK)
W16EPR-U (DENSO)

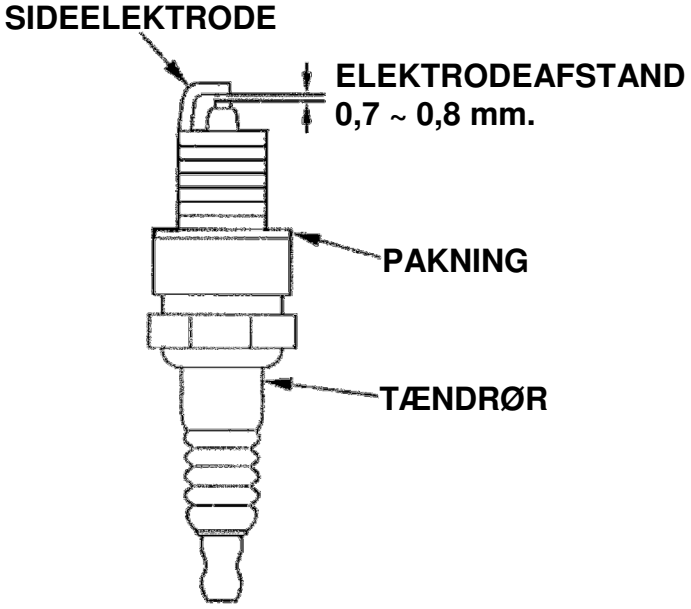

6. Kontroller at pakningen er i god stand og skru tændrøret i med hånden, for at undgå at skrue det skævt i gevindet.
7. Efter tændrøret er skruet ned med hånden, spændes det med tændrørsnøglen for at tætne pakningen.
8. Monter tændrørshætten på tændrøret.

OBS:
- Efter et nyt tændrør er monteret med hånden, spændes det ½ omgang yderligere for at tætne pakningen.
  Hvis et tidligere anvendt tændrør bruges igen, spændes det kun ⅛ ~ ¼ omgang for at tætne pakningen.

BEMÆRK:
- Anvend kun de anbefalede tændrør. Tændrør med forkert glødetal kan forårsage alvorlige skader på motoren.
- Tændrøret skal spændes korrekt. Et tændrør, der ikke er spændt korrekt, vil blive meget varmt og kan muligvis beskadige motoren.

Bælter – justering (kun modeller med bælter)

Interval for justering: Hvert år, inden ibrugtagning

Kontroller at bælterne er rengjorte og tørre inden justering. Bælterne kan ikke justeres korrekt, hvis de er fyldt med sne og snavs eller dækket af is.
Med sneslyngen stående på bælterne, kontrolleres frigangen ved at trykke ned på bælterne midt mellem hjulene med et tryk på ca. 15 kg.
Når bælterne er justeret korrekt, bør frigangen være: 27 ~ 33 mm.

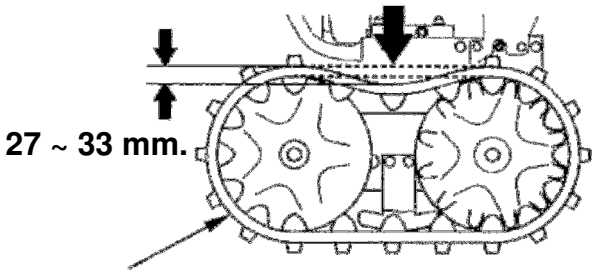

Fremgangsmåde ved justering:
1. Skru låsemøtrikkerne i både højre og venstre side af bagakslen løse og drej justeringsmøtrikkerne indtil du har den korrekte frigang.
2. Efter justering spændes låsemøtrikkerne fast

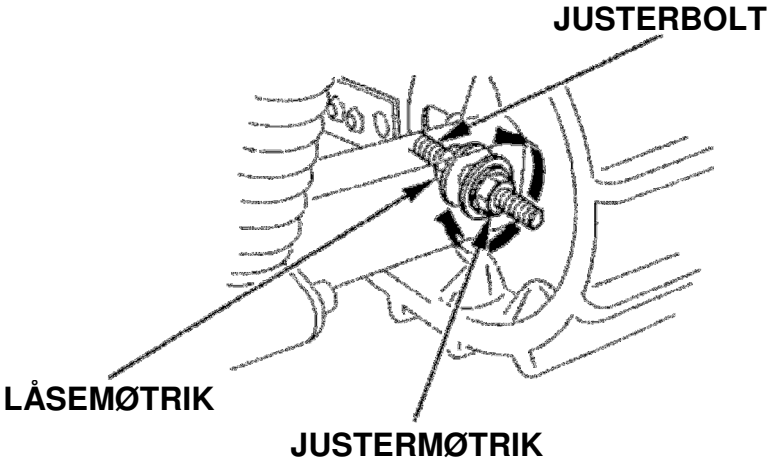

Dæk (kun modeller med hjul)

BEMÆRK:
- Anvend aldrig sneslyngen med flade dæk. Det vil kunne resultere i at dækket hopper af fælgen.
- For højt dæktryk vil forårsage kraftig slitage på dækkene. Pump kun dækkene op til det anbefalede dæktryk.

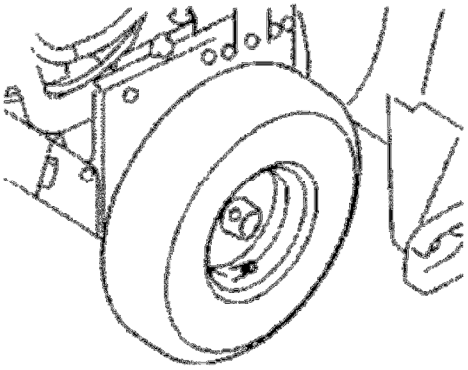

Inden hver anvendelse kontroller, at dæktrykket er korrekt med en dæktryksmåler.
Dæktryk: 55 kPa (8,0 psi)

Kontroller sneglen og slyngen
Kontroller snegl, sneslyngens hus, slynge og knækbolte for tegn på skader og andre fejl. Hvis nogle af knækboltene er knækkede, udskiftes de med en af de medleverede. Ekstra knækbolte og selvlåsende møtrikker kan leveres fra din autoriserede Honda forhandler.

BEMÆRK:
- Knækboltene er designet til at knække under belastninger, der ellers ville kunne beskadige sneglen og slyngen. Udskift aldrig knækboltene med andre almindelige bolte.

Procedure for udskiftning af knækbolte
1. Placer sneslyngen på en plan, vandret flade.
2. Slip koblingshåndtaget for fremdrift.
3. Sæt gearvælgeren i frigear.
4. Drej tændingskontakten hen på stop og tag tændrørshætten af tændrøret. Kontroller at alle roterende dele er helt stoppet.
5. Rengør sneglen og slyngen for sne, is og andet.
6. Kontroller hele sneslyngens mekanisme.
7. Udskift alle knækkede bolte. Spænd dem korrekt fast.

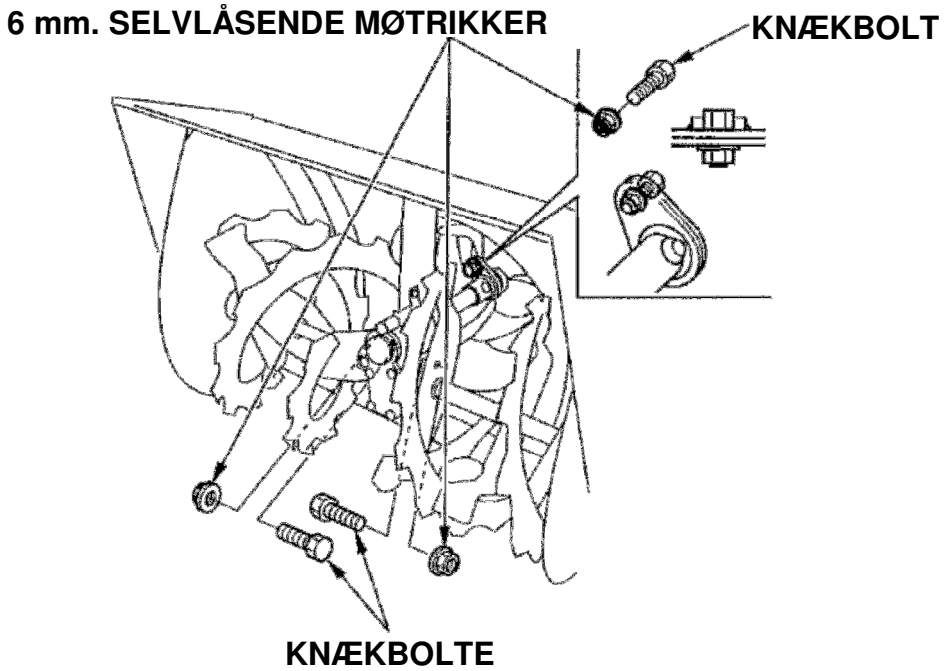

Sikring (ETS, EWS)
Hvis sikringen brænder over kan startmotoren ikke fungere.

Hvis sikringen skulle brænde over, udskiftes den med en ny sikring med samme værdi efter, at årsagen til, at den oprindelige sikring brændte over, er udbedret. Hvis sikringen skiftes uden, at årsagen er udbedret, vil den nye sikring også brænde over.

BEMÆRK:
- Udskift aldrig sikringen med andre end den anbefalede sikring med den samme korrekte værdi. Anvendelse af andet, som f.eks. ståltråd, ledning og aluminiumsfolie vil kunne forårsage brand i de elektriske dele på sneslyngen.

Udskiftning af sikring
1. Drej tændingsnøglen over på stop og tag den ud af tændingskontakten inden kontrol og udskiftning af sikringen.
2. Tag dækslet over batteriet af (se side 32).
3. Tag dækslet af sikringsholderen og træk sikringen ud.
4. Skift sikringen med en sikring af samme type og værdi.
   Værdi for sikringer: 5 A og 30 A

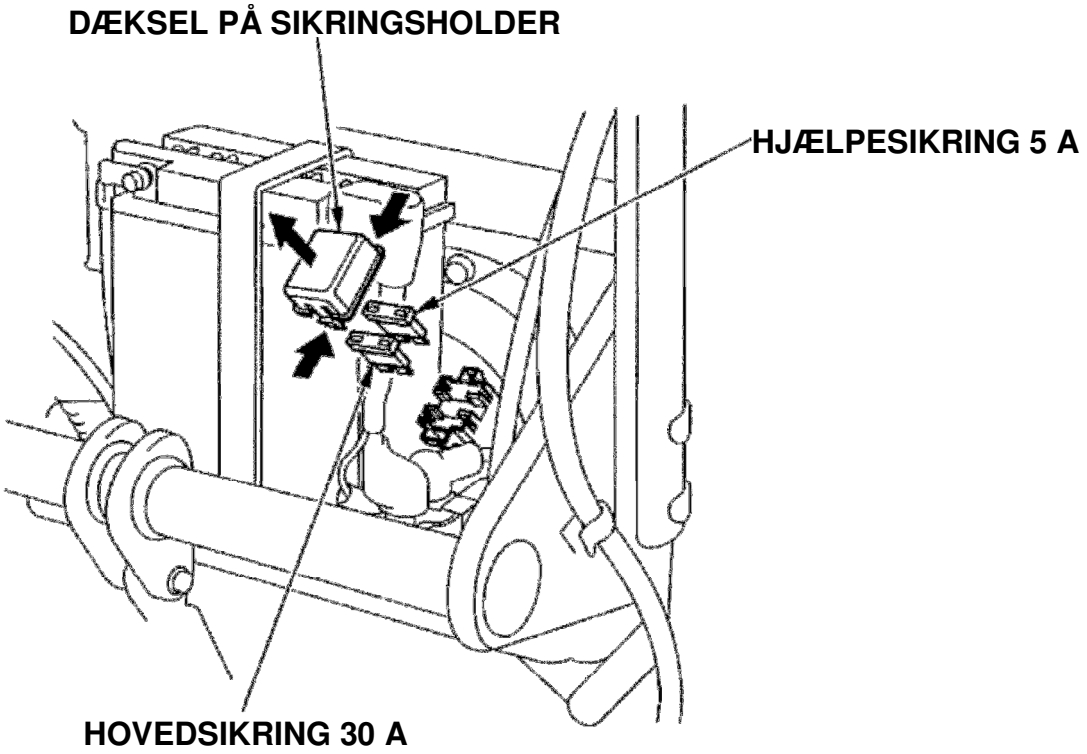

BEMÆRK:
- Hvis en af sikringerne ofte brænder over, bør årsagen findes og fejlen afhjælpes inden fortsat anvendelse af sneslyngen.
- Anvend aldrig sikringer med andre værdier end de anbefalede. Der vil kunne ske alvorlige skader på det elektriske system og endda brand i sneslyngen.

5. Monter dækslet på sikringsholderen.
6. Monter dækslet over batteriet (se side 32).

Udkastertuden – Manuel justering (ETS, EWS)
Hvis det skulle ske, at udkastertuden ikke kan betjenes elektrisk, tag dækslet over batteriet af og kontroller om sikringen er brændt over. Hvis sikringen ikke er brændt over, justér vinklen og kasteafstanden på udkastertuden manuelt på følgende måde:

Justering af udkastertuden:

1. Kontroller at tændingsnøglen er på stop.
2. Skru de fire bolte i motordækslet ud.
   Skil stikket til arbejdslampen.
   Skru bolten til arbejdslampen ud, fjern clipsen og tag motordækslet af.
3. Skru de to møtrikker af.
4. Skru boltene, der holder drejepladerne for udkastertuden, løse.
5. Løft udkastertuden så meget, at tænderne er fri af gearet.
6. Indstil udkastertuden i den ønskede vinkel.
7. Spænd boltene, der holder drejepladerne for udkastertuden, fast.
8. Monter de to møtrikker.
9. Monter motordækslet igen.
10. Monter clipsen og spænd bolten for arbejdslampen fast. Sæt stikket til arbejdslampen sammen.

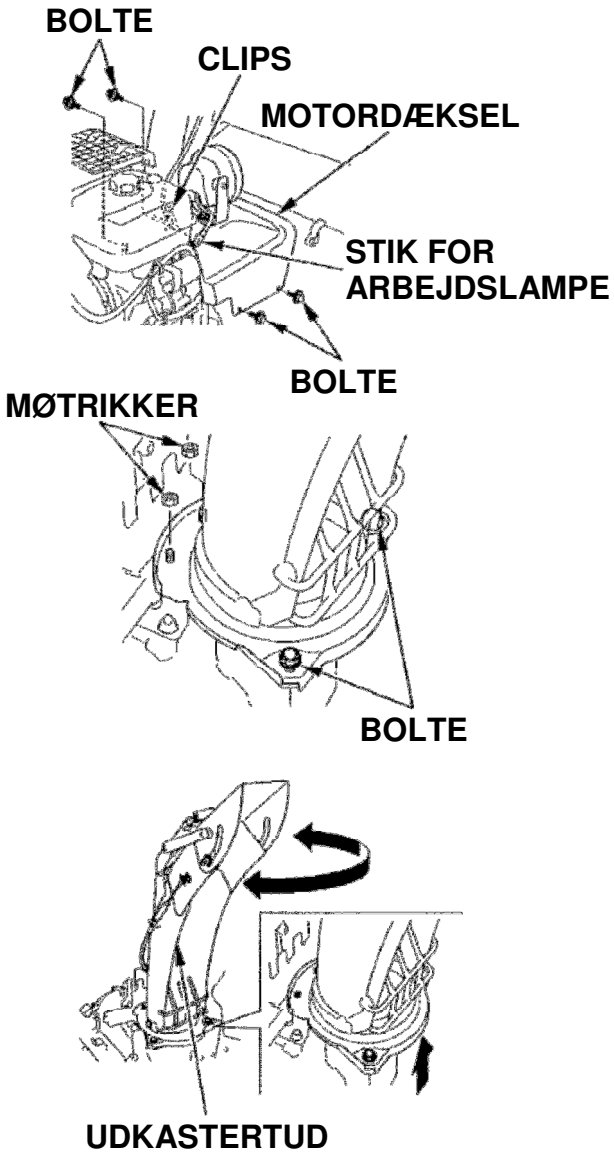

Justering af kasteafstanden – Manuel justering (ETS, EWS)

1. Tag motordækslet af (se side 59).
2. Træk clipsen ud.
   Skru låsemøtrikken løs og tag kablet til justering af hovedet på udkastertuden ud af holderen.
   Tag gearet af, når centerbolten er skruet ud.

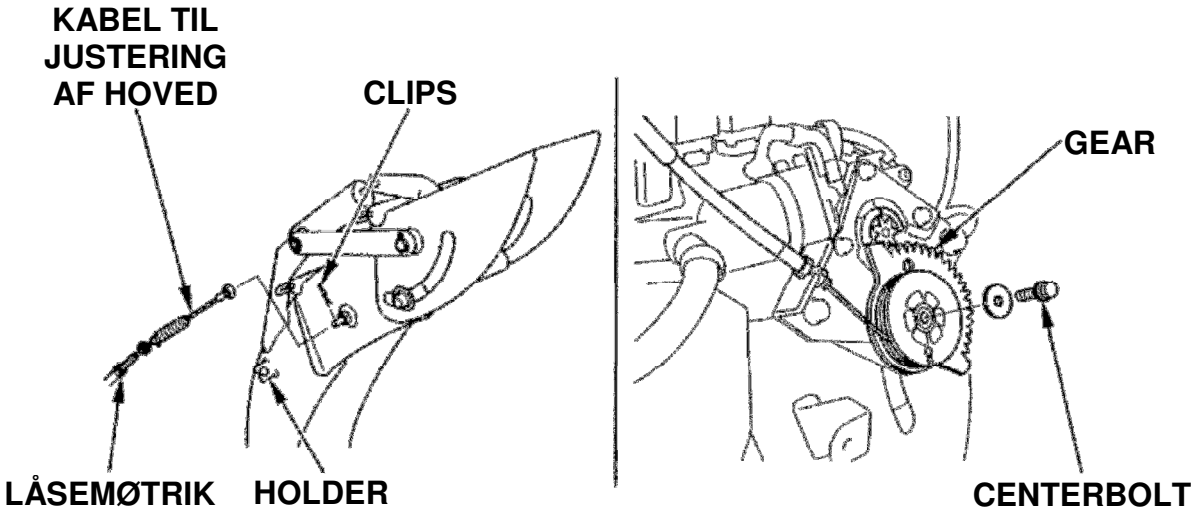

3. Hold hovedet på udkastertuden i den lavest mulige stilling og monter gearet som vist.
4. Monter kablet og clipsen i omvendt rækkefølge.
   Spænd låsemøtrikken fast.
5. Monter motordækslet igen (se side 59).

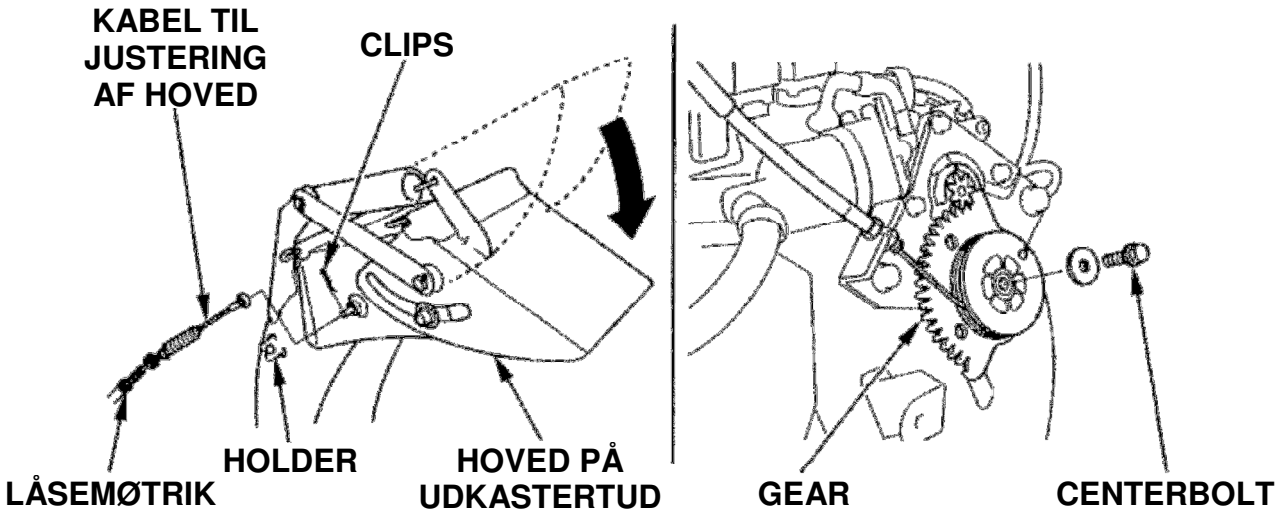

OBS:

- Få snarest din sneslynge kontrolleret og repareret af din autoriserede Honda forhandler efter afslutning af snerydningen.

Inden læsning

1. Læsning af sneslyngen op på en trailer, bør foregå på et fast, vandret sted.
2. Anvend en læsserampe, der er solid nok til at bære både vægten af sneslyngen og dig.

Vægt på sneslyngen: Driftsklar

HSS970	HSS1380
ET: 115 kg. ETS: 125 kg. EW: 105 kg. EWS: 120 kg.	ET: 130 kg. EW: 140 kg.

3. Læsserampen skal være lang nok, så stigningen ikke er over 15° (26 %):

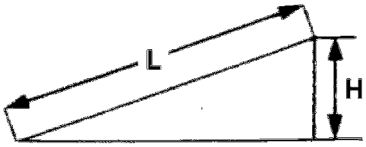

Længde på læsserampe (L)	2,5 meter	3,0 meter	3,5 meter
Højde (H)	50 cm.	60 cm.	70 cm.

4. Hvis sneslyngen skal transporteres i en vogn med tag, kontroller at højden mellem taget og vognens bund er 1,5 meter eller mere. Afmonter udkastertuden hvis afstanden er mindre end 1,5 meter
5. Inden læsning, kontroller at der er tilstrækkeligt benzin i tanken. Motoren kan stoppe på læsserampen, hvis benzinniveauet er for lavt.

Læsning

1. Placer læsserampen parallelt med hjulene/bælterne og løft sneslyngen op i øverste position (se side 23).
2. Vip hovedet på udkastertuden helt ned med håndtaget til styring af hovedet.
3. Kør sneslyngen baglæns op ad læsserampen.
5. Pas på, at udkastertuden eller andre dele på sneslyngen ikke rammer taget eller andre dele af vognen.

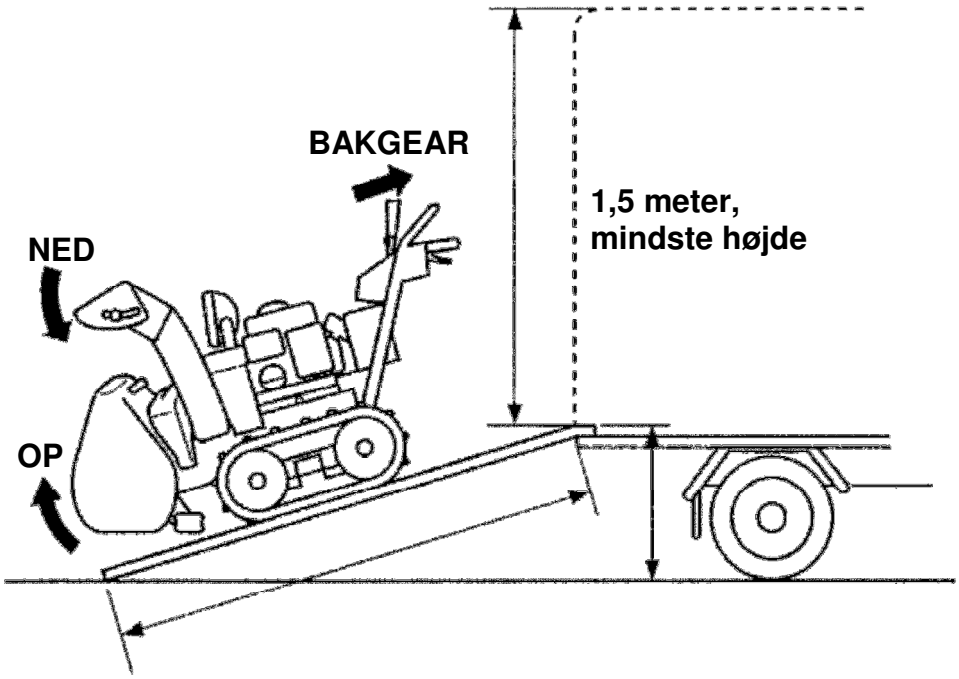

ADVARSEL:

- **Undgå at stoppe med sneslyngen på læsserampen. Skulle motoren gå i stå, sæt gearvælgeren i frigear inden du forsøger at starte motoren igen**
- **Lad aldrig håndtaget for til/frakobling af transmissionen være frakoblet under læsning, sneslyngen kan begynde at køre nedad og forvolde alvorlige personskader og uheld.**

Fastgør sneslyngen med reb eller seler og bloker hjulene eller bælterne. Undgå at fastgøre reb og seler i kontrolhåndtag og kabler.

Undgå at stramme reb og seler kraftigere end nødvendigt for ikke at beskadige sneslyngens enkelte dele.

FRONT

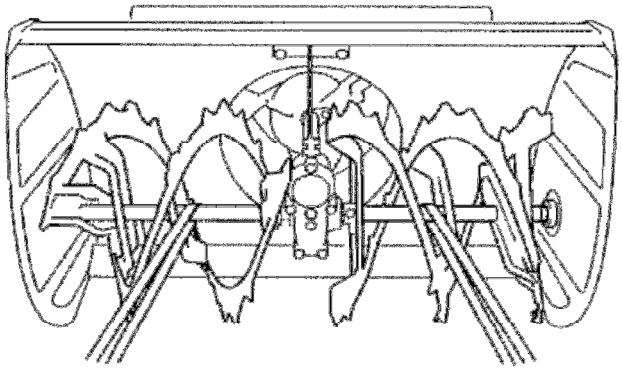

BAG

Type med bælter

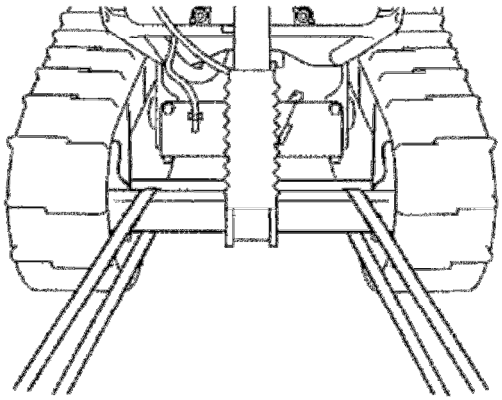

Type med hjul

Med batteri

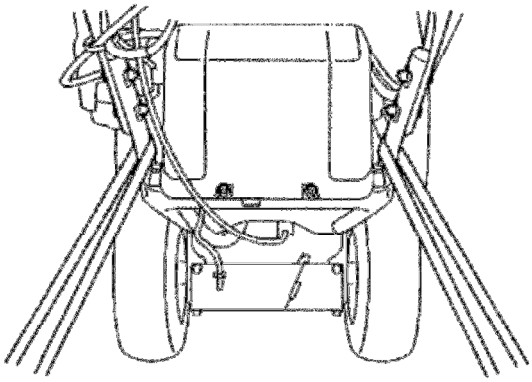

Uden batteri

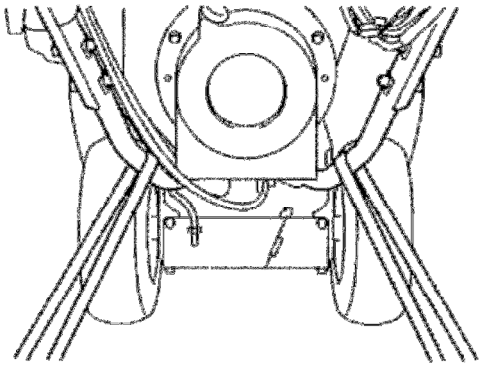

Inden opbevaring af sneslyngen i en længere periode;
1. Kontroller at stedet hvor sneslyngen skal opbevares er tørt og støvfrit.
2. Aftap benzinen.

ADVARSEL:
- **Benzin er meget brandfarlig og kan eksplodere under særlige forhold. Udfør aftapningen på et sted med god ventilation og med motoren stoppet. Undgå åben ild og gnister i nærheden af benzinen.**
- **Aftap aldrig benzinen fra benzintanken, mens udstødningen stadig er varm.**

a. Åben for benzinhanen.
b. Åben aftapningsskruen i karburatoren og aftap benzinen fra benzintanken ned i en godkendt benzindunk. Efter aftapning, luk aftapningsskruen i karburatoren og luk benzinhanen.

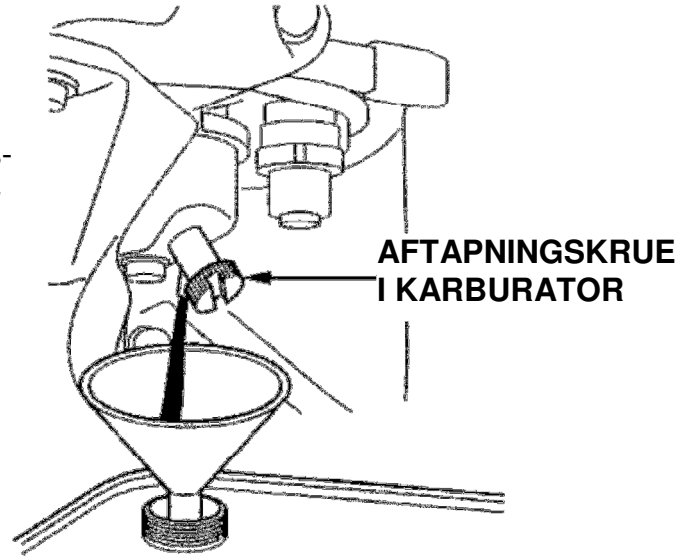

3. Rengør slamglasset.

a. Luk benzinhanen, skru slamglasset af og rengør det i en ikke brandfarlig rensevæske.
b. Monter o-ringen og slamglasset og spænd det fast.

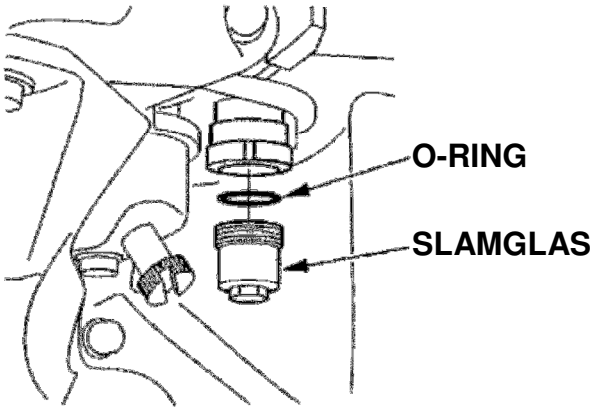

4. Tag tændrøret ud og kom det, der svarer til tre skefulde ren motorolie, ned i cylinderen. Træk forsigtigt i starthåndtaget to til tre gange for at fordele olien. Monter tændrøret igen.
5. Træk langsomt i starthåndtaget indtil der føles modstand. Dette lukker begge ventiler og beskytter motoren mod korrosion indvendigt.

(ETS, EWS)
6. Vedligeholdelse af batteriet
   Hvis sneslyngen stilles til opbevaring i en længere periode, bør batteriet tages ud og opbevares på et tørt, køligt sted. Oplad batteriet hver 6. måned.

Afmontering, opladning og montering af batteri

En almindelig 12 volt lader kan anvendes til opladning af batteriet.

(1) Kontroller syrestanden på batteriet (se side 32).
(2) Afmonter minuskablet (-) fra batteriets minuspol (-); derefter tages pluskablet (+) af batteriets pluspol (+).
(3) Tag gummistroppen over batteriet af krogen i bunden af batterikassen. Afmonter udluftningsslangen og tag batteriet ud.
(4) Skru propperne op af batteriet og tilslut laderens pluskabel (+) til batteriets pluspol (+); derefter laderens minuskabel (-) til batteriets minuspol (-).
(5) Oplad batteriet: 5 ~ 10 timer med 1,2 ampere (HSS970).
5 ~ 10 timer med 1,8 ampere (HSS1380).
(6) Monter batteriet i omvendt rækkefølge af afmonteringen.

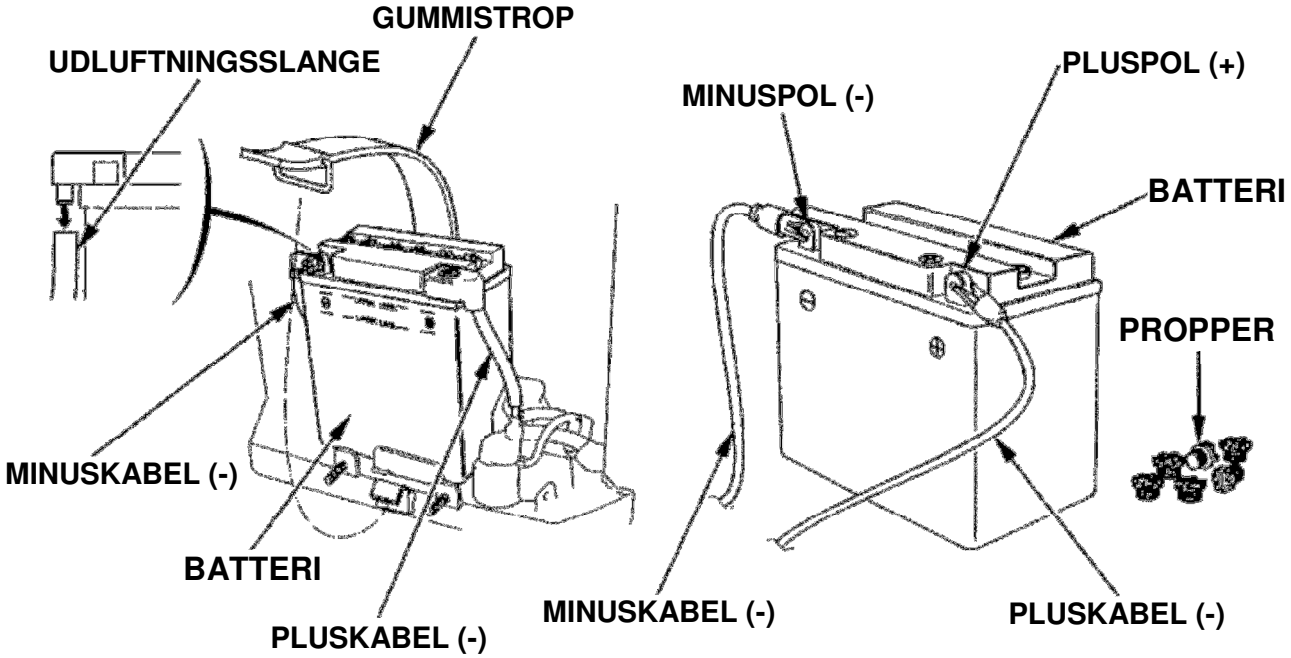

Dette symbol på batteriet betyder, at dette ikke må kasseres sammen med det almindelige husholdningsaffald.

OBS:

- Forkert bortskaffelse af batteriet efter endt levetid kan være skadelig for natur, miljø og den menneskelige sundhed.
  Følg altid den lokale lovgivning ved bortskaffelse af batterier.

Påfør olie/fedt på følgende dele til smøring og rustbeskyttelse.

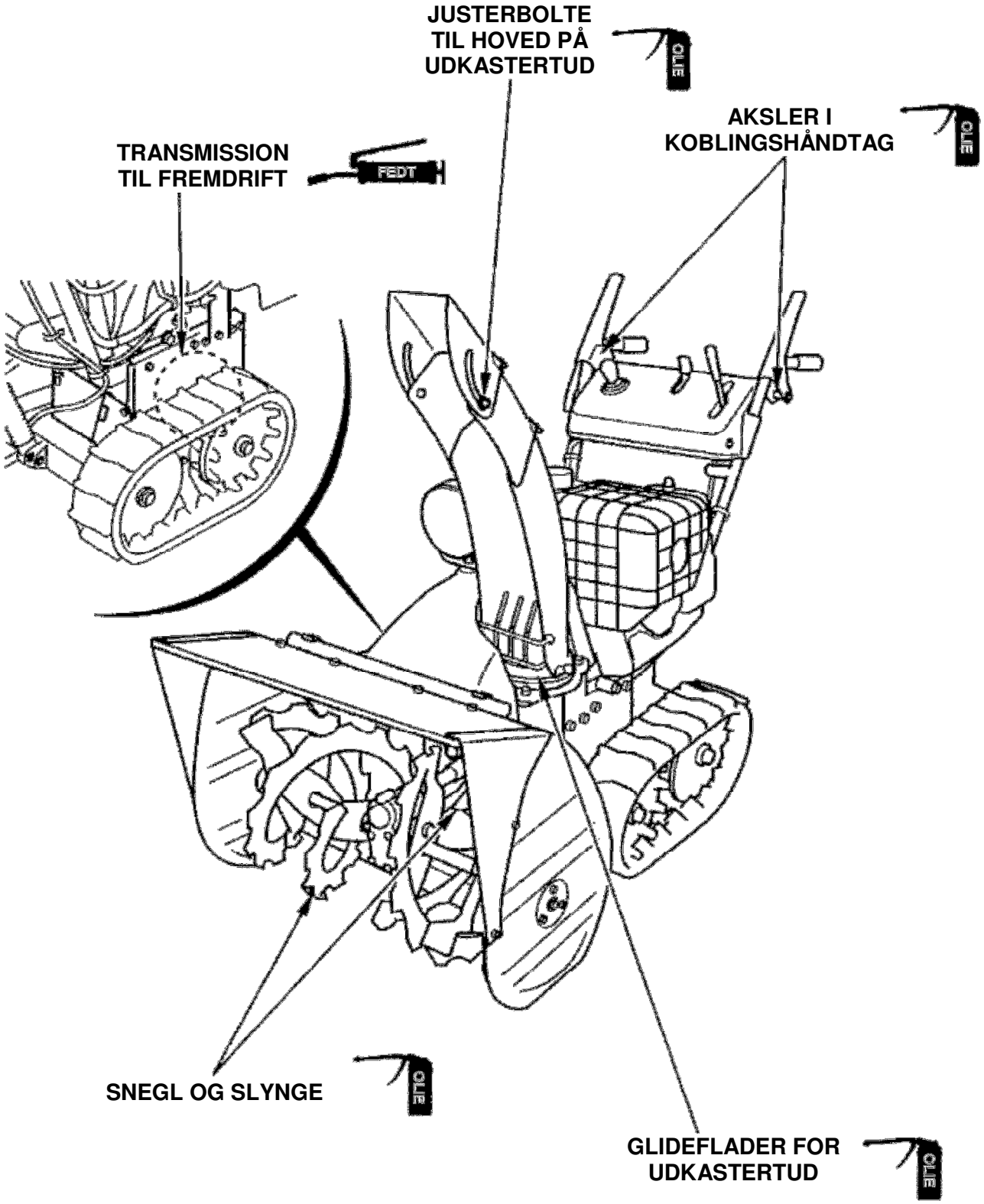

Motoren kan ikke starte:

1. Er der benzin på motoren?
2. Er benzinhanen åben?
3. Kommer benzinen til karburatoren?
   Kontroller ved at løsne aftapningsskruen i karburatoren med benzinhanen åben. Benzinen skal løbe frit fra karburatoren.

ADVARSEL:

- **Benzin er meget brandfarlig og kan eksplodere under særlige forhold.**
  Hvis der spildes benzin, kontroller, at området er helt tørt inden start af motoren.
  Spildt benzin og benzindampe kan antændes.

4. Er tændingskontakten i kørestilling?
5. Er der gnist på tændrøret?
   a. Rengør tændrøret.
   b. Monter tændrøret igen hvis det kan genbruges ellers monter et nyt.
6. Hvis sneslyngen stadig ikke kan starte, bringes den til din autoriserede Honda forhandler.

Når sneglen eller slyngen ikke virker, kontroller knækboltene (se side 33).
Knækbolte og møtrikker til udskiftning er medleveret sneslyngen.
Ekstra knækbolte og selvlåsende møtrikker kan leveres fra din autoriserede Honda forhandler.
Udskift aldrig knækboltene med andre almindelige bolte.

Hvis motoren stopper under snerydning:

1. Er der nok benzin?
   (ETS, EWS)
2. Blinker advarselslampen for blokeret snegl?

- Sneslyngen stopper motoren og advarselslampe for blokeret snegl blinker, når en fremmed genstand blokere den roterende snegl eller det har været sket.
  Sluk for advarselslampen ved at følge instruktionerne.
- Batteriets kapacitet kan været blevet lavere, da problemet opstod i sneglen og motoren blev stoppet.
  Hvis dette er tilfældet, oplad batteriet eller udskift det.

Dimensioner og vægt:

Model	HSS970
Power produkt kode	SAPJ

Motor:

Model	Honda GX270
Motorens netto ydelse (ifølge SAE J1319 ✦)	4,6 kW (6,3 hk/ 3.600 omdr./min.)
Slagvolumen	270 cm³.
Boring x slaglængde	77,0 x 58,0 mm.
Startsystem	Rekylstart eller rekylstart og 12 volt el-start
Tændingssystem	Elektronisk tænding (CDI)
Motorolie indhold	1,1 liter
Tank indhold	5,0 liter
Tændrør	BPR5ES (NGK), W16EPR-U (DENSO)
Batteri	12 V 12 Ah/10 hr

Chassis:

Type / Punkt	Model med bælter		Model med hjul	
	EW	EWS	ET	ETS
Længde	1.465 mm.		1.500 mm.	
Bredde	725 mm.			
Højde	1.115 mm.	1.170 mm.	1.125 mm.	1.170 mm.
Vægt	100 kg.	115 kg.	110 kg.	120 kg.
Snerydningsbredde	710 mm.			
Snerydningshøjde	510 mm.			
Længde på snekast (afhængig af snetypen)	Maks. 16 meter			
Rydnings kapacitet	50 ton/timen			

✦ Ydelserne i denne betjeningsvejledning er opgivet i netto ydelse, som er testet på en produktionsmotor og målt i henhold til SAE J1349 ved 3.600 omdr. (netto ydelse) og ved 2.500 omdr. (netto drejningsmoment). Almindelig motorproduktion kan variere fra dette.
Aktuel ydelse for motoren monteret på det endelige produkt vil variere afhængigt af flere faktorer, der i blandt motoromdrejninger i opbygningen, omgivelserne, vedligeholdelsen og andre variabler.

OBS:

- Specifikationerne kan ændres uden varsel og forpligtigelser.

13 SPECIFIKATIONER

Dimensioner og vægt:

Model	HSS1380
Power produkt kode	SASJ

Motor:

Model	Honda GX390
Motorens netto ydelse (ifølge SAE J1319 ✦)	6,4 kW (8,7 hk/ 3.600 omdr./min.)
Slagvolumen	389 cm^3.
Boring x slaglængde	88,0 x 64,0 mm.
Startsystem	Rekylstart eller rekylstart og 12 volt el-start
Tændingssystem	Elektronisk tænding (CDI)
Motorolie indhold	1,1 liter
Tank indhold	5,7 liter
Tændrør	BPR5ES (NGK), W16EPR-U (DENSO)
Batteri	12 V 12 Ah/10 hr.

Chassis:

Type / Punkt	Model med bælter	Model med hjul
	ET	ETS
Længde	1.500 mm.	
Bredde	825 mm.	
Højde	1.125 mm.	1.170 mm.
Vægt	125 kg.	135 kg.
Snerydningsbredde	810 mm.	
Snerydningshøjde	510 mm.	
Længde på snekast (afhængig af snetypen)	Maks. 17 meter	
Rydnings kapacitet	65 ton/timen	

✦ Ydelserne i denne betjeningsvejledning er opgivet i netto ydelse, som er testet på en produktionsmotor og målt i henhold til SAE J1349 ved 3.600 omdr. (netto ydelse) og ved 2.500 omdr. (netto drejningsmoment). Almindelig motorproduktion kan variere fra dette.
Aktuel ydelse for motoren monteret på det endelige produkt vil variere afhængigt af flere faktorer, der i blandt motoromdrejninger i opbygningen, omgivelserne, vedligeholdelsen og andre variabler.

OBS:

- Specifikationerne kan ændres uden varsel og forpligtigelser.

Støj og vibrationer:

Model	HSS970	HSS1380
Lydtryksniveau ved brugerens øre (EN ISO 11200: 1995)	86 dB (A)	87 dB (A)
Usikkerhed	2 dB (A)	2 dB (A)
Målt lydeffektniveau (2000/14/EU, 2005/88/EU)	100 dB (A)	102 dB (A)
Usikkerhed	2 dB (A)	1 dB (A)
Garanteret lydeffektniveau (2000/14/EU, 2005/88/EU)	102 dB (A)	103 dB (A)
Vibrationsniveau (EN12096; 1997 Annex D, EN1033:1995)	7,5 m/s^2	5,7 m/s^2
Usikkerhed	2,1 m/s^2	1,4 m/s^2

AUSTRIA

Honda Motor Europe (North)
Hondastraße 1
2351 Wiener Neudorf
Tel. : +43 (0)2236 690 0
Fax : +43 (0)2236 690 480
http://www.honda.at

BALTIC STATES (Estonia/Latvia/ Lithuania)

Honda Motor Europe Ltd.
Estonian Branch
Tulika 15/17
10613 Tallinn
Tel. : +372 6801 300
Fax : +372 6801 301
honda.baltic@honda-eu.com.

BELGIUM

Honda Motor Europe (North)
Doornveld 180-184
1731 Zellik
Tel. : +32 2620 10 00
Fax : +32 2620 10 01
http://www.honda.be
BH_PE@HONDA-EU.COM

BULGARIA

Kirov Ltd.
49 Tsaritsa Yoana blvd
1324 Sofia
Tel. : +359 2 93 30 892
Fax : +359 2 93 30 814
http://www.kirov.net
honda@kirov.net

CROATIA

Hongoldonia d.o.o.
Jelkovecka Cesta 5
10360 Sesvete — Zagreb
Tel. : +385 1 2002053
Fax : +385 1 2020754
http://www.hongoldonia.hr
jure@hongoldonia.hr

CYPRUS

Alexander Dimitriou & Sons Ltd.
162, Yiannos Kranidiotis Avenue
2235 Latsia, Nicosia
Tel. : + 357 22 715 300
Fax : + 357 22 715 400

CZECH REPUBLIC

BG Technik cs, a.s.
U Zavodiste 251/8
15900 Prague 5 - Velka
Chuchle
Tel. : +420 2 838 70 850
Fax : +420 2 667 111 45
http://www.honda-stroje.cz

DENMARK

Tima Products A/S
Tårnfalkevej 16
2650 Hvidovre
Tel. : +45 36 34 25 50
Fax : +45 36 77 16 30
http://www.hondapower.dk

FINLAND

OY Brandt AB.
Tuupakantie 7B
01740 Vantaa
Tel. : +358 20 775 7200
Fax : +358 9 878 5276
http://www.brandt.fi

FRANCE

Honda Relations Clients
TSA 80627
45146 St Jean de la Ruelle Cedex
Tel. : 02 38 81 33 90
Fax : 02 38 81 33 91
http://www.honda-fr.com
espaceclient@honda-eu.com

GERMANY

Honda Motor Europe (North) GmbH
Sprendlinger Landstraße 166
63069 Offenbach am Main
Tel. : +49 69 8309-0
Fax : +49 69 8320 20
http://www.honda.de
info@post.honda.de

GREECE

General Automotive Co S.A.
71 Leoforos Athinon
10173 Athens
Tel. : +30 210 349 7809
Fax : +30 210 346 7329
http://www.honda.gr
info@saracakis.gr

HUNGARY

Motor Pedo Co., Ltd.
Kamaraerdei ut 3.
2040 Budaors
Tel. : +36 23 444 971
Fax : +36 23 444 972
http://www.hondakisgepek.hu
info@hondakisgepek.hu

ICELAND

Bernhard ehf.
Vatnagardar 24-26
104 Reykdjavik
Tel. : +354 520 1100
Fax : +354 520 1101
http://www.honda.is

IRELAND

Two Wheels ltd
M50 Business Park, Ballymount
Dublin 12
Tel. : +353 1 4381900
Fax : +353 1 4607851
http://www.hondaireland.ie
Service@hondaireland.ie

ITALY

Honda Italia Industriale S.p.A.
Via della Cecchignola, 5/7
00143 Roma
Tel. : +848 846 632
Fax : +39 065 4928 400
http://www.hondaitalia.com
info.power@honda-eu.com

MALTA

The Associated Motors Company Ltd.
New Street in San Gwakkin Road
Mriehel Bypass, Mriehel QRM17
Tel. : +356 21 498 561
Fax : +356 21 480 150

NETHERLANDS

Honda Motor Europe (North)
Afd. Power Equipment-
Capronilaan 1
1119 NN Schiphol-Rijk
Tel. : +31 20 7070000
Fax : +31 20 7070001
http://www.honda.nl

NORWAY

Berema AS
P.O. Box 454
1401 Ski
Tel. : +47 64 86 05 00
Fax : +47 64 86 05 49
http://www.berema.no
berema@berema.no

POLAND

Aries Power Equipment Sp. z o.o.
ul. Wroclawska 25
01-493 Warszawa
Tel. : +48 (22) 861 43 01
Fax : +48 (22) 861 43 02
http://www.ariespower.pl
http://www.mojahonda.pl
info@ariespower.pl

PORTUGAL

Honda Portugal, S.A.
Rua Fontes Pereira de Melo 16
Abrunheira, 2714-506 Sintra
Tel. : +351 21 915 53 33
Fax : +351 21 915 23 54
http://www.honda.pt
honda.produtos@honda-eu.com

REPUBLIC OF BELARUS

Scanlink Ltd.
Kozlova Drive, 9
220037 Minsk
Tel. : +375 172 999090
Fax : +375 172 999900
http://www.hondapower.by

ROMANIA

Hit Power Motor Srl
Calea Giulesti N° 6-8 Sector 6
060274 Bucuresti
Tel. : +40 21 637 04 58
Fax : +40 21 637 04 78
http://www.honda.ro
hit_power@honda.ro

RUSSIA

Honda Motor RUS LLC
21. MKAD 47 km., Leninsky district.
Moscow region, 142784 Russia
Tel. : +7 (495) 745 20 80
Fax : +7 (495) 745 20 81
http://www.honda.co.ru
postoffice@honda.co.ru

SERBIA & MONTENEGRO

Bazis Grupa d.o.o.
Grcica Milenka 39
11000 Belgrade
Tel. : +381 11 3820 295
Fax : +381 11 3820 296
http://www.hondasrbija.co.rs

SLOVAKIA REPUBLIC

Honda Slovakia, spol. s r.o.
Prievozská 6 821 09 Bratislava
Tel. : +421 2 32131112
Fax : +421 2 32131111
http://www.honda.sk

SLOVENIA

AS Domzale Moto Center D.O.O.
Blatnica 3A
1236 Trzin
Tel. : +386 1 562 22 42
Fax : +386 1 562 37 05
http://www.as-domzale-motoc.si

SPAIN & Las Palmas province

(Canary Islands)
Greens Power Products, S.L.
Poligono Industrial Congost -
Av Ramon Ciurans n°2
08530 La Garriga - Barcelona
Tel. : +34 93 860 50 25
Fax : +34 93 871 81 80
http://www.hondaencasa.com

Tenerife province

(Canary Islands)
Automocion Canarias S.A.
Carretera General del Sur, KM. 8,8
38107 Santa Cruz de Tenerife
Tel. : + 34 (922) 620 617
Fax : + 34 (922) 618 042
http://www.aucasa.com
✉ ventas@aucasa.com
✉ taller@aucasa.com

SWEDEN

Honda Nordic AB
Box 50583 - Västkustvägen 17
20215 Malmö
Tel. : +46 (0)40 600 23 00
Fax : +46 (0)40 600 23 19
http://www.honda.se
✉ hpesinfo@honda-eu.com

SWITZERLAND

Honda Suisse S.A.
10, Route des Moulières
1214 Vernier - Genève
Tel. : +41 (0)22 939 09 09
Fax : +41 (0)22 939 09 97
http://www.honda.ch

TURKEY

Anadolu Motor Uretim ve Pazarlama AS
Esentepe mah. Anadolu
Cad. No: 5
Kartal 34870 Istanbul
Tel. : +90 216 389 59 60
Fax : +90 216 353 31 98
http://anadolumotor.com.tr
✉ antor@antor.com.tr

UKRAINE

Honda Ukraine LLC
101 Volodymyrska Str. - Build. 2
Kyiv 01033
Tel. : +380 44 390 1414
Fax : +380 44 390 1410
http://www.honda.ua
✉ CR@honda.ua

UNITED KINGDOM

Honda (UK) Power Equipment
470 London Road
Slough - Berkshire, SL3 8QY
Tel. : +44 (0)845 200 8000
http://www.honda.co.uk

CANADA

Honda Canada Inc.
Please visit www.honda.ca
for address information
Tel. : 1-888-946-6329
Fax : 1-877-939-0909

EU Overensstemmelseserklæring (Oversigt)

EU Overensstemmelseserklæring

1. Undertegnede, Piet Renneboog, på vegne af den autoriserede repræsentant, erklærer hermed at maskinen, som er beskrevet nedenfor, opfylder alle relevante bestemmelser ifølge:
   - Direktiv 2006/42/EU for maskineri
   - Direktiv 2004/108/EU om elektromagnetisk forenelighed
   - Direktiv 2000/14/EU og 2005/88/EU om udendørs støj

2. Beskrivelse af produktet

a)	Fællesbetegnelse:	Sneslynge
b)	Anvendelse:	Rydning af sne
c)	Handelsbetegnelse:	Se Tekniske Data på siderne 67, 68 og 69
d)	Type:	Se Tekniske Data på siderne 67, 68 og 69
e)	Stelnummer:	

3. Producent:
   Honda Motor Co., Ltd.
   2-1-1 Minamiaoyama
   Minato-ku, Tokyo, Japan

4. Autoriseret repræsentant:
   Honda Motor Europe Ltd. Aalst Office
   Wijngaardveld 1 (Noord V)
   9300 Aalst, Belgien

5. Reference til Harmoniserede standarder:

6. Andre standarder eller specifikationer:

7. Direktiv om støjemission fra maskiner til udendørs brug:

a)	Målt lydeffektniveau:	Se Tekniske Data på siderne 67, 68 og 69
b)	Garanteret lydeffektniveau:	Se Tekniske Data på siderne 67, 68 og 69
c)	Støjparameter:	Se Tekniske Data på siderne 67, 68 og 69
d)	Procedure for overensstemmelsesvurdering:	ANNEKS V
e)	Bemyndiget organ:	

8. Sted: Aalst, Belgien

9. Dato:

_____
Piet Renneboog
Homologation Manager
Honda Motor Europe Ltd. Aalst Office

16 EGNE NOTATER

HSS970 - HSS1380 **36V41600 2000.2011.06** **00X36-V41-6000** **DK 09/11 – skn**	**IMPORTØR** **TIMA PRODUCTS A/S** **TÅRNFALKEVEJ 16, 2650 HVIDOVRE** **TELEFON 36 34 25 50 TELEFAX 36 77 16 30**